□□□□□ □□□□□ □□□□□□□ □□□□ □□□□□ □□□□□ □□□□□□ □□□□□ □□□□□ □□□□□□ □□□□□ □□□□ 2205 □□□□□□ □□□□□□□

□□□□□ □□□□ □□□□□ □□□□□□□□ □□□□□□□□ □□ □□□□□□□□ □□□□□□□ □□ □□□ □□ □□□□□□□□□ □□□ □□□□□ □□□□□ □□□□□□ □□□ □□□□□□□ □□□□ □□□ □□□ □□□□□ □□□ □□□ .□□□□□□ □□□□□□□ □□□□□□□ □□□□□□□ □□.

□□□□□ □□□□□□ □□□□ □□□□□ □□□□ 2205 □□□□□□ □□□□□ -

□□□ □□□□□.	SBM.
□□□□□□ □□□	10-13.52mm
□□□□□□□□ □□□□□□	□□□□ □□□□□□ □□□□□ □□
□□□□	SS 2205 □□□□□□.
□□□□	□□□□□□ □□□□□□ □□□□□ □□□□
□□□	□□□□□□□ □□□□□□□ □□□□ □□□□□□□ □□□□□

□□□□□ □□□□□□ □□□□ □□□□□ □□□□ 2205 □□□□□□ □ □□□ -

□□□□□ SBM Glass Spigot -

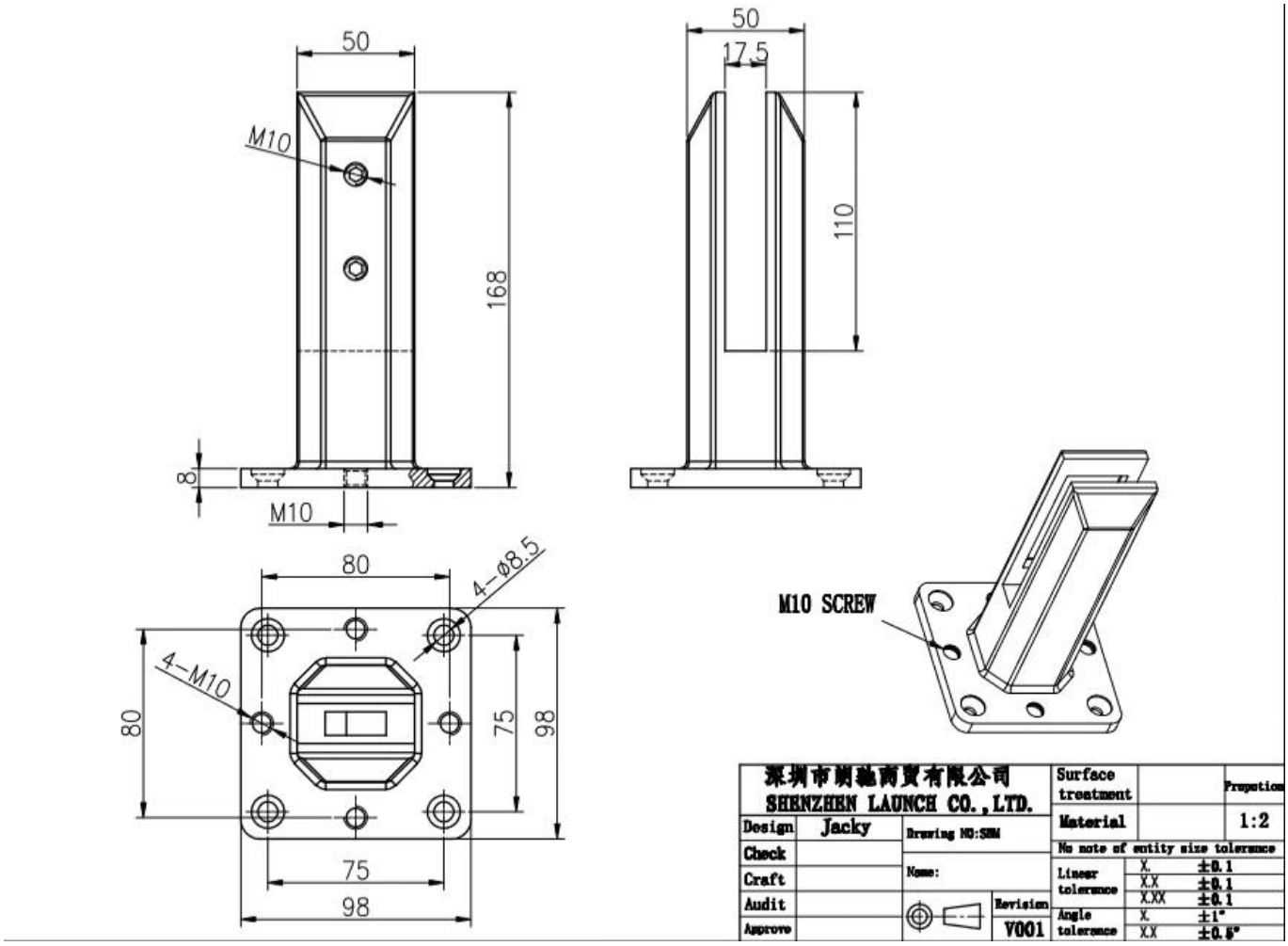
50
M10
168
8
M10
50
17.5
110
80
4-Ø8.5
4-M10
80
75
98
75
98
M10 SCREW
深圳市朗驰商贸有限公司
SHENZHEN LAUNCH CO.,LTD.
Design
Jacky
Check
Craft
Audit
Approve
Drawing NO:SHM
Name:
Revision
V001
Surface treatment
Material
Proportion
1:2
No note of entity size tolerance
Linear tolerance
X. ±0.1
X.X ±0.1
X.XX ±0.1
Angle tolerance
X. ±1°
X.X ±0.5°

□□□□□□□ □□□□□□□ □□□□□

SPECTRO

12/16/2020 5:54:18 PM

Method: Fe-30

12/16/2020 5:54:09 PM

Comment: Cr-, Cr/Ni-steel

Type corr.concentr.

Type Standard 18--8

Sample Name:

Sample ID:

	C	Si	Mn	P	S	Cr	Mo	Ni
	%	%	%	%	%	%	%	%
< x > (1)	0.0224	0.8873	1.1010	0.0263	0.0032	21.6796	3.0718	5.5691

	Al	Co	Cu	Nb	Ti	V	W	Pb
	%	%	%	%	%	%	%	%
< x > (1)	< 0.0005	0.0797	0.1603	< 0.0002	0.0044	0.0893	0.0305	< 0.0002

	Sn	Sb	B	N	Fe			
	%	%	%	%	%			
< x > (1)	0.0092	< 0.0004	0.0024	0.1024	67.1600			