[illegible]

المواجهة قوس، دبوس المواجهة أو الزجاج المواجهة هو خيار جيد للاتصال بين التزيين الخرسانة والزجاج.

المنزل، واضحة اتصال حديثة المبارزة luxry هو التصميم الأكثر شعبية، وخاصة للزينة SF-50 المواجهة دبوس الزجاج.

صور من المواجهة زجاج SF-50:

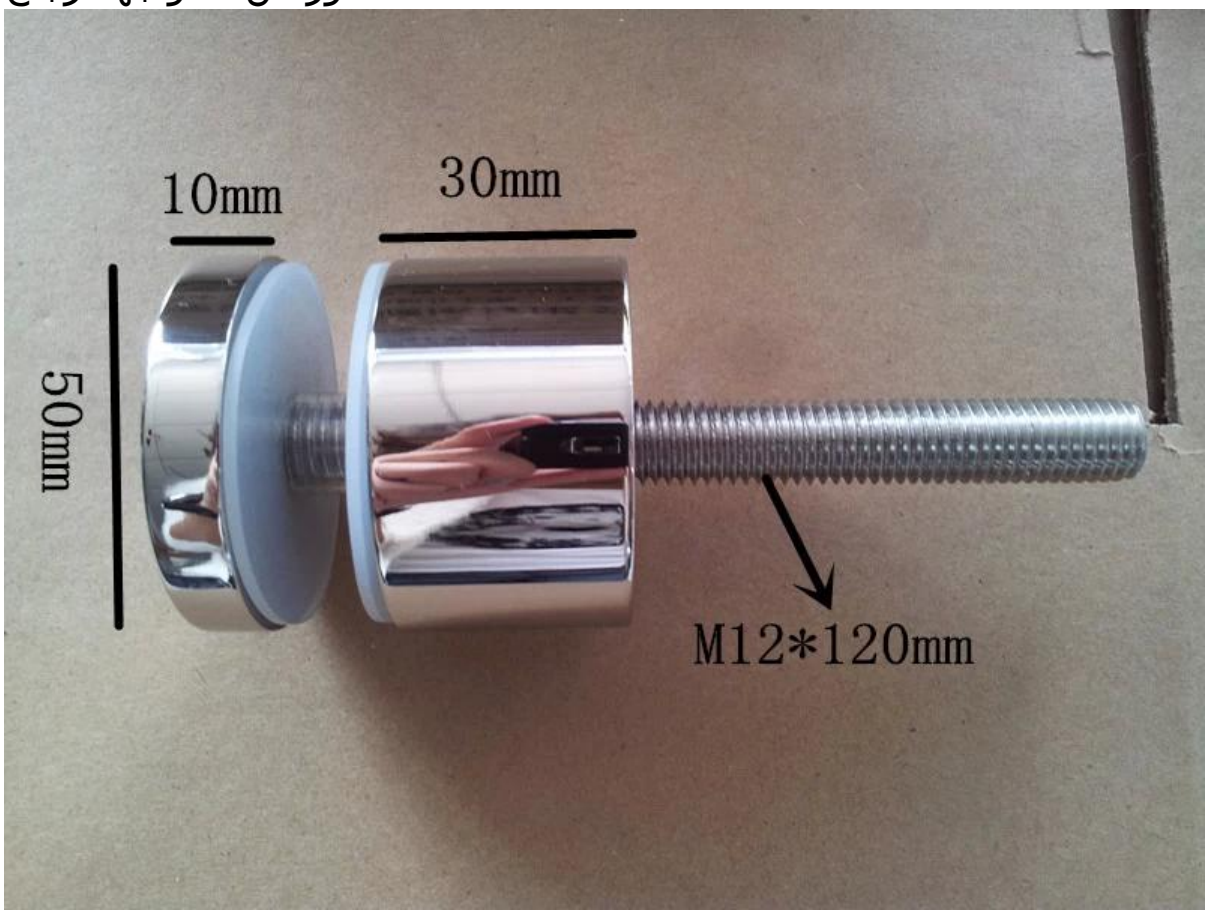

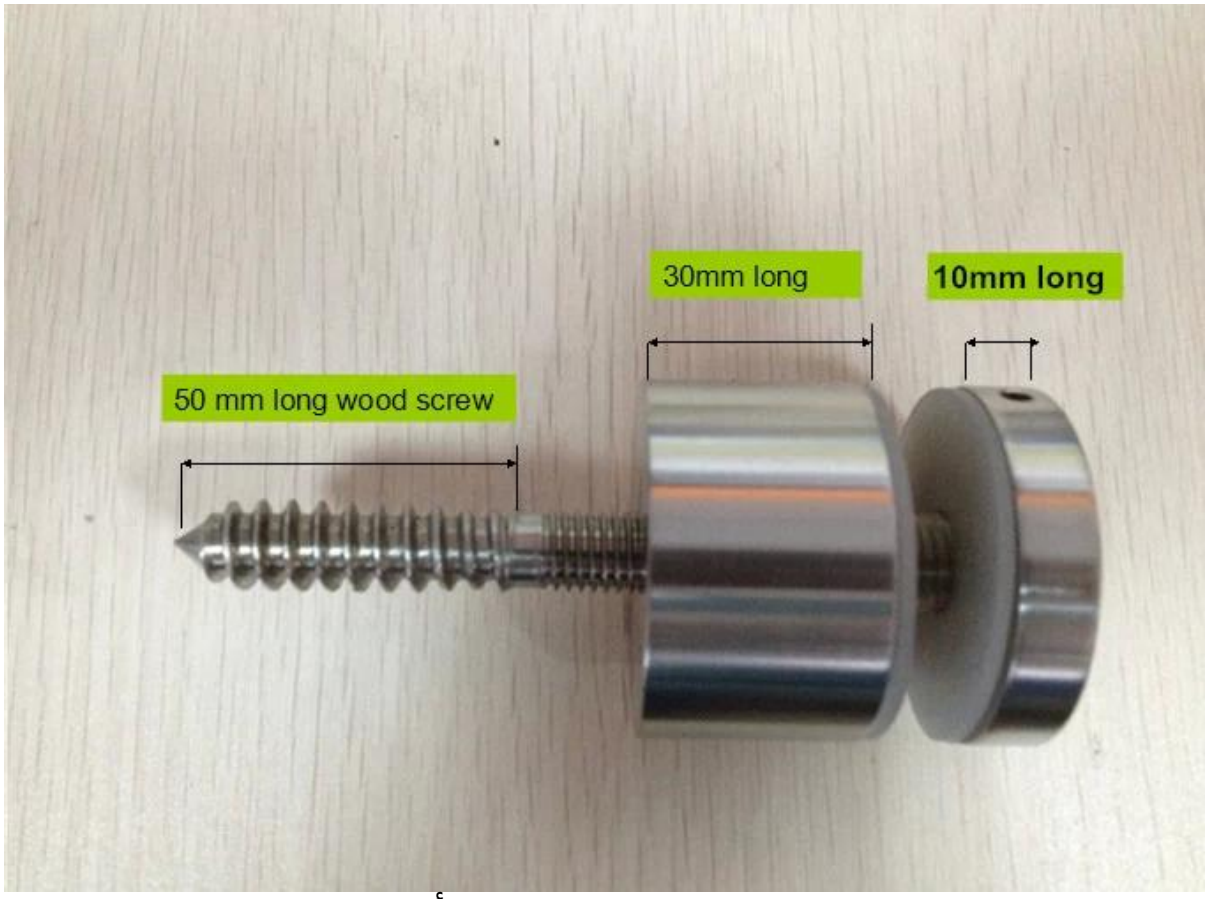

أبعاد الزجاج المواجهة دبوس.

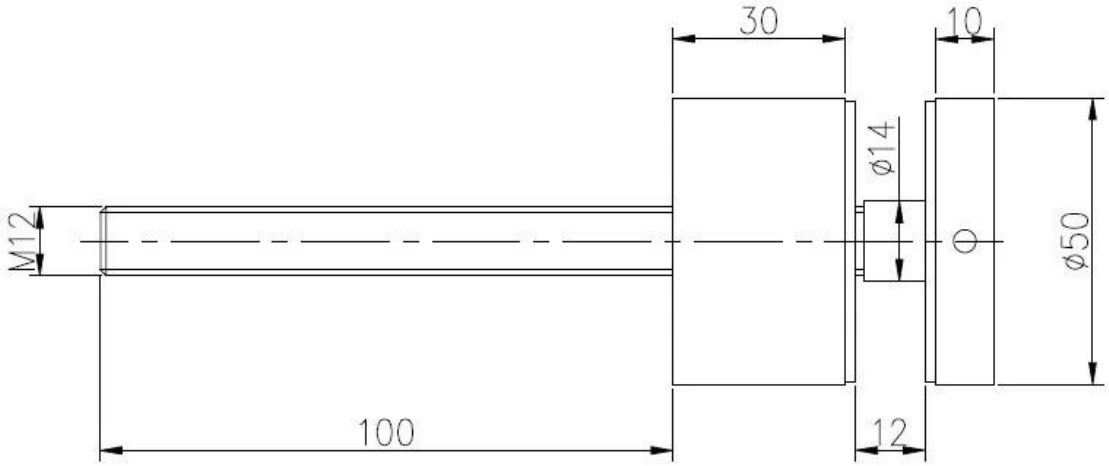

يمكن تغيير أبعاد وفقا لبمقتضيات العملاء.

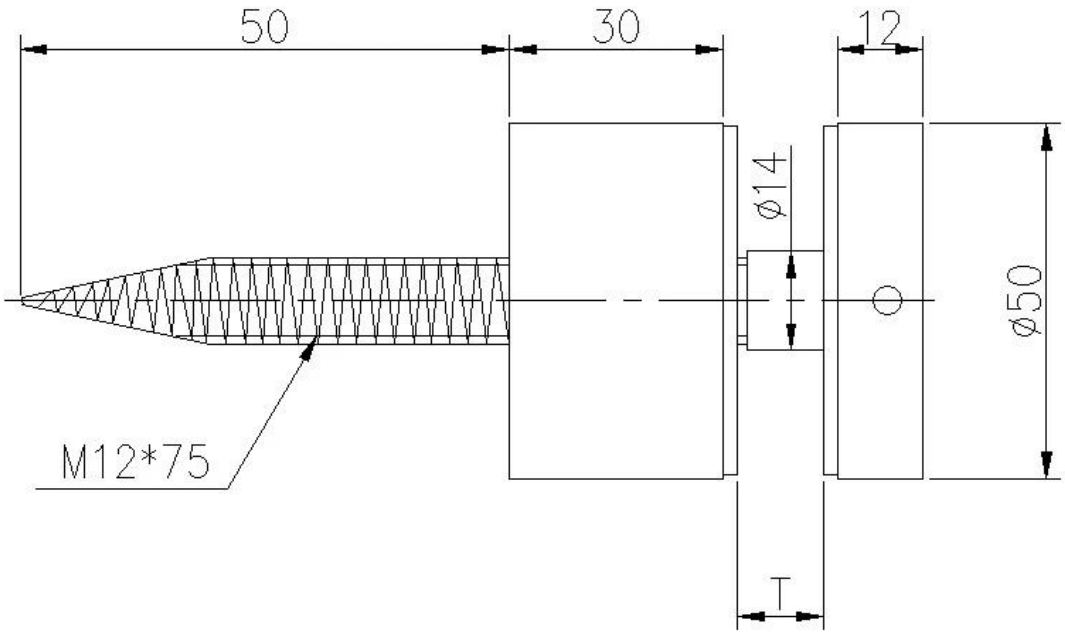

هناك أيضا التوأم دبوس المواجهة

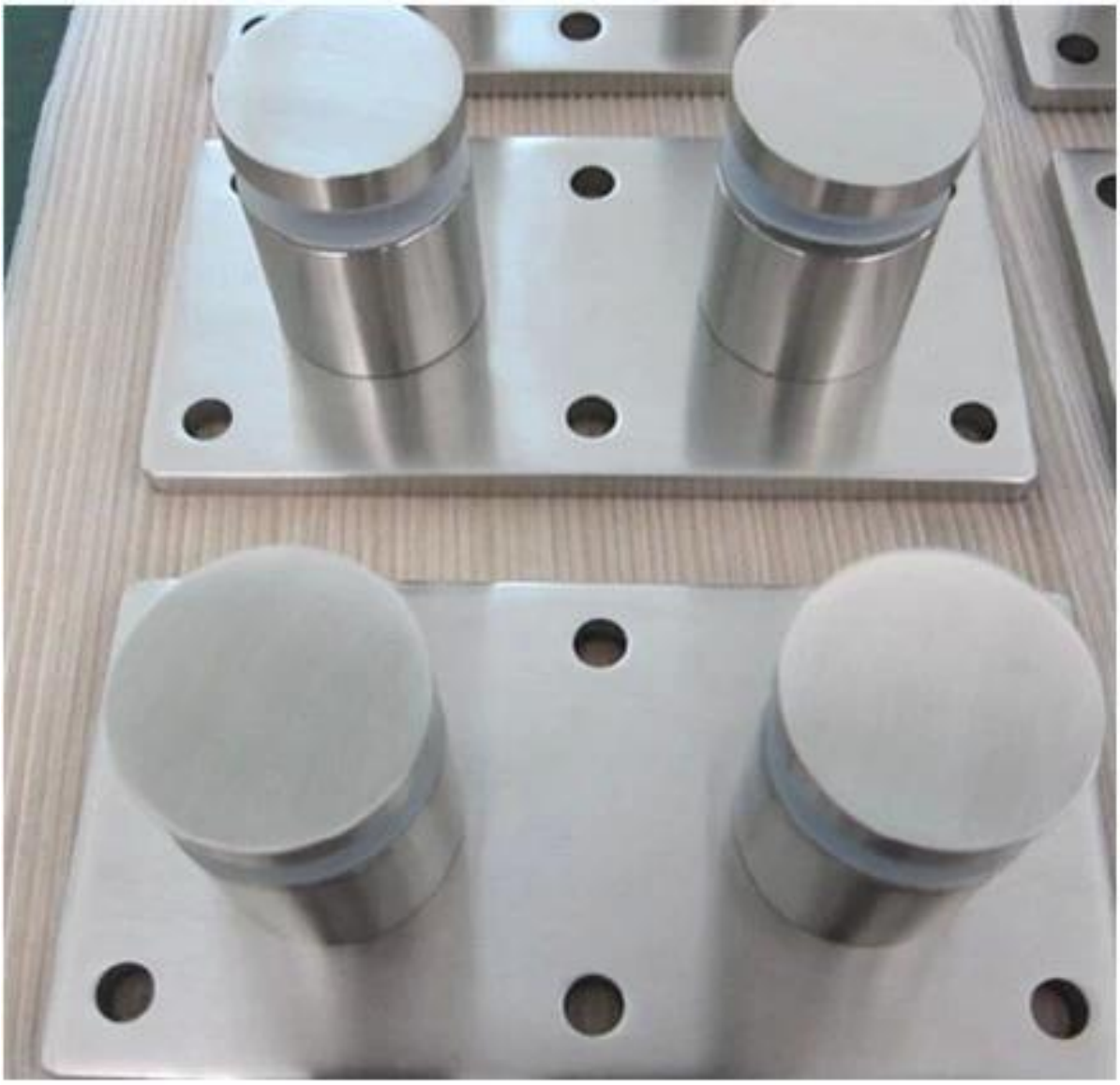

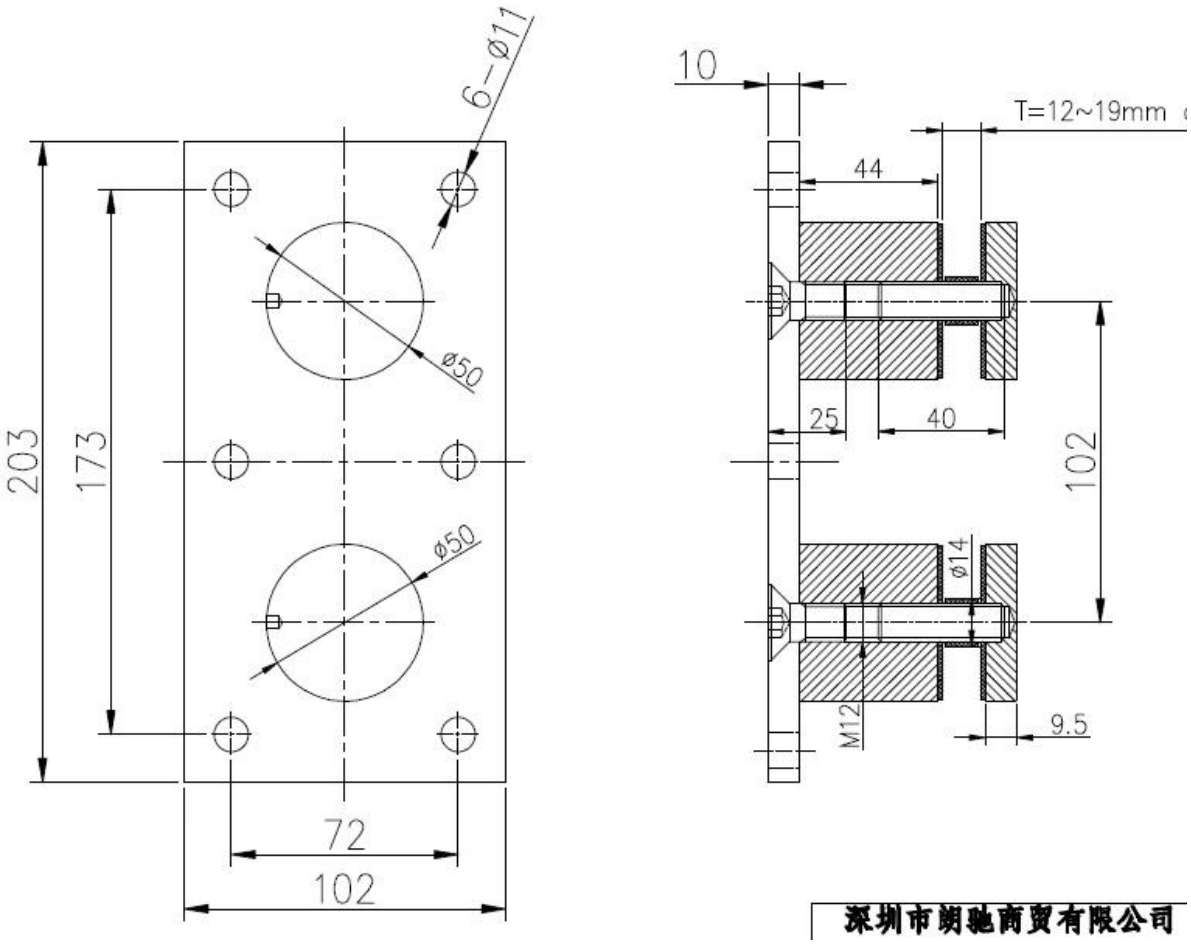
6-ø11
ø50
ø50
203
173
72
102
10
T=12~19mm
44
25
40
102
ø14
M12
9.5
深圳市朗驰商贸有限公司

صور تركيب:

عن أي معلومات، فقط اسمحوا لي أن أعرف.

الهاتف: +86 13266706610
البريد الإلكتروني: 13266706610