درابزين بدون إطار درابزين درج درابزين من الفولاذ المقاوم للصدأ

1. الفولاذ المقاوم للصدأ مربع العنكبوت آخر مواصفات الدرابزين :

المنتج اسم	درابزين بدون إطار درابزين درج درابزين من الفولاذ المقاوم للصدأ
نموذج رقم:	LCH-121
مواد	الفولاذ المقاوم للصدأ 304/316
إنهاء	نحى أو مرآة مصقولة
حجم آخر مربع	سمك جدار 50 × 50 × 1.5 مم سمك جدار 40 × 40 × 1.5 مم
ارتفاع	قابل للتخصيص
لسمك الزجاج	ملم 10-15
تطبيق	تصميم درابزين الشرفة تصميم درابزين الشرفة تصميم حديدي سطح السفينة تصميم درابزين الدرج

آخر نهاية مع طريقة تركيب العنكبوت
مع تركيب عنكبوت ثنائي الاتجاهعمود حديدي متوسط
الارتفاع القياسي: 1100 مم (تتوفر ارتفاعات بريد العميل)
مصممة للزجاج 10-15 ملم أو حسب متطلباتك
زوايا قابلة للتعديل تقف خارج تصميم الدرج أو الشرفة وما إلى ذلك.

2. الفولاذ المقاوم للصدأ مربع العنكبوت رسم البعد للرجوع اليها:

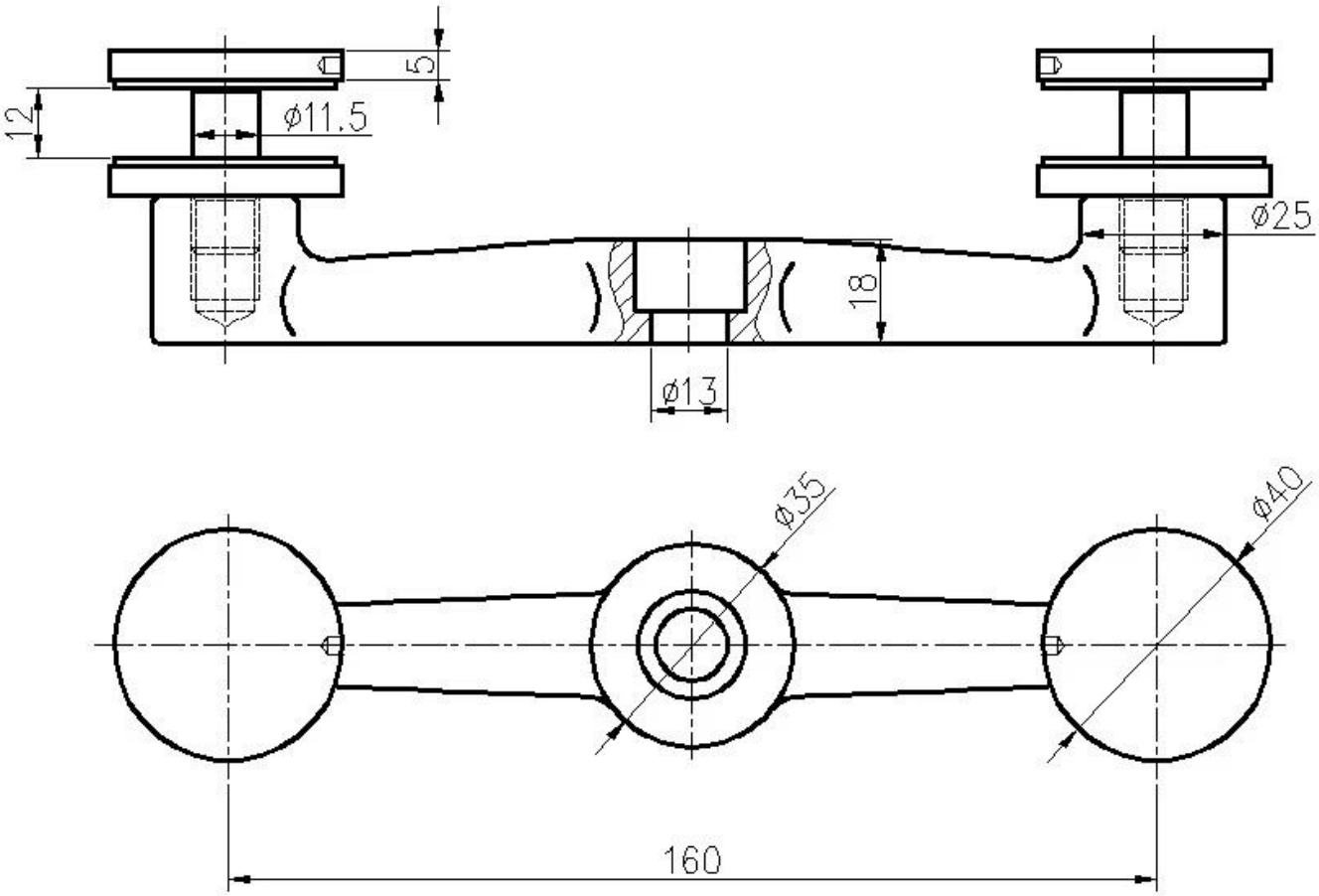
5
12
ø11.5
ø25
18
ø13
ø35
ø40
160

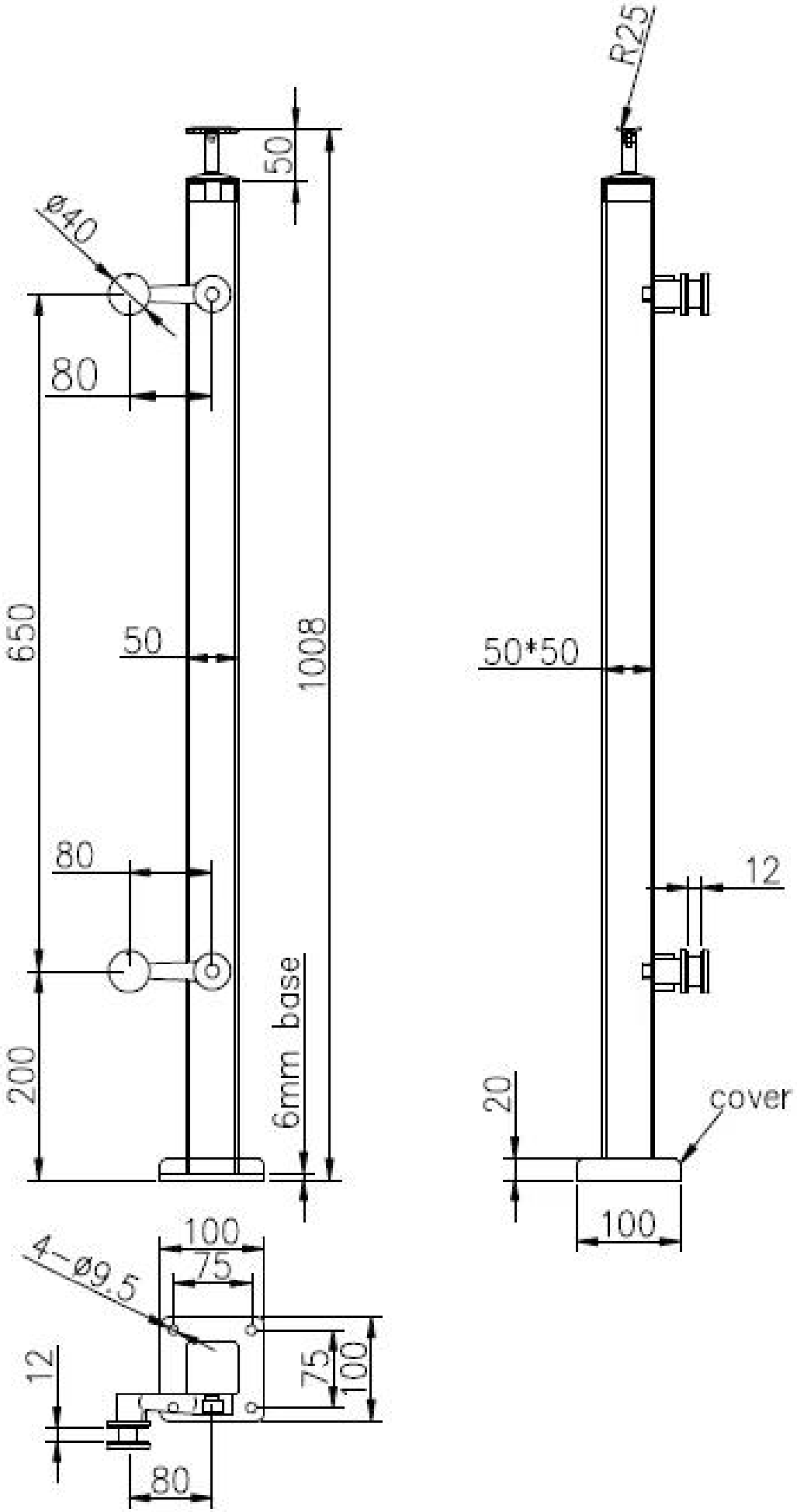
R25
50
ø40
80
650
50
1008
50*50
80
12
200
6mm base
20
cover
100
100
4-ø9.5
75
12
75
100
80

3. درابزين فرملس درابزين درج درابزين الفولاذ المقاوم للصدأ آخر:

أعلى قوس درابزين قابل للتعديل لدرابزين أنبوب مربع أو دائري:

طريقة وسيطة بوست 2:

طريقة نهاية بوست 1:

صور التغليف: 1 قطعة / كيس بلاستيكي ، 2-4 pcs / ctn. 4.

مشروع الصور:

KEBIL科比奥®

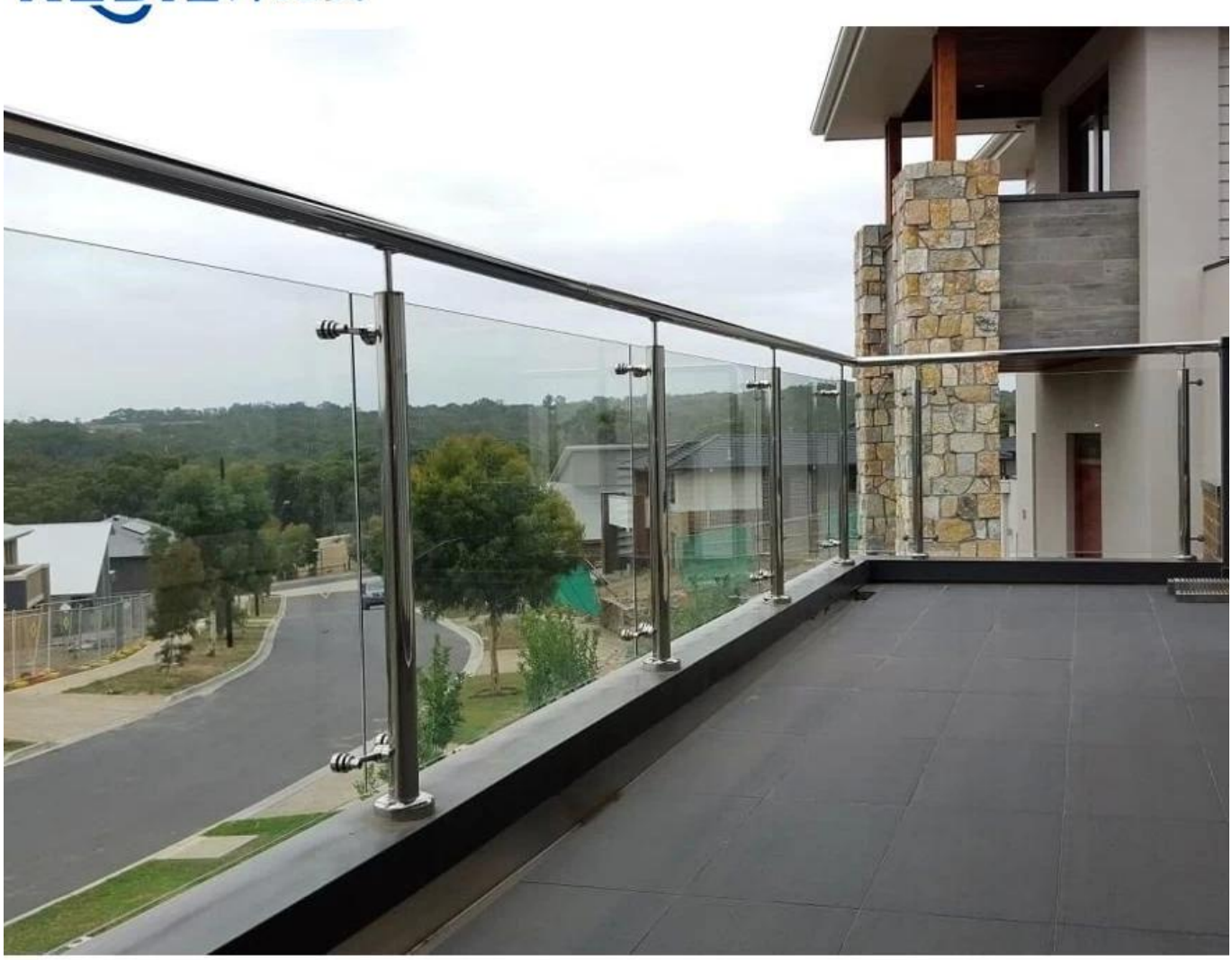

يرجى الاتصال بنا بحرية لمزيد من المعلومات:
البريد الإلكتروني: sales03@launch-china.cn
الاتصال: حواء تشاو
HP / WhatsApp / WeChat: +8613686807796