ساحة حديدي الزجاج الأجهزة الزجاج إلى الزجاج حامل المشبك

وصف المنتج

المنتج ناأنا	زجاج حديدي الأجهزة مربع الزجاج إلى المشبك حامل الزجاج
مواد	الفولاذ المقاوم للصدأ 304 أو 316
إنهاء	ميرو / الانتهاء من الساتان
طريقة M.L anufacture	التصنيع باستخدام الحاسب الآلي أو الصب. يعتمد على الكمية.
لسمك الزجاج	الزجاج أو متطلبات العملاء 10-12mm
المشبك الزجاج حسب الطلب	متاح. نحن المصنع
استعمال	تستخدم بين الزجاج إلى الزجاج
الوضعية	،،، درابزين زجاجي للشرفة ، الدرج ، سطح السفينة ، سياج حمام السباحة
التركيب	زجاج متزايد
عينة	متاح للتحقق الجودة قبل النظام
تفتيش مصنع	متاح
التعبئة والتغليف السلامة	كيس فقاعة - صندوق من الورق المقوى - الكرتون
معتمد	(نعم (يمكن تقديم تقرير اختبار المواد
OME & ampأوديإم الخدمة ؛	اتوفرة

□□□□□□ □□□□□□ □□□□□□

(1) 80-□□□□□□□ □□□ □□□□□□ □□□□□□ □□□ □□□□□□ □□□□X35

KEBIL科比奥® SHENZHEN LAUNCH CO.LTD
LAUNCH INTERNATIONAL LIMITED

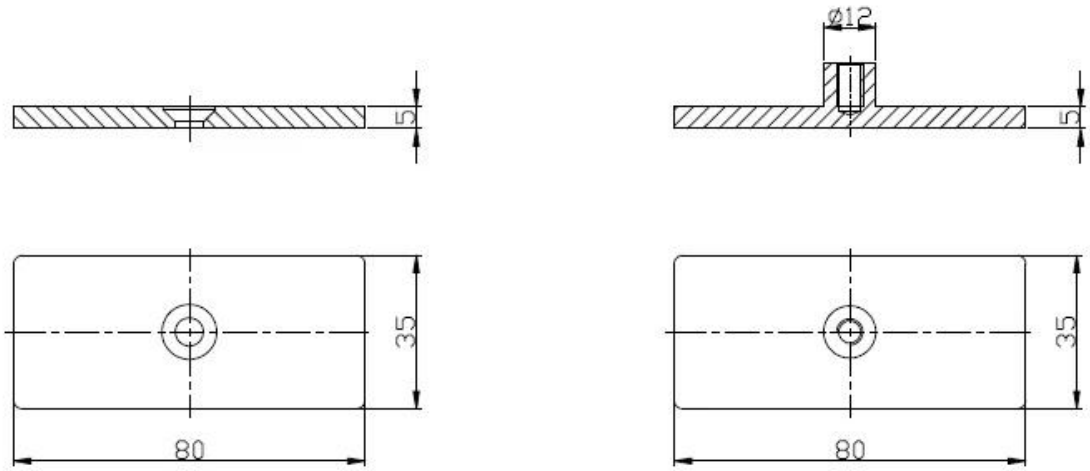

(2) □□□□□□ □□□ □□□□□□ □□□□ □□□ □□□

STAINLESS STEEL BALUSTRADE AND FITTINGS

KEBIL科比奥 SHENZHEN LAUNCH CO., LTD

http://www.chinabalustrade.com

GLASS CLAMP

Part No.	Material	Finish	Size	Glass thickness
▪ G102 ▪ G102R	▪ AISI 304 ▪ AISI 316	▪ Satin ▪ Mirror	▪ 44x44x25mm ▪ 48x44x25mm	▪ 8-10mm

Part No.	Material	Finish	Size	Glass thickness
▪ G103 ▪ G103R	▪ AISI 304 ▪ AISI 316	▪ Satin ▪ Mirror	▪ 50X40X22mm ▪ 52X40X22mm	▪ 6-8mm

Part No.	Material	Finish	Size	Glass thickness
▪ G104 ▪ G104R	▪ AISI 304 ▪ AISI 316	▪ Satin ▪ Mirror	▪ 50X40X26mm ▪ 52X40X26mm	▪ 8-10mm

Part No.	Material	Finish	Size	Glass thickness
▪ G105 ▪ G105R	▪ AISI 304 ▪ AISI 316	▪ Satin ▪ Mirror	▪ 55X45X28mm ▪ 58X45X28mm	▪ 10-12mm

Part No.	Material	Finish	Size	Glass thickness
▪ G106 ▪ G106R	▪ AISI 304 ▪ AISI 316	▪ Satin ▪ Mirror	▪ 50X40X25mm ▪ 52X45X25mm	▪ 6-8mm ▪ Used at corner

Part No.	Material	Finish	Size	Glass thickness
▪ G107 ▪ G107R	▪ AISI 304 ▪ AISI 316	▪ Satin ▪ Mirror	▪ 63x45x28mm ▪ 68x45x28mm	▪ 10mm

Part No.	Material	Finish	Size	Glass thickness
▪ G108 ▪ G108R	▪ AISI 304 ▪ AISI 316	▪ Satin ▪ Mirror	▪ 55x55x25mm ▪ 58x55x25mm	▪ 10-12mm

Part No.	Material	Finish	Size	Glass thickness
▪ BC-60	▪ AISI 304 ▪ AISI 316	▪ Satin ▪ Mirror	▪ Dia 60mm	▪ 8-12mm

Part No.	Material	Finish	Size	Glass thickness
▪ BC-80x35	▪ AISI 304 ▪ AISI 316	▪ Satin ▪ Mirror	▪ 80x35mm	▪ 8-12mm

Part No.	Material	Finish	Size	Glass thickness
▪ CB-180	▪ AISI 304 ▪ AISI 316	▪ Satin ▪ Mirror	▪ glass to wall	▪ 8-12mm

Part No.	Material	Finish	Size	Glass thickness
▪ CB-90	▪ AISI 304 ▪ AISI 316	▪ Satin ▪ Mirror	▪ 52x52x25mm	▪ 8-12mm

Part No.	Material	Finish	Size	Glass thickness
▪ PV-90	▪ AISI 304 ▪ AISI 316	▪ Satin ▪ Mirror	▪ 50x51.3mm	▪ 8-12mm

Part No.	Material	Finish	Size	Glass thickness
▪ PV-180	▪ AISI 304 ▪ AISI 316	▪ Satin ▪ Mirror	▪ 60X25mm	▪ 10-12mm

BC-80x35

- Square 80x35mm clamps
- To hold 180° glass panels
- For 8-12mm glass

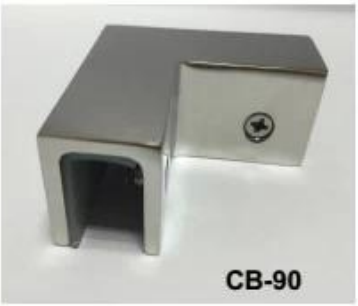

CB-90

- Corner glass clamp
- To hold 90° glass panels
- For 8-12mm glass

BC-60

- Round φ60mm clamps
- To hold 180° glass panels
- For 8-12mm glass

PV-90

- Corner glass clamp
- To hold 90° glass panels
- For 12-15mm glass

CB-180

- Glass to wall clamps
- For 8-12mm glass

PV-135

- Corner glass clamp
- To hold 135° glass panels
- For 8-12mm glass

□□□□□□□□ □□□□□□ □□□ □□□□□□□ □□□□ □□□□□□ □□□□□□□ (3).

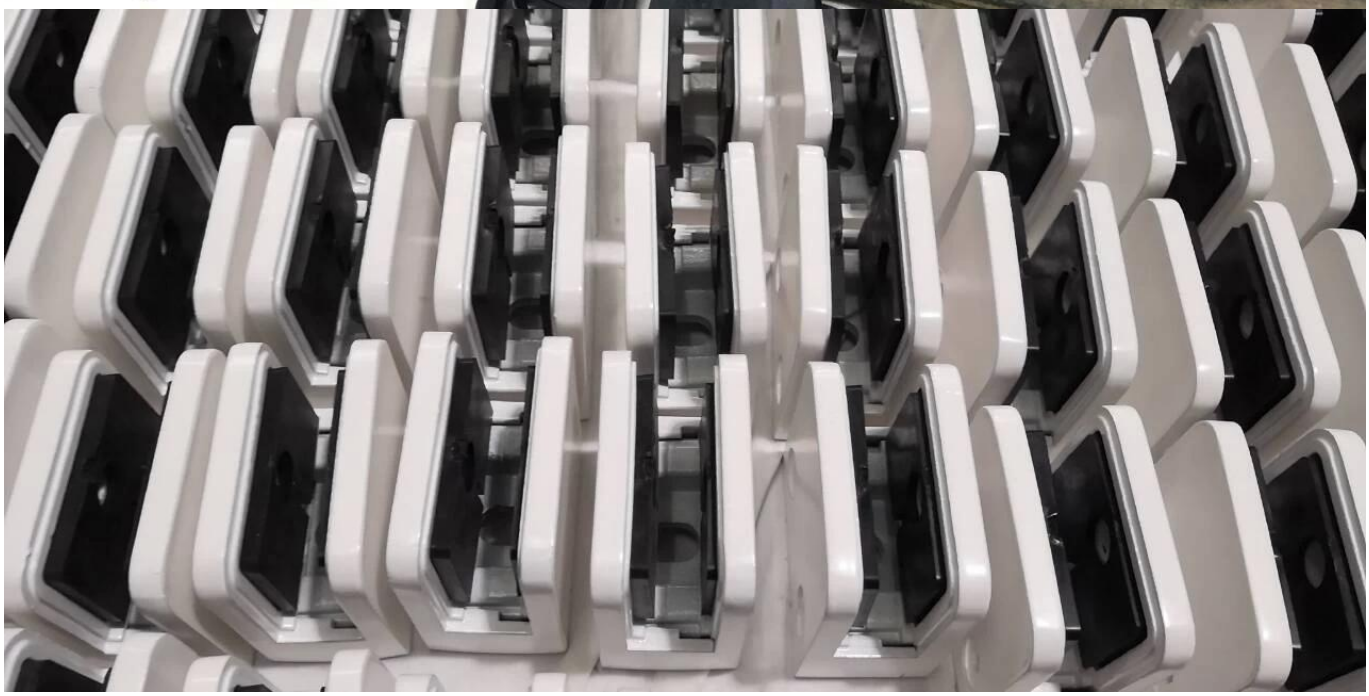

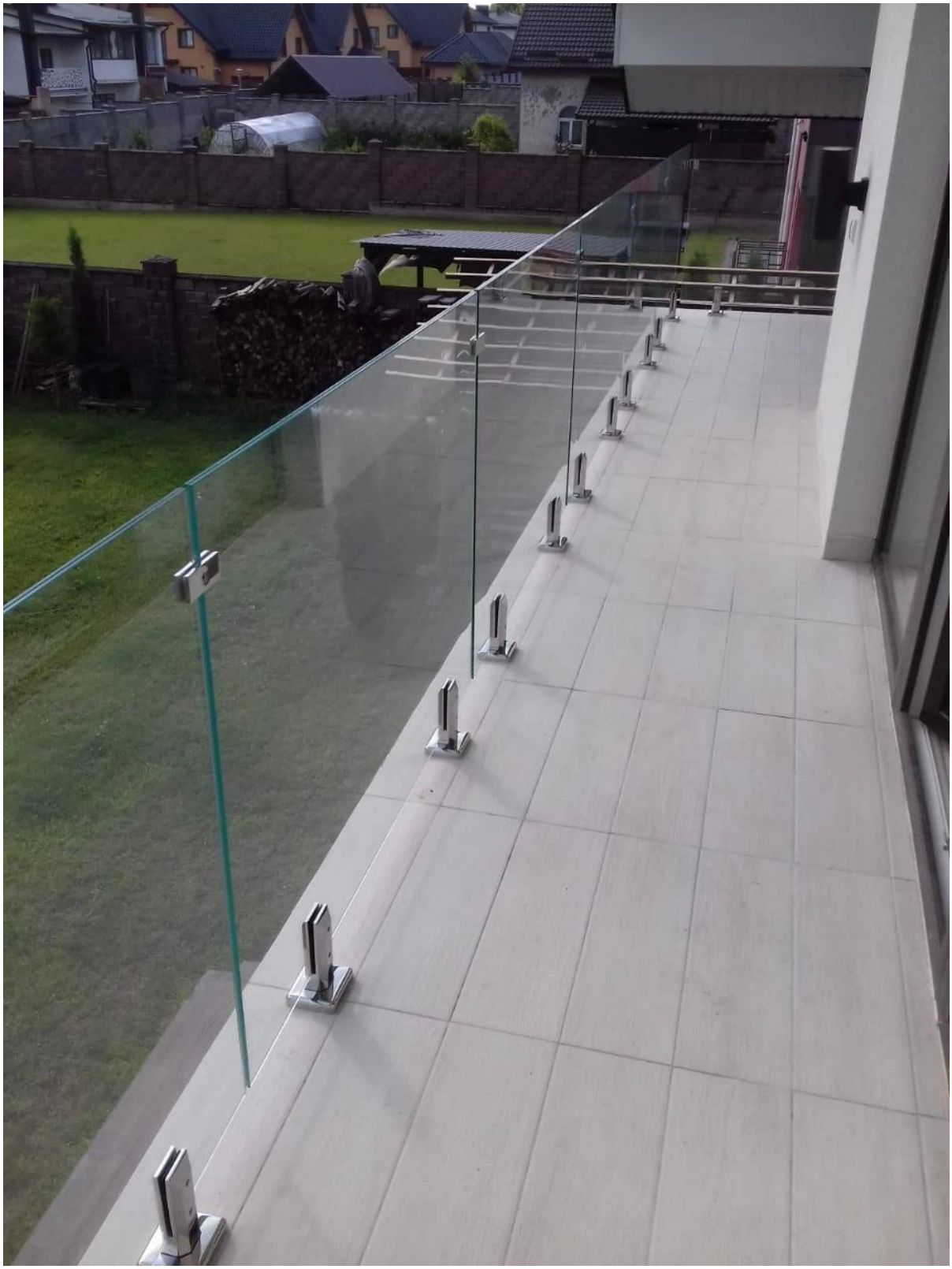

□□□□□□ □□□□□□ □□□□□

□□□□□□□□ - □□□□□□ □□□□□ □□ □□□□□ - □□□□□ □□□ .1
□□□ □□□□□□□□ □□ .2 requorements .□□□□□□□□

□□□□□□□□□□

□□□□□ □□ .1
.□□□□□□□ □□□ □ □□□

□□□□□□□□ □□□□□□ □□□□□□□ □□ .2
.□□□□□□ □□□□□ □□□ □□□ □□□□□□ □□□□□□□□ □□□□□ □ □□□□□□□ □□□□□□ □□□□□ □□□ □ □□□

3 . what □□□□□□ □□ □□□□□□□
316 □ 316 □ 304 □□□□□□ □□□□□□□□ □□□□□□□□ □□ □□□□□□□ □□□□□□L .2205 □□□□□□□□

4 . what □□□□□□□ □□□ □□
.□□□□□□□□ □□□□□ 1 □□ □□□□□□□□□ □□□ □□ □□□

□□□□□□□□□□ □□□□□□ □□ □□□ □□ .5
□□ □□□□□□ □□□□□ □□□ T / T □ LC □ PayPal □ West Union □ .□□□

6 . what □□□□□□□ □□□□□□ □□
□□ □□□□□□ □□□□□□ □□□ T / T □100□ □□ □30/70 □□ L / C .□□□□□□ □□

7 . what □□□□□□□□□ □□□ □□
.□□□□□□ □□□□□ □□□ □□□□□ □□□□□ 30 □□□ □□□□□ 5 □□ □□ □□□□□□ □□□□□□□□ □□□

□□□□□ □□ .8 oem □□□□□□□□ □□□□□□□ □ □□□□□□ □
□□□□□ □□□□□ □□□ □ □□□ OEM □ ODM.

9. □□□□□□□ □□□ □□ □□□□□ □□□□□□□ □□
□□□□□□□□ □□□□□□ □□ □□□□□□□□ □□□□□ □□□□□ □□ □□ □□□□□□□□ □□□□□ .□□□□□□ □□□ □□ □□□□□ □□□□□ □□□ □ □□□
.□□□□□ 12 □□□□□ □□

□□□□□

!□□□□□ 24 □□□□□ □□ □□□□□□ □□□□□ □□□ .□□□□□□ □□□ □□□□□ □ □□□□□□ □□ □□□□□□□□□□□ □□
:□□□□□□□ □□□□□□ □□□ □□□□□□□□ □□□□□ □ □□□□□ □□□□□□□□ □□□

□□□□□□□□□□□ □□□□□□□: sales04@launch-china.cn
7559 8603 (755-86) :□□□□
□□□□□□ -: launch_04
-Mob / 1353050626-86 + :□□□□□□□□ □□□□□ □□□□□

KEBIL科比奥®

深圳市朗驰商贸有限公司
SHENZHEN LAUNCH CO., LTD.
朗驰国际有限公司
LAUNCH INTERNATIONAL LIMITED.

董 萍 Doris Dong

Senior Sales Representative

(86) 135 3050 6265

深圳市南山区南山大道1092号亿利达大厦B区3栋5003

Room 5003, Building 3, Yilida Building, No.1092 Nanshan Road, Nanshan District, Shenzhen, China postal code 518054

(86-755) 8603 7559

(86-755) 8637 2611

sales04@launch-china.cn

www.launch-china.com

www.chinabalustrade.com