قوس الزجاج المواجهة ، البراغي المواجهة الزجاج ، زجاج جدار المواجهة
مواصفات:

اسم المنتج	قوس الزجاج المواجهة ، البراغي المواجهة الزجاج ، زجاج جدار المواجهة
مواد	الفولاذ المقاوم للصدأ 304/316
اسم آخر	المواجهة الزجاجية ، الدرابزين الزجاجي المواجهة
إنهاء	مرآة مصقولة ، أو ساتان حزين
حجم المواجهة الزجاج	بولت ، وشملت طوقا المطاط السليكون M12 * 120mm ، 50 الجسمx30mm ، 50 قبعةx12mm
لسمك الزجاج	12-19mm ، أو حسب متطلبات العملاء
حفر حفرة الزجاج	قطر 14 ملم مطلوب في الزجاج
الوزن الصافي	750G / قطعة
متزايد	الجدار تصاعد / الجانب تصاعد / اللفافة المتصاعدة
موك	10 قطع
عينة	متاح
تصنيع المعدات الأصلية & amp؛ خدمة التصميم	مقبول
الوضعية	تصميم السلالم الداخلية والخارجية ، درابزين الشرفة ، درابزين زجاجي بدون إطار ، تصميم شرفة جولييت ، درج عائم
تفتيش مصنع	متاح

ضياء 50 مم المواجهة الزجاجية / زر في **الانتهاء من الساتان**:

ضياء 50 مم المواجهة الزجاجية / زر في **الانتهاء من مرآة**:

KEBIL科比奥®

مع المسمار الخشب للتركيب إلى الركيزة الخشبية:

KEBIL科比奥®

رسم تقنى _ رسم عن طريق الكمبيوتر:

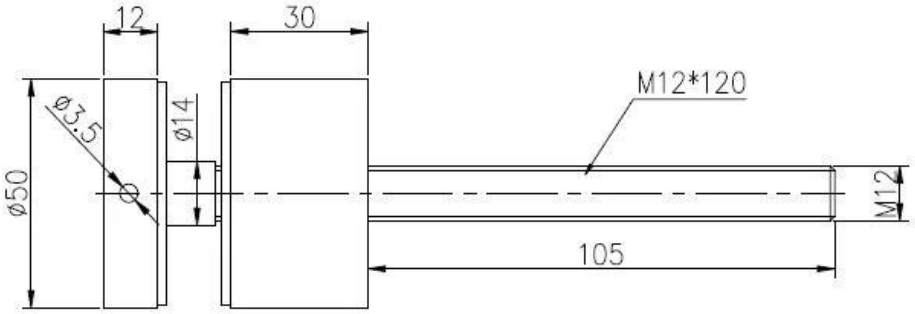

Salesman		Project name	

深圳市朝驰商贸有限公司 SHENZHEN LAUNCH CO.,LTD.			
Design	Jacky	Drawing NO:	
Check			
Craft		Name:Standoff	
Audit			Revision
Approve			V001

Quantity	Total	Page

Surface treatment		Propotion
Material	SS 316	1:1
No note of outity size tolerance		
Linear tolerance	X.	±0.1
	X.X	±0.1
	X.XX	±0.1
Angle tolerance	X.	±1°
	X.X	±0.5°

A4

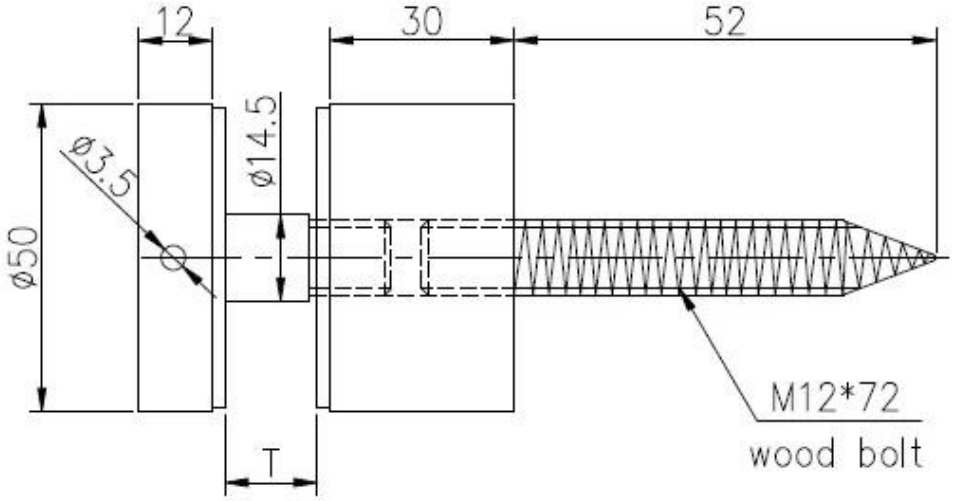

			深圳市朗驰商贸有限公司 SHENZHEN LAUNCH CO.,LTD.				Surface treatment		Propot
			Design	Jacky	Drawing NO:SF-50		Material		1:1
			Check				No note of entity size tolerance		
			Craft		Name:Standoff		Linear tolerance	X.	±0.1
Quantity	Total	Page	Audit			Revision		X.X	±0.1
								X.XX	±0.1
			Approve			V001	Angle tolerance	X.	±1°
								X.X	±0.5°

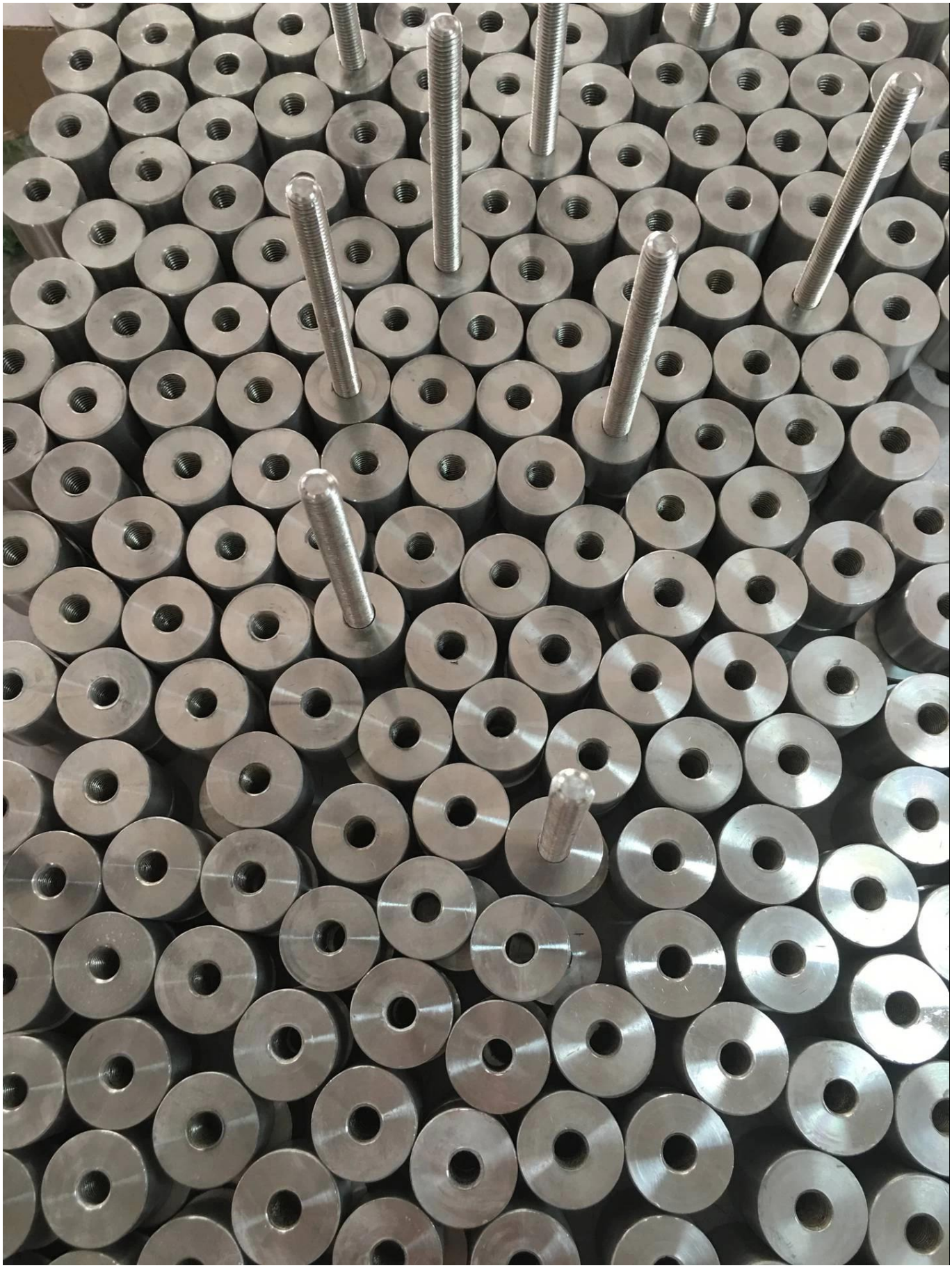

صور المشروع:

زجاج الدرابزين نظام الدرابزين الفولاذ المقاوم للصدأ

مواقد زجاجية من الفولاذ المقاوم للصدأ لدرابزين زجاجي بدون إطار

الفولاذ المقاوم للصدأ المواجهة ، قوس عن تصميم حديدي درج

معلومات الشركة:

Shenzhen Launch Co., Ltd was established in 2004, located at Nanshan District, Shenzhen, and one hour by car from Hongkong International Airport. Our main product is high-grade building materials includes stainless steel balustrade post, staircase handrail, balcony guardrail, swimming pool fence and other high-grade building materials. All the products are designed strictly according to the high-end market requirements. We have our own factory in Tangxia Town, Dongguan, has a variety of precision equipment more than 50 sets: CNC lathe, milling machine, punching machine, pipe cutter, argon welder, drilling machine, polisher, etc. which can provide customers with complete product processing services. With the German SPECTRO Spectrometer, we insist on testing every batch of materials to ensure that the material is highly qualified. We also have hardness gauge, secondary element and other test equipment to ensure the products meets customers' requirements.

ABOUT US

OUR ADVANTAGE

Please do not hesitate to contact us if you have any requirement regarding our production lines, you can expect a timely reply with professional solutions!

Own factory, shortest lead time.

Can help customers design product drawings based on customer ideas and design engineering installation drawing according to the customer site sketch.

Sample order, trial order acceptable.

Provide material test report to ensure that the material is qualified.

13 years of industry experience, we can help customers recommend the best solution to help customers save cost.

OUR FACTORY

More than 13 years experience in hardware industry design and processing, we can provide customized services from design to the sample and small batch trial production.

OUR CERTIFICATE

With premium quality, competitive price and superior service, we won a lot of customers' favor.
Our products are popular in North America, European and Australia.

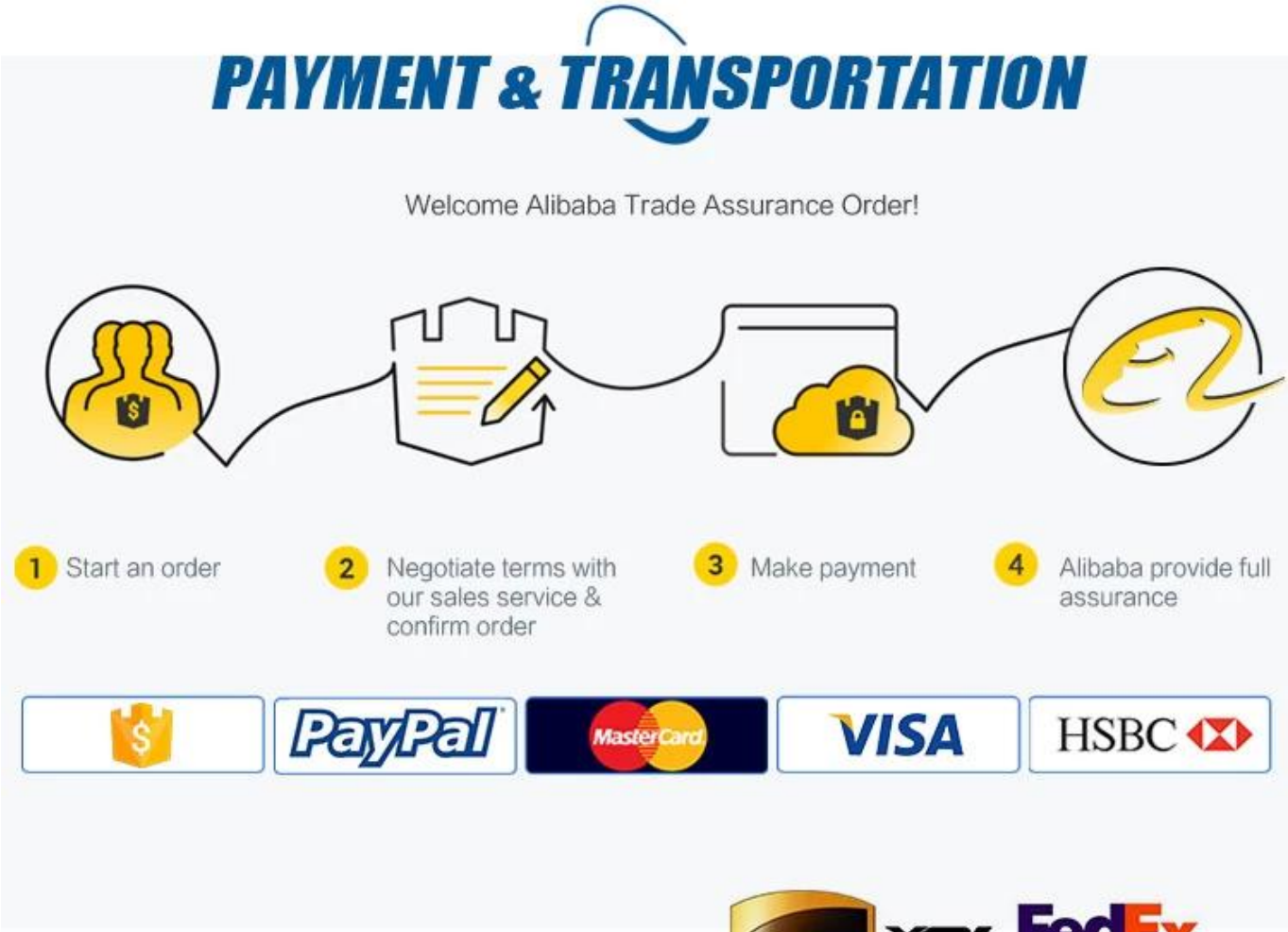

اتصل بنا الآن لمزيد من المعلومات!

البريد الإلكتروني: sales03@launch-china.cn
Mob: +8615907334556