الزجاج جدار المفصلي ساحة الربيع عن قرب الذات مفصلات بركة المبارزة استخدام الفولاذ المقاوم للصدأ زجاج المفصلي

اسم المنتج	**الزجاج جدار المفصلي ساحة الربيع عن قرب الذات مفصلات بركة المبارزة استخدام الفولاذ المقاوم للصدأ زجاج المفصلي**
رقم الكود	جي
مادة	الفولاذ المقاوم للصدأ 316
صقل الأسطح	ماتي أسود، صقيل نحى أو مرآة مصقول
زجاج مناسب	مم و 10 ملليمتر غيتس الزجاج 8
اكتب	الربيع المفصلي، المفصلي وثيق النفس، المفصلي الثقيلة
اقصى حموله	كلغ 32-30
تطبيق	غلاسSPool Fencing، الدرابزين الزجاج والسور

زجاجلميدانبريدأوحائطمفصل:

□□□□□□□□ □□□ □□□□□□□

□□□□□□□□□□□□□

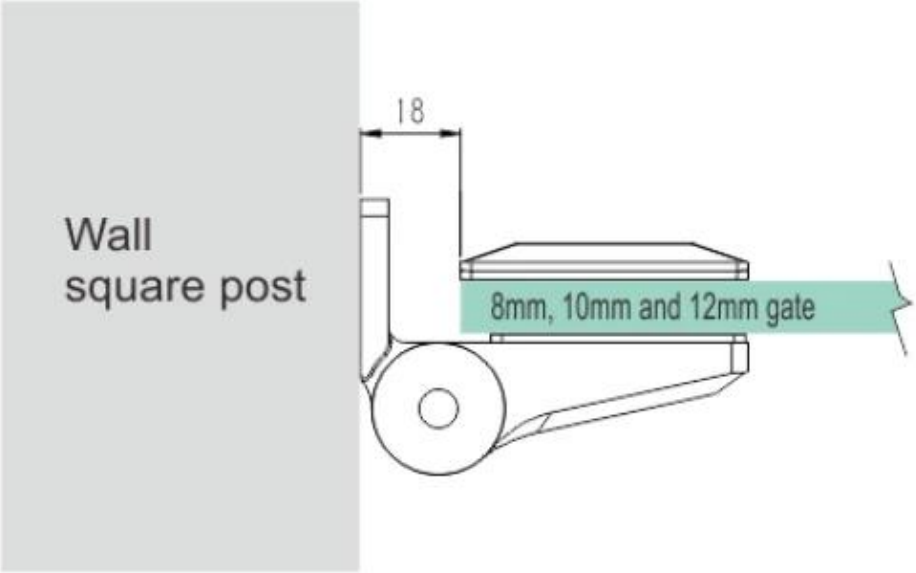

درجةزجاجلزجاجمفصل.180

لو سمحت اتصل نحن بالنسبة أكثر معلومة:
حواء
بريد الالكتروني:sales03@launch-china.cn.
HP / WhatsApp:+861368680779.