لون الذهب الكهربائية مطلي دوبلكس 2205 المشابك حنفية الزجاج لسياج حمام سباحة فرملس أو شرفة الدرابزين البلوستات.

سمات -

1. نموذج SBM
2. مواد دوبلكس 2205.
3. مطلي elctro إنهاء لون الذهب
4. زجاج سميكة mmتستخدم ل 13.52-10
5. لا حاجة ثقوب زجاجية، احتكاك صالح
6. حنفية قابل للتعديل مع لوحة التسوية

الرسم للذهب مطلي دوبلكس 2205 الزجاج حنفية

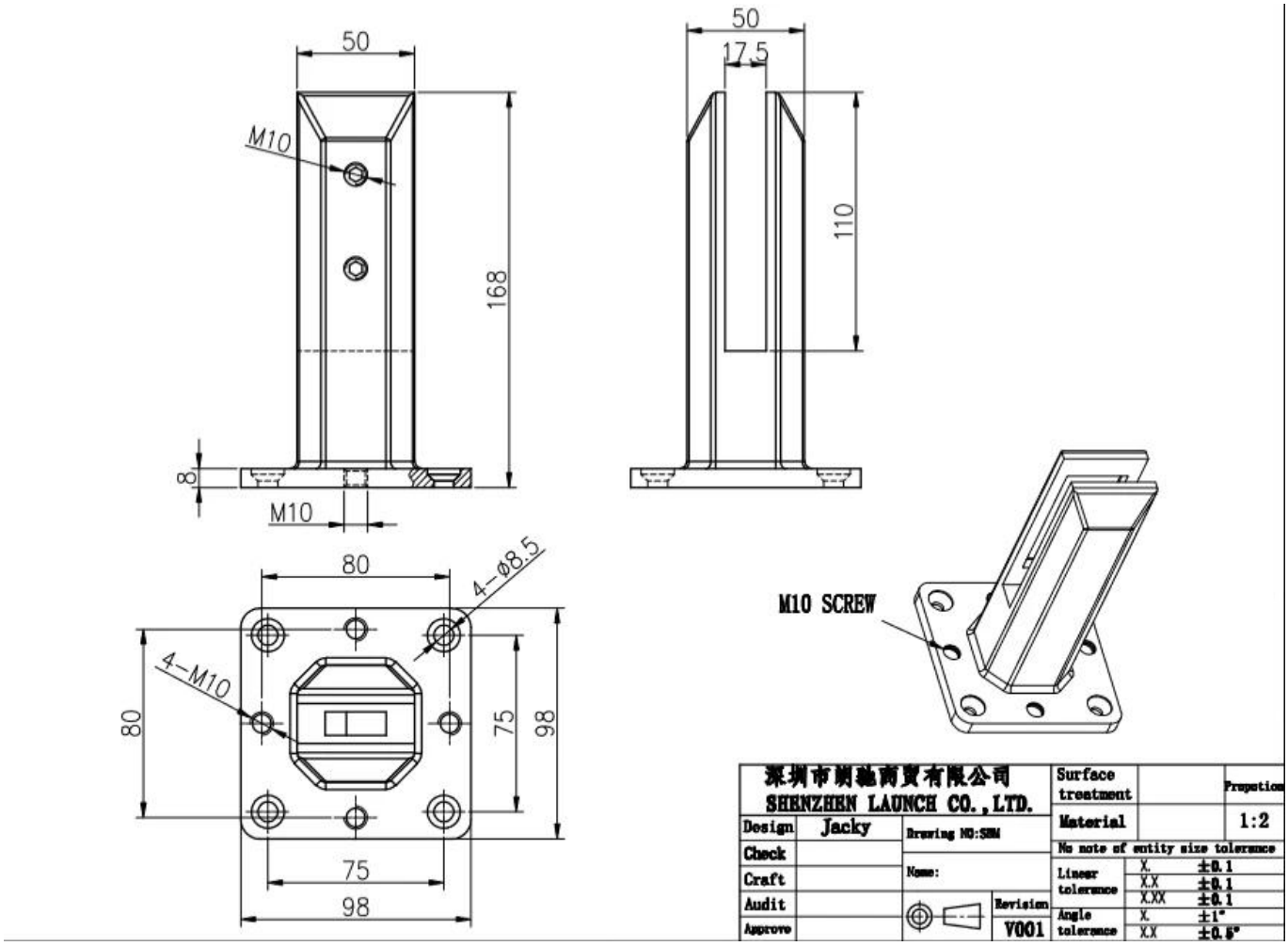

50
M10
168
8
M10
50
17.5
110
80
4-ø8.5
4-M10
80
75
98
75
98
M10 SCREW

深圳市朗驰商贸有限公司 SHENZHEN LAUNCH CO., LTD.			Surface treatment		Propotion
Design	Jacky	Drawing NO:SBM	Material		1:2
Check			No note of entity size tolerance		
Craft		Name:	Linear tolerance	X.	±0.1
				X.X	±0.1
Audit		Revision		X.XX	±0.1
Approve		V001	Angle tolerance	X.	±1°
				X.X	±0.5°

غير لامع أسود

الساتان النهاية