□□□□□□□□ □□□□ 180 □□□□ □□□□□□□□ □□□□□□ 304/316 □□□□□ □□□□□□□ □□□□□□□ □□ □□□□□□□□ □□□□□ □□□□□□ □□□□□.

□□□□□	BC-32
□□□□	304/316 □□□□□ □□□□□□□ □□□□□□□
□□□□□	□□□□□□□ □□□□□□□ □□□□□□□□□ □□□□□□
□□□□□□ □□□□	10-12mm
□□□□□	□□□□□□ □□□□□ 2 □□□ □□□□□□ □ □□□□□ □□□□□□□
□□	2 □□□□□□□ □□□□□

□□□□ 180 □□□□ □□□□□ □□□□□□□ □□□□□□□ □□□□□□□ □□□□□□ □□□□□ □□□□□□□ □□□□□-

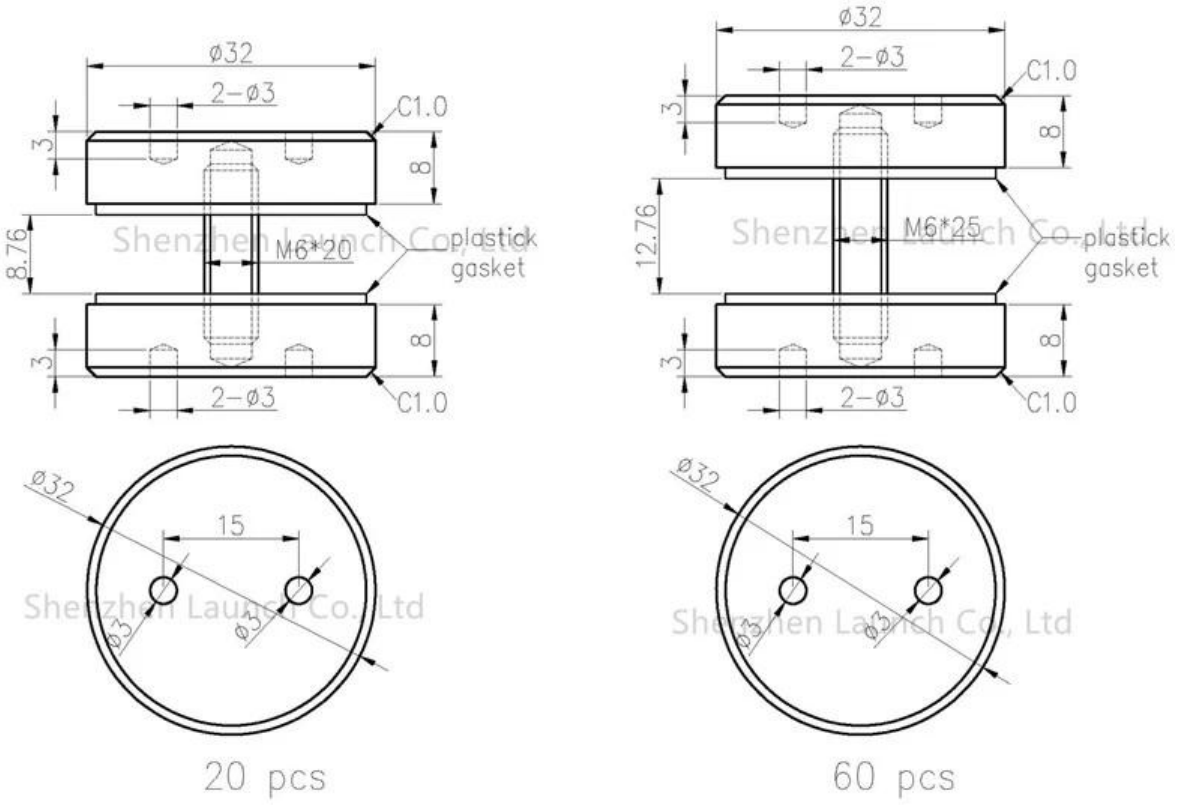

□□□□ 180 □□□□ □□□□□ □□□□□□□ □□□□□□□ □□□□□□□ □□□□□□ □□□□□□□ □□□□□ □□ □□□□□□□ □□□-