1. الوصف

-الفولاذ المقاوم للصدأ 304/316 الدرابزين القوس حامل الزجاج الدرابزين
-إنهاء: مرآة أو الساتان
-مختلفة الحجم يتوفر (يرجى موافاتنا بالرسم والكمية لمساعدتنا على اقتباس)

2. صورة المنتج

كتالوج قوس درابزين

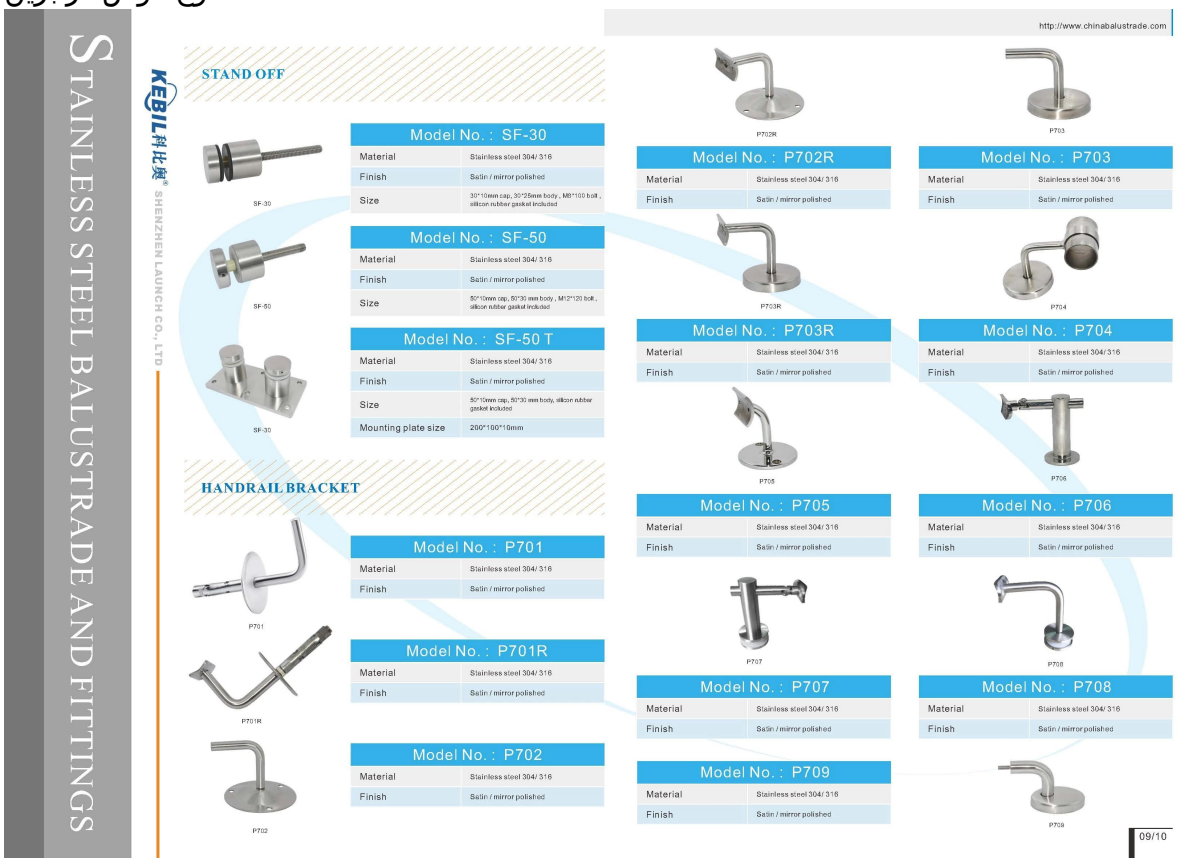

تصميم المنتج الجديد

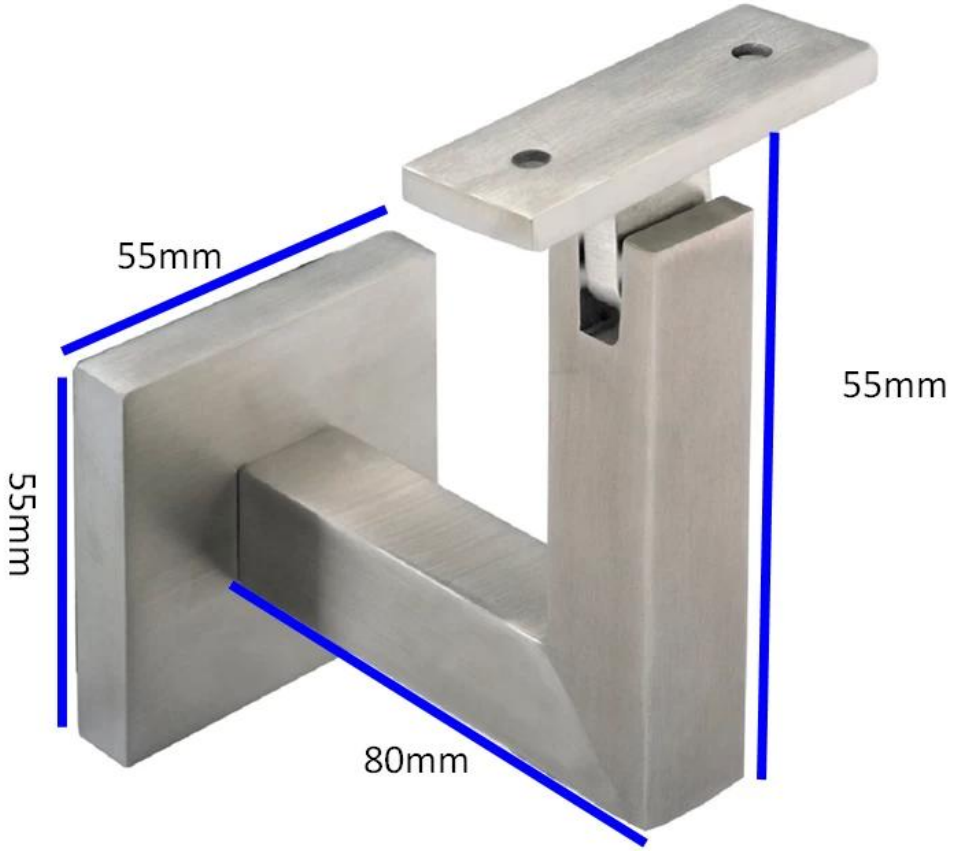
55mm
55mm
55mm
80mm

□□□□□□□ □□□□ □□□□□□□□□ □□□□□

3. التفاصيل

(SS أنبوب التصميم (نحن تخصيص أنبوب SS + بركة درابزين

قوس هنادرايل + خفف من الزجاج

قوس درابزين + المواجهة التصميم

4. التسليم والتغليف

- التسليم: 3-5 أيام قبل إكسبريس. 10-15 يوما قبل الشحن
- التعبئة: جهاز كمبيوتر واحد في كيس بلاستيكي واحد، ثم في مربع واحد.
- المهلة الزمنية: حوالي 20 يوما بعد الدفع. (فإنه ديبينت على الكمية)

packing	plastic bag+box+carton
production lead time	30-45 days ; also depending on your qty.
Shippment	DHL EXPRESS, TNT, UPS, EMS POCZTEX, FedEx Express, 中国邮政 CHINA POST
payment	HSBC 滙豐, WESTERN UNION FAST, RELIABLE, WORLDWIDE MONEY TRANSFER

5. المنتجات المرتبطة

□□□□ □□□□□ □□□□

5-مصنع وإصدار الشهادات

Factory Audit
Alibaba.com Trade Audit Report

企业法人营业执照（副本）

launch.china.en.alibaba.com

Factory Audit
Trade Audit Report

PONY 检 验 报 告
(Test Report)

6. العملاء

your ideas to life
build &
renovating
expo
Friday 4 July - Sunday 6 July 2014
Melbourne Exhibition Centre
16

7. الاتصال

董 萍 Doris Dong
Senior Sales Representative
(86) 135 3050 6265

深圳市南山区南山大道1092号亿利达大厦B区3栋5003
Room 5003, Building 3, Yilida Building, No.1092 Nanshan Road, Nanshan District, Shenzhen, China postal code 518054

(86-755) 8603 7559
(86-755) 8637 2611
sales04@launch-china.cn
www.launch-china.com
www.chinabalustrade.com

شكرا لك لزيارتك. الرجاء القيام هيست لا تتصل بنا لسعر المصنع مباشرة وتقديم المشورة الفنية.