G-R2 الزجاج إلى جولة آخر المفصلي SS316 الثقيلة صب

اسم العلامة التجارية: كيبيل

نوع: الزجاج إلى جولة آخر

المواد (التركيب الكيميائي)

304: C≤0.08 11.00-8.00 ني: 20.00-18.00 كر: Si≤1.00 S≤0.030 P≤0.045

316: C≤0.08 14.00-10.00 ني: 18.00-16.00 كر: Si≤1.00 S≤0.030 P≤0.045 3.00-2.00 مو:

التطبيق: شاشة زجاج فرملس

السطح: الساتان، مرآة

الزجاج سمك: 8 ملليمتر أو 10 ملليمتر أو 12 ملليمتر

الحجم: 1200 زجاج الباب x900 ملليمتر أو 1500 ملليمتر x 1200 ملليمتر

الوزن: n. w: 0.70kg، g. w: 0.75kg

التركيب: جانب واحد حفر اثنين من الثقوب / الجانب الآخر حفر اثنين من الثقوب في آخر

تسليم الميناء: شنتشن، الصين

موك: جهاز كمبيوتر شخصى 10

مصطلح الدفع: ل / c، الدفع الآمنة، ويسترن يونيون، تي تي، باي بال

عرض المنتج:

مرآة polised:

الحرير المصقول:

التعبئة:

365X330X230MM
365X330X230MM
365X330X230MM
365X330X230MM

رسم:

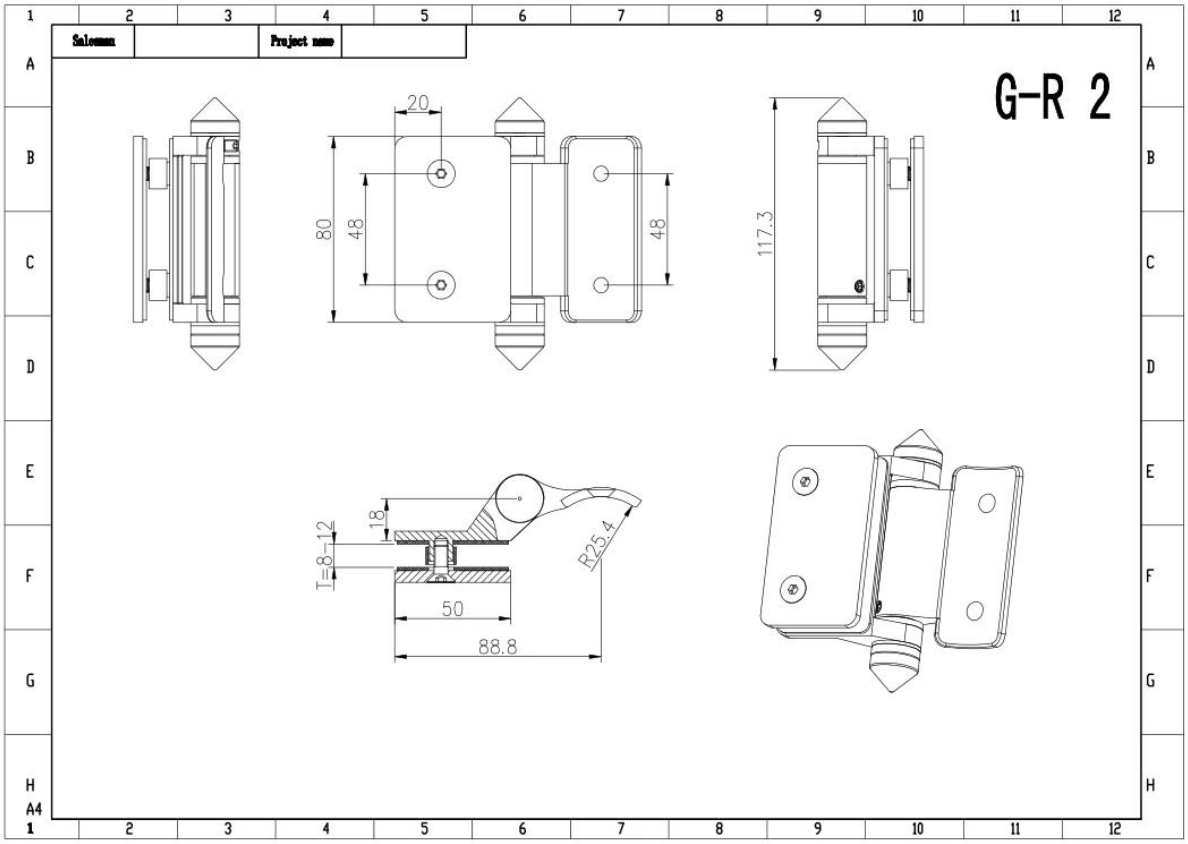

صورة المشروع:

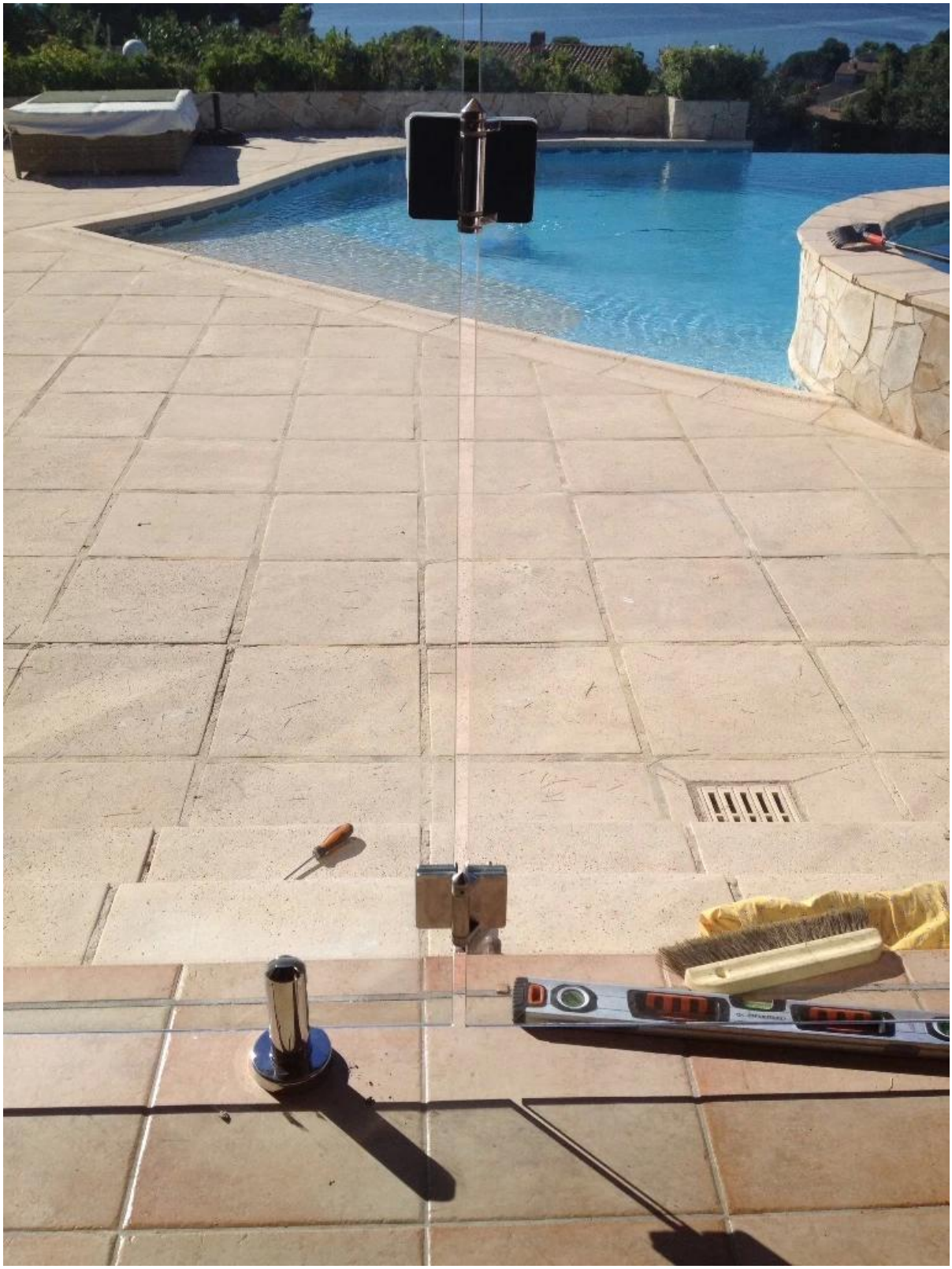

مرحبا بكم في الاتصال بنا للحصول على مزيد من المعلومات:

البريد الإلكتروني: sales03@launch-china.cn

موبيل: +8615907334556

KEBIL科比奥® SHENZHEN LAUNCH CO.LTD
LAUNCH INTERNATIONAL LIMITED

Eve Chow

Sales representative

M : +86 159 0733 4556
T : +86 755 8603 7559
E : sales03@launch-china.cn
A : B5-5003, Yilida Bldg, Nanshan District, Shenzhen