عالية الجودة الفولاذ المقاوم للصدأ 180 درجة المشابك الزجاج المشابك درابزين الزجاج

وصف المنتج

المنتج ناأنا	عالية الجودة الفولاذ المقاوم للصدأ 180 درجة المشابك الزجاج المشابك درابزين الزجاج
مواد	الفولاذ المقاوم للصدأ 304 أو 316
إنهاء	الساتان / Mirro
مصنعطريقة	التصنيع باستخدام الحاسب الآلي أو الصب. يعتمد على الكمية.
لسمك الزجاج	أو متطلبات العميل mmزجاج 10-12
نوع المشبك الزجاجي	المشبك الزجاجي المخصص
إستعمال	لحمل الألواح الزجاجية بزوايا مختلفة.
تطبيق	،،، درابزين زجاجي للشرفة ، السلالم ، السطح ، سياج المسبح
التركيب	زجاجتصاعد
عينة	متاح للتحقق الجودة قبل الطلب
تفتيش مصنع	متاح
تغليف السلامة	كيس فقاعة - صندوق كرتون - كرتون
معتمد	(نعم (يمكن تقديم تقرير اختبار المواد
خدمة OME & ODM	أمتاح

180 □□□□□□ □□□□□□ □□□□□□ □□□□

□□□□□ □□□ (1) CB-60

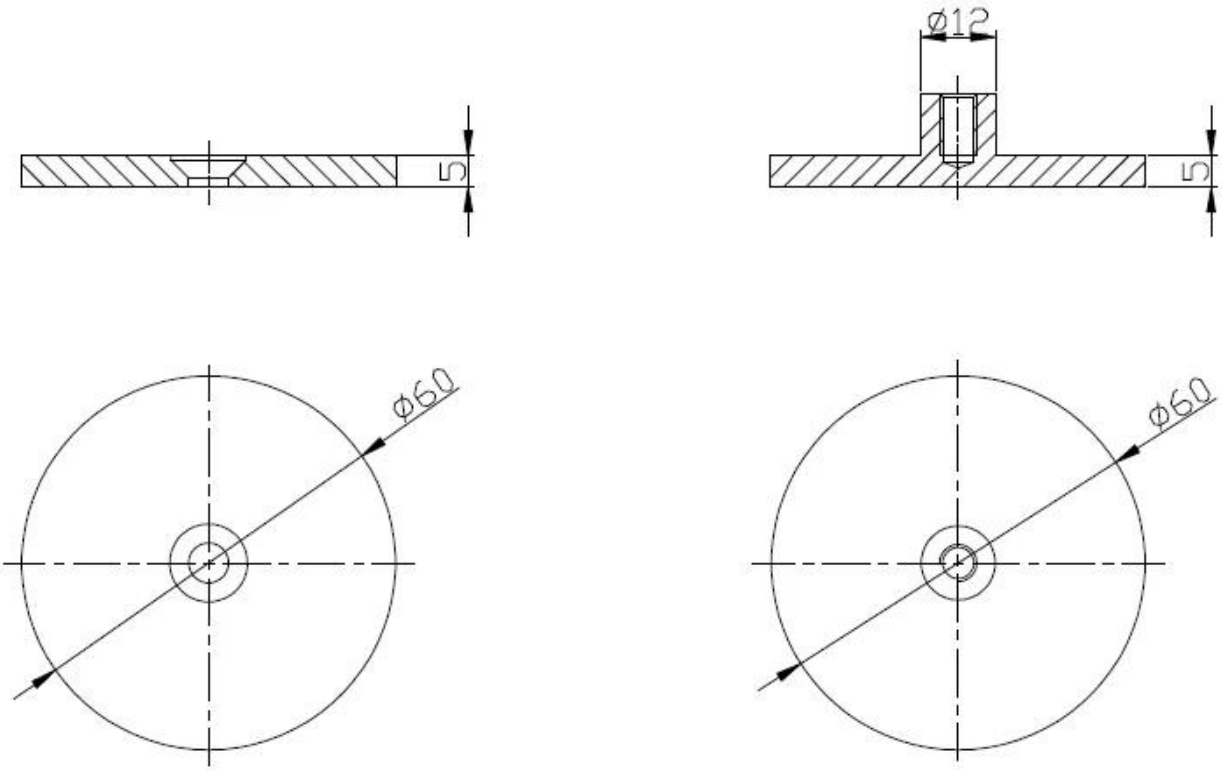

- .□□□□ □□□ .□□□□ □□□□ □□□□□□□□ □□□□□□ □□□□□ □□□□ □□□

□□□□□ □□□□ (2) BC-80x35

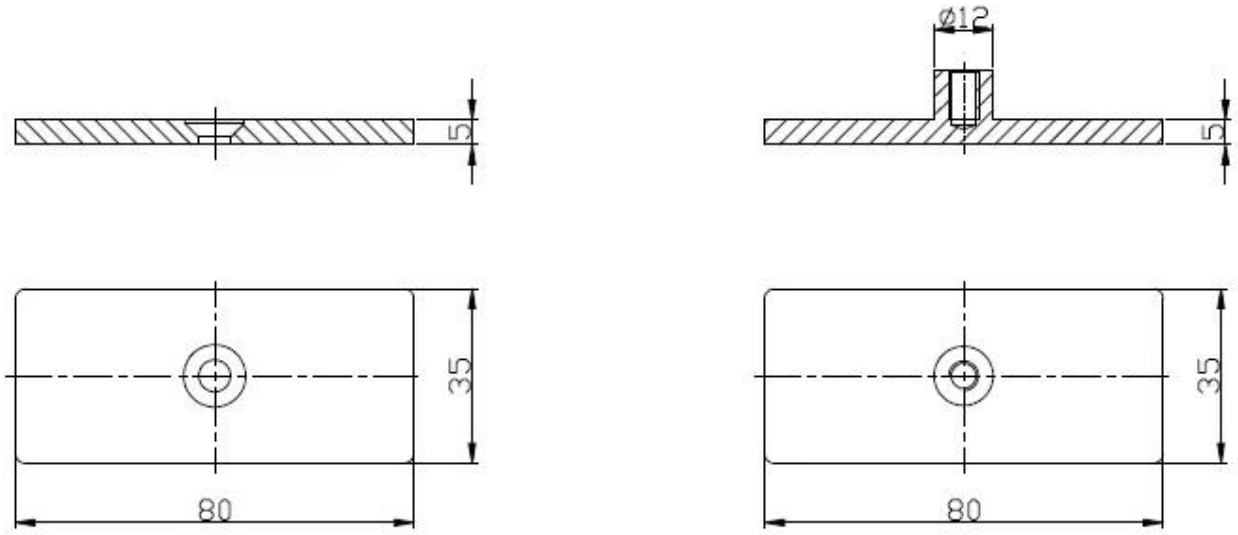

(3) □□□□ □□ □□□□ □□□□ □□□ PV-180

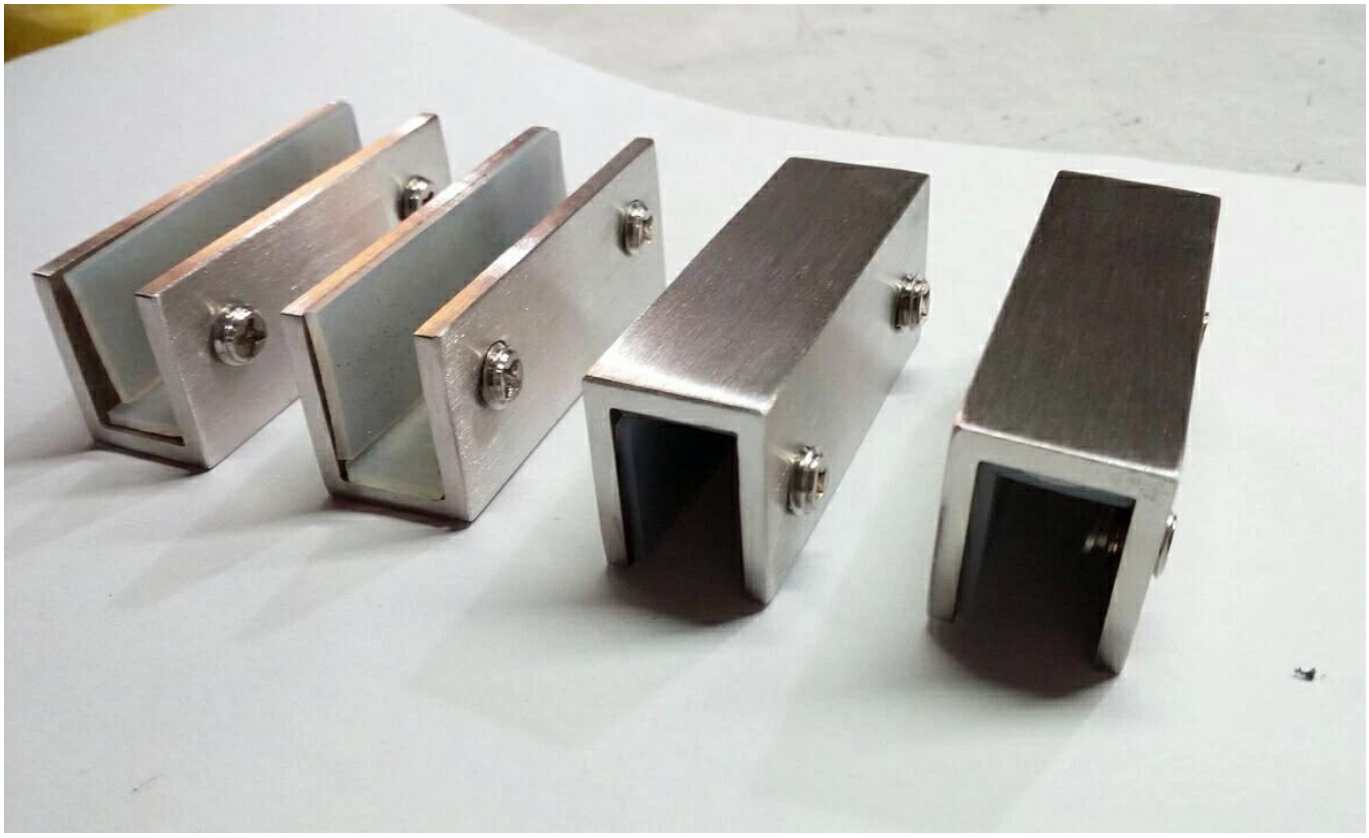

□□□□□ Glass Clamp 180 □□□□

KEBIL科比奥®

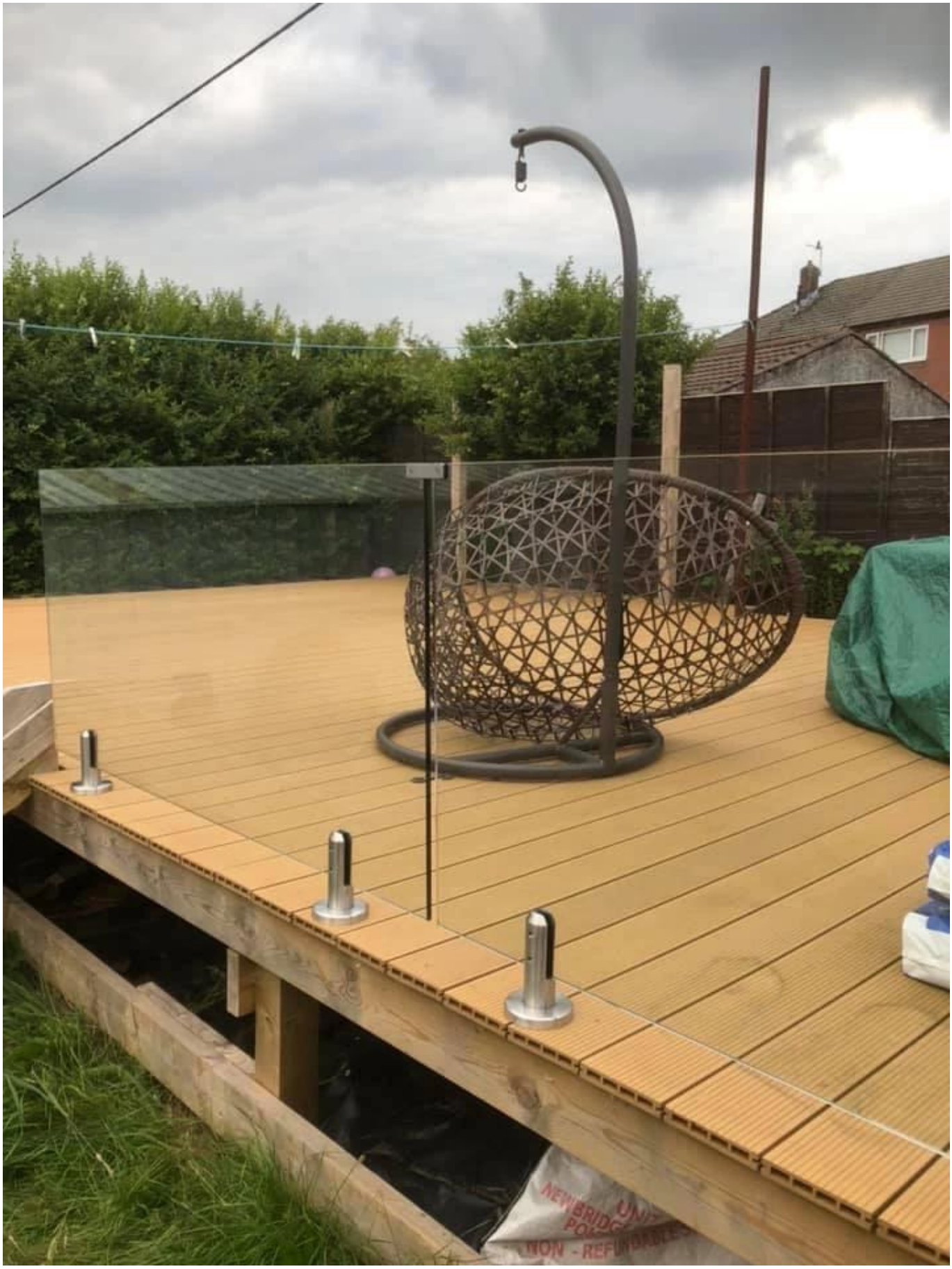
NEWBRIDGE
NON - REF

□□□□□□□□□□□□□□□□□□□□□□□□□□□□□□

BC-80x35

- Square 80x35mm clamps
- To hold 180° glass panels
- For 8-12mm glass

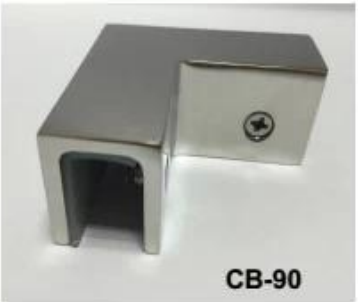

CB-90

- Corner glass clamp
- To hold 90° glass panels
- For 8-12mm glass

BC-60

- Round φ60mm clamps
- To hold 180° glass panels
- For 8-12mm glass

PV-90

- Corner glass clamp
- To hold 90° glass panels
- For 12-15mm glass

CB-180

- Glass to wall clamps
- For 8-12mm glass

PV-135

- Corner glass clamp
- To hold 135° glass panels
- For 8-12mm glass

Drawing	Picture	Ref.	A	B	C	D	E
		G108	55	55	30	11	0
		G108R	58	55	30	11	R25.4
		G101	51	41	25	11	0
		G101R	55	41	25	11	R21.5/R25.4
		G102	44	44	25	11	0
		G102R	48	44	25	11	R21.5/R25.4
		G103	50	40	22	8	0
		G104	50	40	26	12	0
		G105	54	45	28	14	0
		G107	63	45	28	14	0
		G103R	52	40	22	8	R21.5
		G104R	52	40	26	12	R21.5
		G105R	58	45	28	14	R21.5/R25.4
		G107R	66	45	28	14	R21.5/R25.4
		G106	50	40	25	12	0
		G106R	52	40	25	12	R21.5/R25.4

□□□□□□□□□□□□□□□□□□□□□□□□□□ □□□□!

□□□□□□□□□□

□□□□□ □□.1

.□□□□ □□□ □ □□□

□□□□□□□ □□□□□ □□□□□□ □□ .2

.□□□□□ □□□□ □□□ □□□ □□□□□□□ □□□□□ □□□□ □ □□□□□□ □□□□□ □□□□ □□□ □ □□□

□□□□□ □□□□ □□□□□□ □□ □□ .3

316 □ 316 □ 304 □□□□□ □□□□□□□ □□□□□□□ □□□□ □□□□□L □ Duplex 2205.

4.□□□ □□□□□ □□□ □□ □□

.□□□□□□□ □□□□ 1 □□ □□□□□□□ □□□□□□ □□□

□□□□□□□□□ □□□□□ □□ □□□ □□ .5

□□□ □□□□ □□□ T / T □ LC □ PayPal □ West Union □ .□□□

□□□□□□ □□□□□ □□ □□ .6
□□ □□□□□ □□□□□ □□□ T / T □100□ □□ □30/70 □□ L / C .□□□□□ □□

□□□□□□□□ □□□ □□ □□ .7
.□□ □□□□□□ □□□□□□ □□□ □□□□□ □□□□□ 30 □□□ □□□□ 5 □□ □□□□□ □□□□□□□ □□□

□□□□□□□□ □□□□□□□ □□□□□ □□□□□ □□□□ □□□□□□ □□ .8
□□□□ □□□□ □□□ □□□ OEM □ ODM.

9. □□□□□□ □□□ □□ □□□□ □□□□□□ □□
□□□□□ □□ □□□□□□□ □□□□□ □□□□ □□ □□ □□□□□□□ □□□□ .□□□□□ □□□ □□ □□□□ □□□□ □□□ □ □□□
.□□□□ 12 □□□□ □□□□□□□

□□□□

!□□□□ 24 □□□□ □□ □□ □□□□□□□ □□□□□□ .□□□□□ □□□ □□□□ □ □□□□□ □□ □□□□□□□□□ □□
:□□□□□□ □□□□□ □□□ □□□□□□□ □□□□ □ □□□□ □□□□□□□ □□□

□□□□□□□□□□ □□□□□□-: sales04@launch-china.cn
-7559 8603 (755-86) :□□□□
□□□□□: launch_04
-Mob / whats APP: + 86-15989339827