□□□□□□□□□ □□□□□ □□□□□□ □□□ □□ □□□□□□ □□□□□□ .□□□□□□□ □□□□□□ □□ □□□□□□□ □□□□□□□□□ □□□□ □□□□□□□ □□□□ □□□□ □□□□ □□□ □□□□□□ □□□□□□□ □□□□□□ □□□□ □□□□□ □□□ □□□□□□□□ □□□□□□□□ □□□□□□□ □□□□□□□□□ □□□ □□□□□□□□ .□□□□□□ □□ □□□□□ □□□□□□ □□ □ □□□□□□□□ □□ □□□□□ □□ □□□□□ □□□ □□□□□□ □□□□□□ □□ □□□□□□□□□ □□□□□ □□□ .□□□□□ □□□□□ □□□ □□ □□ □ □□□□□ □□□□□□ □□□□□ □□ □□□□□□ □□□□ □□ □□□□□ □□□□□□□ □□□□□□ □□□□□□□ □□□□□□ □□□□□ □□□ □□□□□ □□ □□□□□ □□□□□□□□□□.

□□□□□□□□□ □□□

□□□□□□□□ □□□: SF-30

□□□□□□□□□□ □□□□ □□ □□□ _ □□□□ □□□

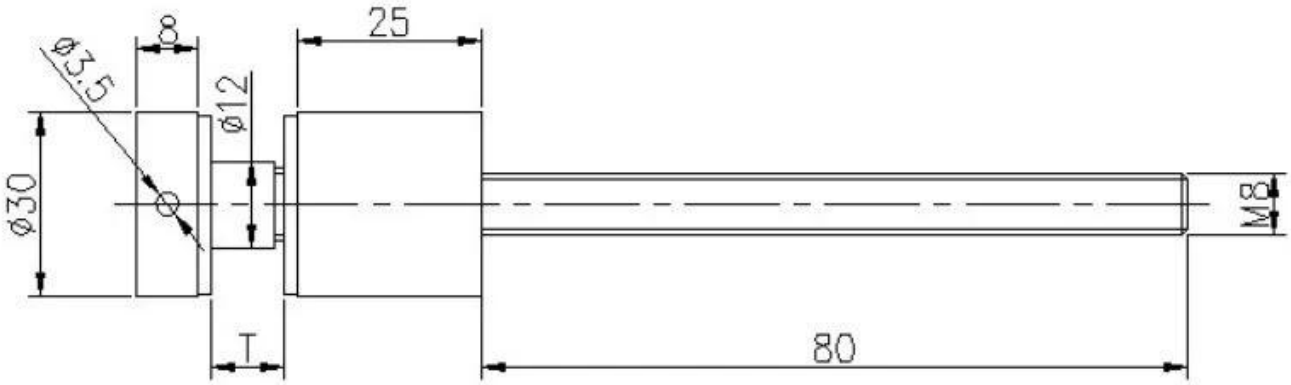
8
25
ϕ3.5
ϕ12
ϕ30
M8
T
80

□□□□□ □□□□ □□

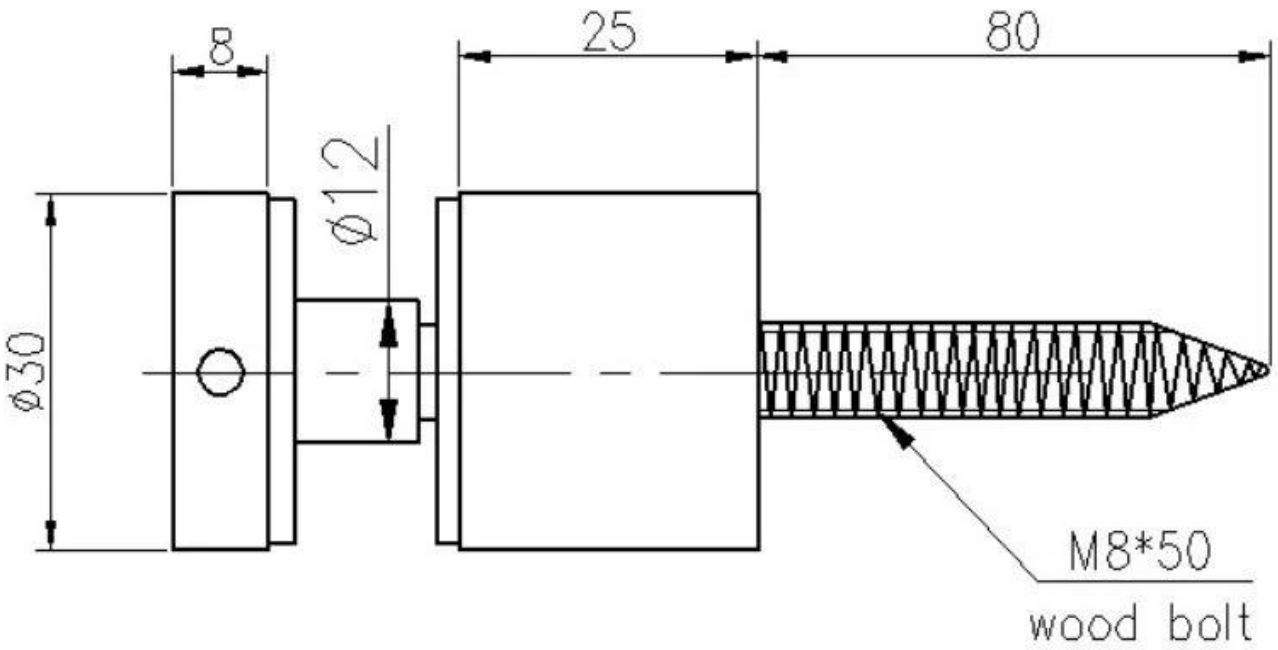
8
25
80
ϕ12
ϕ30
M8*50
wood bolt

□□□□□□□□ □□□

□□□□□□ □□□□□□ □□□□□□ □□□□

KEBIL科比奥®

□□□□□□ □□□□□ □□□□□□□ □□□□

KEBIL科比奥®

□□□□□□□□ □□□□□□□□ □□ □□□□ □□□□□

□□□□□ □□□□□□□ □□□□□□□□ □□□□□□□□ SF-38/50

□□ □□□□□□□ □□ □□□□□ □□□ □ □□□□□□□□ □□ □□□□ □□□ □□□.

□□□□ □□□□□

□□□□□□ / WhatsApp / Wechat: +8615906261741

□□□□□□□□□□ □□□□□□: sales02@launch-china.cn