□□□□□□ □□□□□ □□□□□□ Duplex 2205 □□□□□ □□□□□ □□□□□□□ □□□□□□ □□□□□□□ □□□□□□□ □□□□□ □□□ □□□□□□ □□□□□□ □□□□ □ □□□□□□ □□□□□ □□ .□□□□□□ □□□□□□ □□□□□ □ □□□□□□□□ □□□□□□□ □□□□□□ □□ □□□□□□□□□ □ □□□ □ □□□□□□□□□□ □□□□□□□□ □□□ □□□□□□□□ □□□□□□□□ □□□□□□□ □□□ □□ □□□□□.

□□□□□□ □□□

SBM

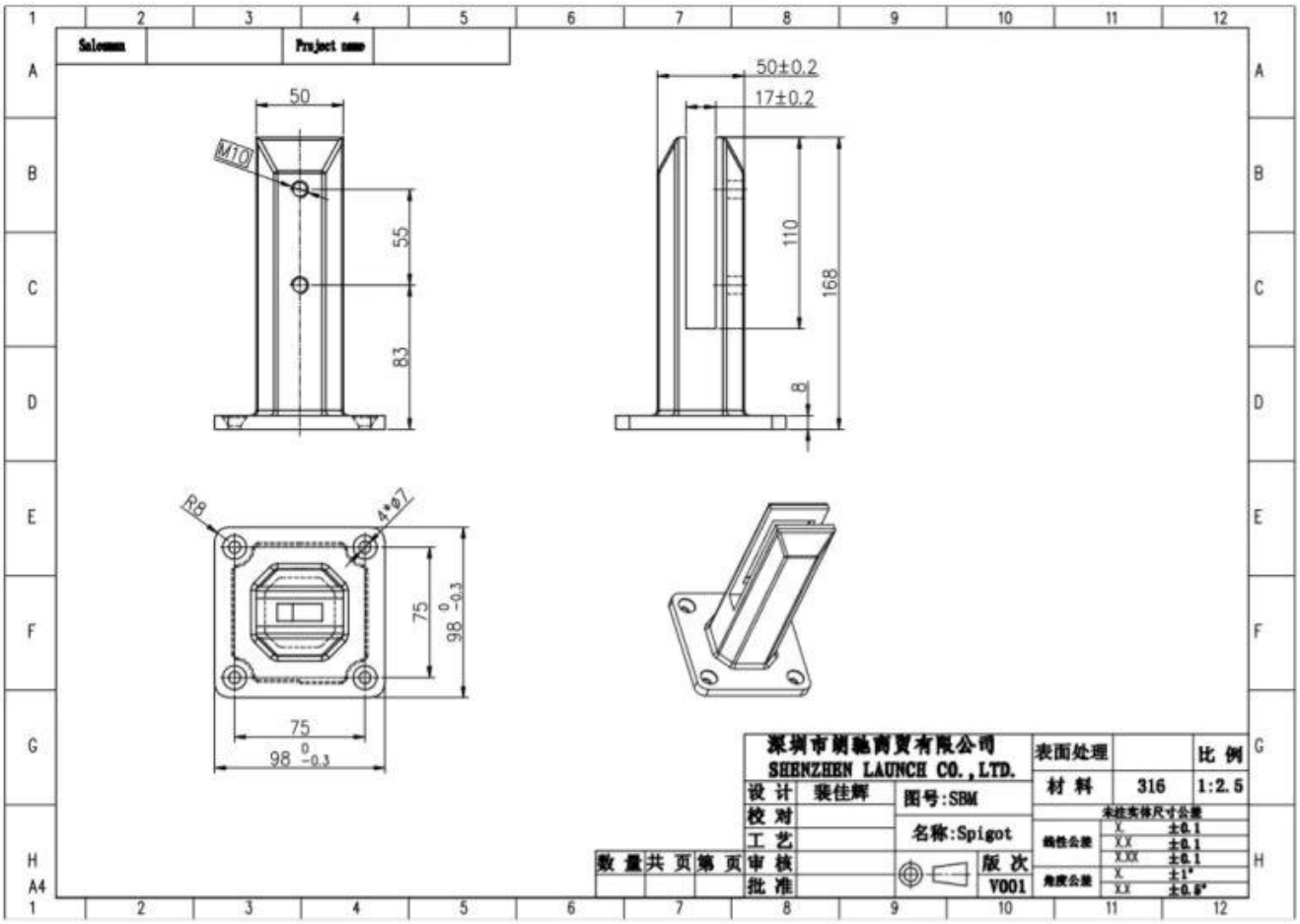
Salesman
Project name
50
M10
55
83
50±0.2
17±0.2
110
168
8
R8
4*Φ7
75
98 0 -0.3
75
98 0 -0.3
深圳市朗驰商贸有限公司
SHENZHEN LAUNCH CO.,LTD.
设 计
装佳辉
校 对
工 艺
审 核
批 准
数 量
共 页
第 页
图号:SBM
名称:Spigot
版 次
V001
表面处理
材 料
316
比 例
1:2.5
未注实体尺寸公差
线性公差
X. ±0.1
X.X ±0.1
X.XX ±0.1
角度公差
X. ±1°
X.X ±0.5°
A4

SBM-3

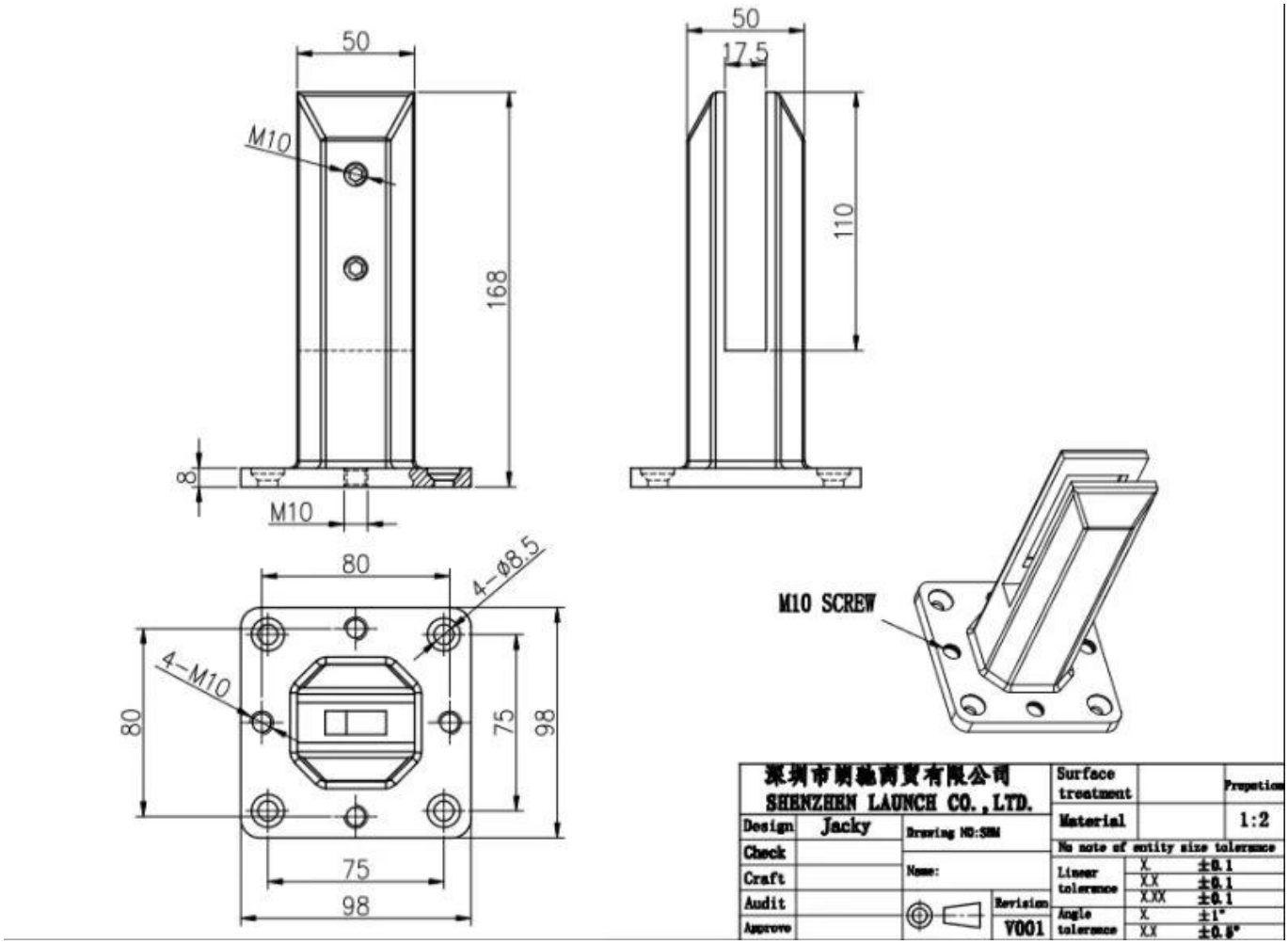
50
M10
168
8
M10
50
17.5
110
80
4-Ø8.5
4-M10
80
75
98
75
98
M10 SCREW
深圳市朗驰商贸有限公司
SHENZHEN LAUNCH CO., LTD.
Design
Jacky
Check
Craft
Audit
Approve
Drawing NO:SRM
Name:
Revision
V001
Surface treatment
Material
Propotion
1:2
No note of entity size tolerance
Linear tolerance
X. ±0.1
XX ±0.1
XXX ±0.1
Angle tolerance
X. ±1°
XX ±0.5°

□□□□□□□ □□□□ □□□

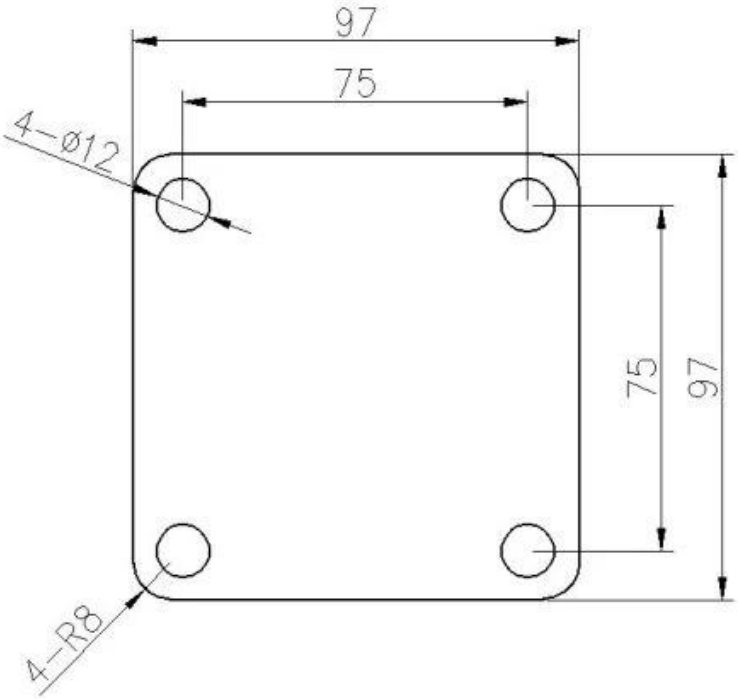
97
75
4-Ø12
75
97
4-R8

RBM

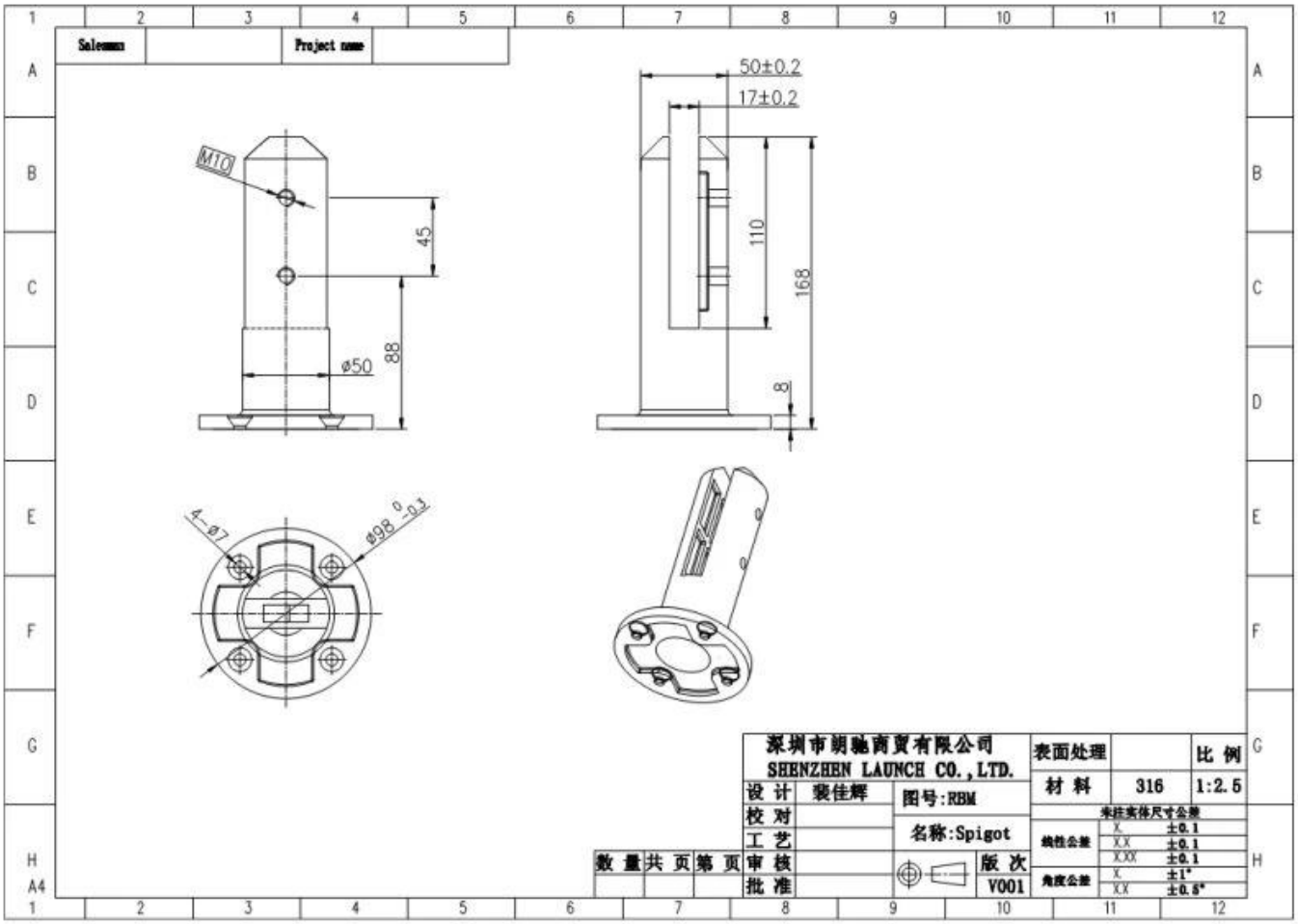
Salesman
Project name
50±0.2
17±0.2
M10
45
110
168
88
ø50
8
4-ø7
ø98 0 -0.2
深圳市朗驰商贸有限公司
SHENZHEN LAUNCH CO.,LTD.
设 计 裴佳辉
校 对
工 艺
审 核
批 准
数 量 共 页 第 页
图号:RBM
名称:Spigot
版 次
V001
表面处理
材 料 316
比 例 1:2.5
未注实体尺寸公差
线性公差 X. ±0.1
X.X ±0.1
X.XX ±0.1
角度公差 X. ±1°
X.X ±0.5°
A4

SCM

2205

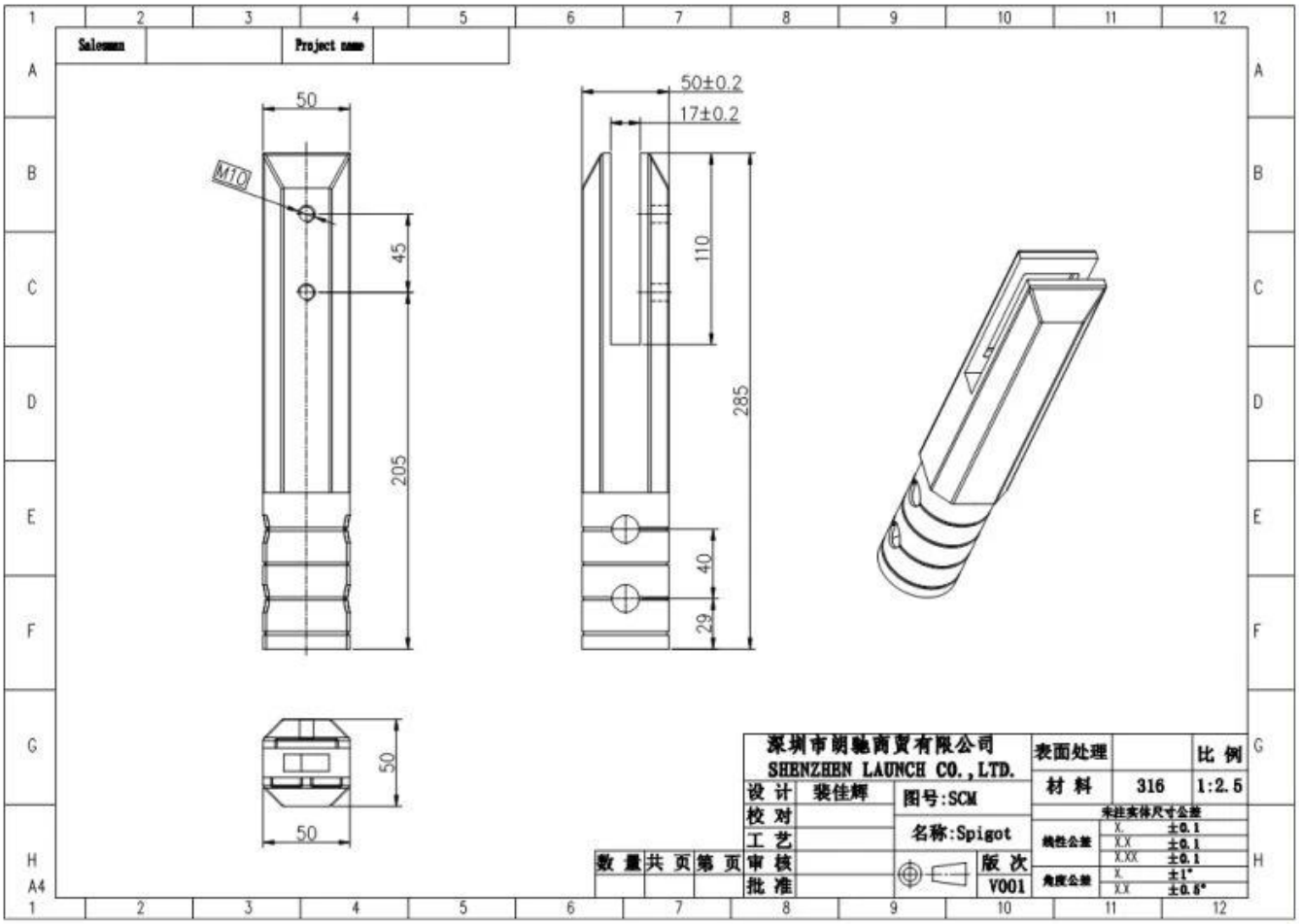
Salesman
Project name
50
M10
45
205
50±0.2
17±0.2
110
285
40
29
50
50
深圳市朗驰商贸有限公司
SHENZHEN LAUNCH CO.,LTD.
设 计
裴佳辉
校 对
工 艺
审 核
批 准
数 量
共 页
第 页
图号:SCM
名称:Spigot
版 次
V001
表面处理
材 料
316
比 例
1:2.5
未注实体尺寸公差
线性公差
角度公差
±0.1
±0.1
±0.1
±1°
±0.5°

RCM

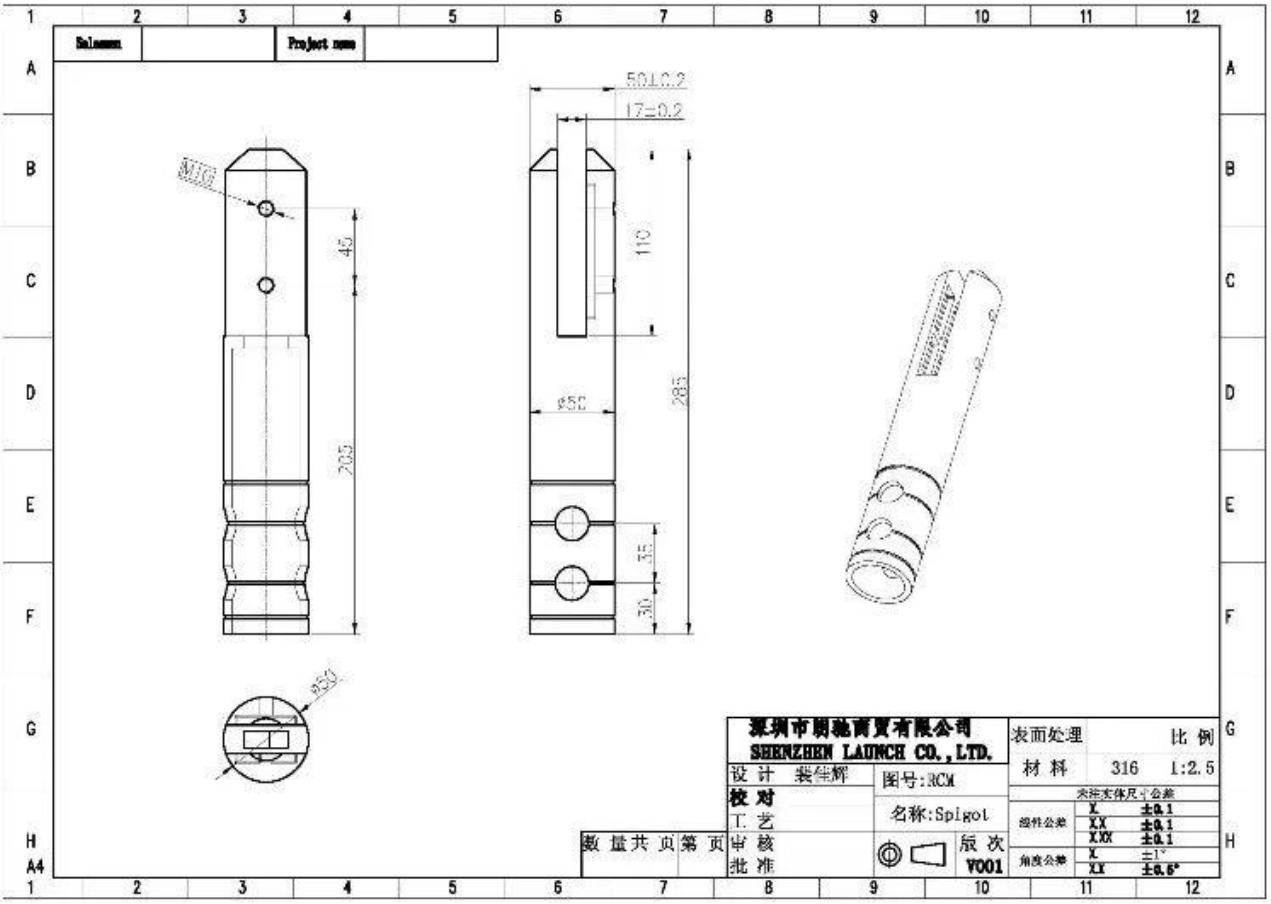
Salesman
Project name
M10
45
205
50±0.2
17±0.2
110
285
ø52
35
30
ø50
深圳市朗驰商贸有限公司
SHENZHEN LAUNCH CO.,LTD.
设 计 裴佳辉
校 对
工 艺
审 核
批 准
图号:RCM
名称:Spigot
版 次
V001
数 量 共 页 第 页
表面处理
材 料 316
比 例 1:2.5
未注实体尺寸公差
线性公差 X ±0.1
XX ±0.1
XXX ±0.1
角度公差 X ±1°
XX ±0.5°

□□□□□□□□ □□□□□□□ □□□

SCM
2014/03/19

2014/03/19

□□□□□□□□ □□□

KEBIL科比奥

□□□ □□□□□□□ □□ □□□□□ □□□ □ □□□□□□□□□□ □□ □□□□ □□□ □□□.
□□□□ □□□□□
□□□□□□ / Wechat / WhatsApp: +8615906261741

□□□□□□□□□□ □□□□□□: sales02@launch-china.cn