نحى الفولاذ المقاوم للصدأ السكك الحديدية قاعدة C.R. LAURENCE RS0B2134BS CRL وكاب Standoff

1. تفاصيل المواجهة:

- سبائك عالية الجودة 316 الفولاذ المقاوم للصدأ القياسية
- النهاية: نحى (مرآة مصقولة متاح أيضا)
- تصميم مدمج مع قاعدة وكاب وتركيبات التثبيت
- للاستخدام مع الزجاج المقاس 1/2 "أو 3/4" (12 أو 19 مم)
- لتركيب الصلب ، والخرسانة ، أو الركيزة الخشبية

2. تصميم الرسم:

C.R. LAURENCE تصميم الرسم:

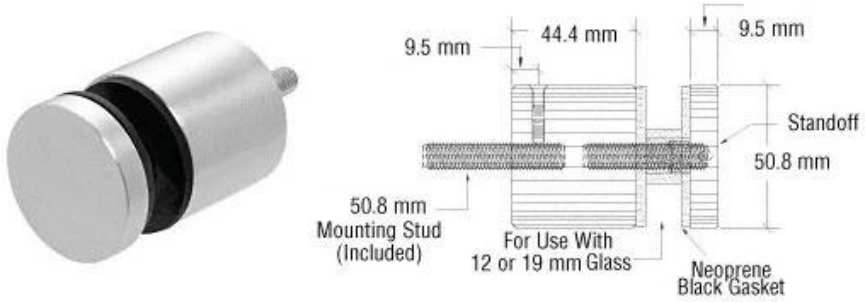

نحن في الواقع إنتاج الرسم ، حسب طلب الزبون ، الذي يناسب الزجاج 12mm:

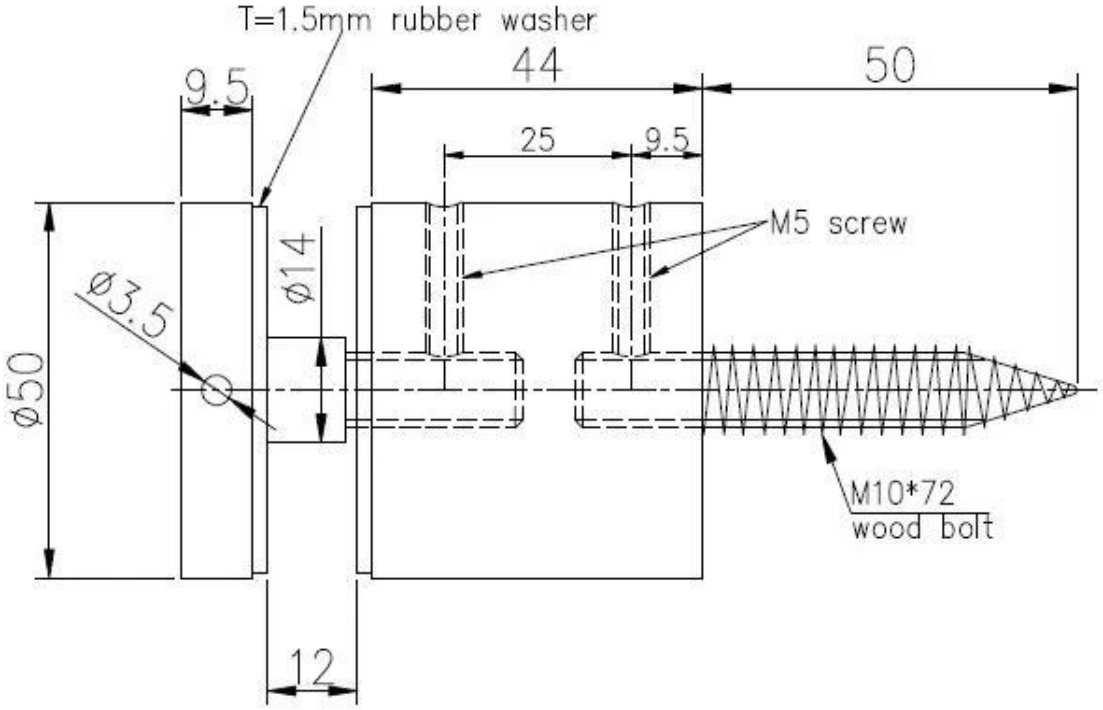

3. صور الأداء الأنيق:

عودة القسم المسمار في التعبئة والتغليف على حدة:

لا تتردد في الاتصال بنا مع أي أسئلة قد تكون لديكم.

سكايب: إطلاق 02 . البريد الإلكتروني: sales02@launch-china.cn.