قناة قاعدة فرملس الزجاج حديدي للداخلية وخارجية U حار بيع الألومنيوم

U: مواصفات قناة الألومنيوم

السكك الحديدية الجزء - الأساس	مواد	البعد (MM)	الانتهاء من السطح	(سمك الزجاج المناسب (مم
الشخصي U / U قناة	الألومنيوم أ LLOY	102 * 62	أنودة / رذاذ الطلاء	12-13،52
		102 * 67		8 + 1.52 + 8
		102 * 70.5		10 + 1.52 + 10
داخل النظام والترباس	أو 4 أمتار في الطول 3			
الكسوة	SUS 304 / SUS 316	102	نحى / مرآة	/
مطاط	بلاستيك	مختلف	أسود	الكل

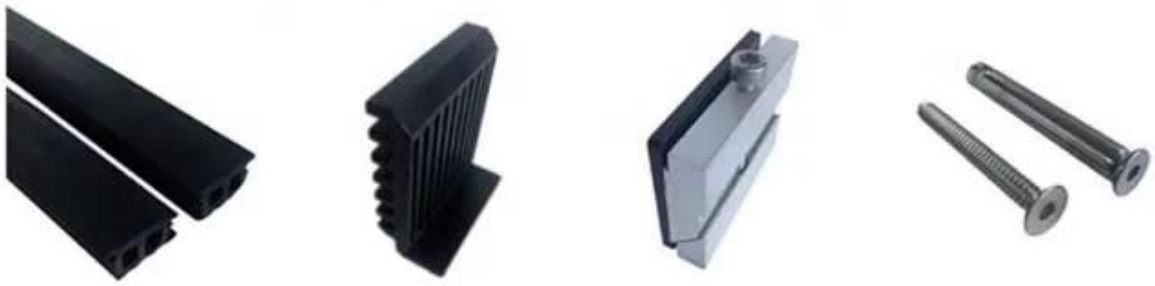

متاح عارضات ازياء:

LCH-A01 / A02: بدون / مع الكسوة للاستخدام مع الزجاج من 20 مم إلى 21.52 مم

بدون / مع الكسوة للاستخدام مع زجاج من 16 مم إلى 17.52 مم :LCH-B01 / A02

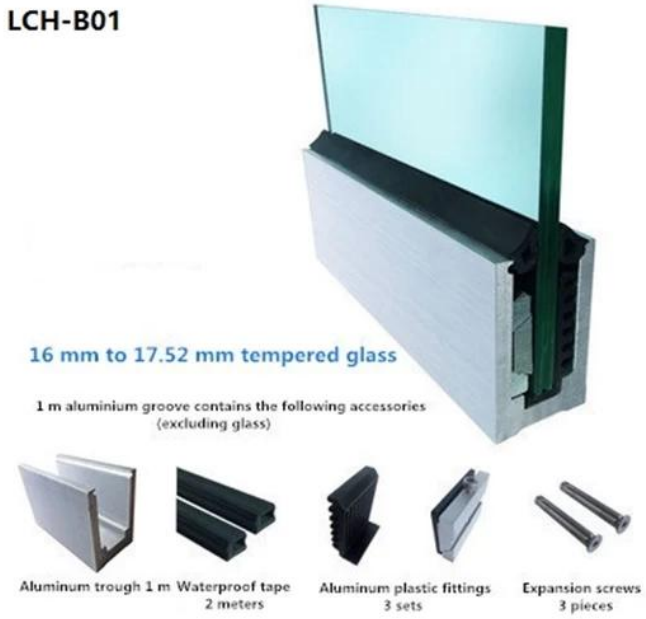

بدون / مع الكسوة للاستخدام مع الزجاج من 12 مم إلى 13.14 :LCH-C01 / A02 ملم

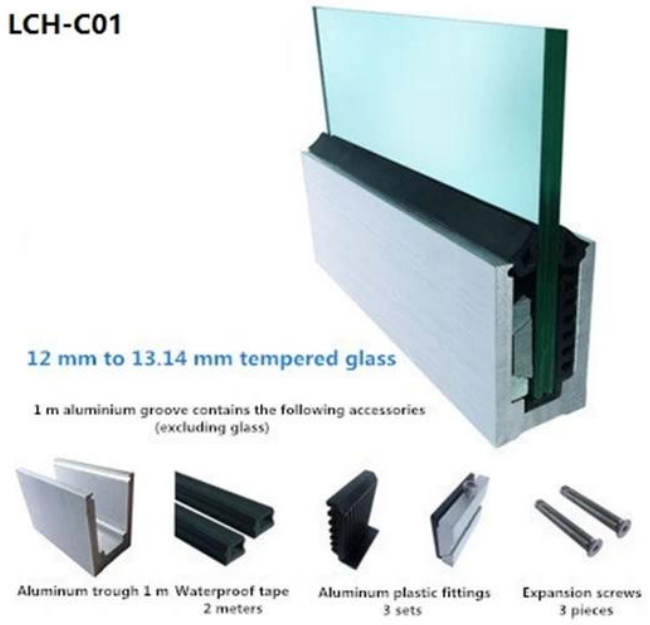

بدون / مع الكسوة للاستخدام مع الزجاج من 12 ملم إلى 13.14 :LCH-D01 / A02 ملم

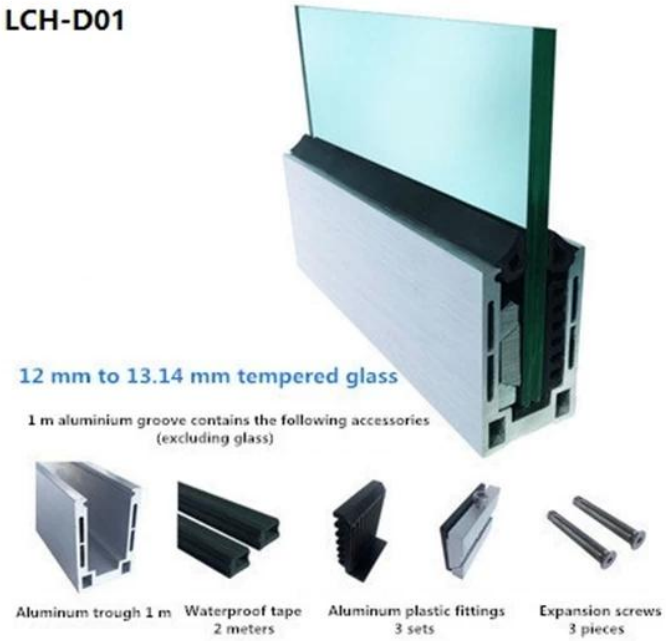

لكل من التطبيق التجاري والسكني
(لكل من الجملة والتجزئة (ونحن على الصانع

قناة لتزجيج U المزيد من أنواع الألومينيوم:

Small profile: for glass thickness **10-12.76mm**

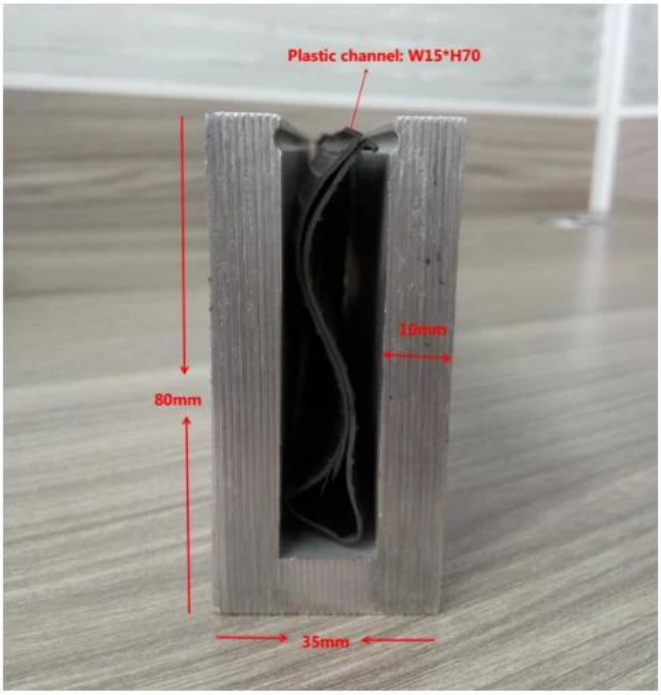

Big profile: for glass thickness 20-30mm

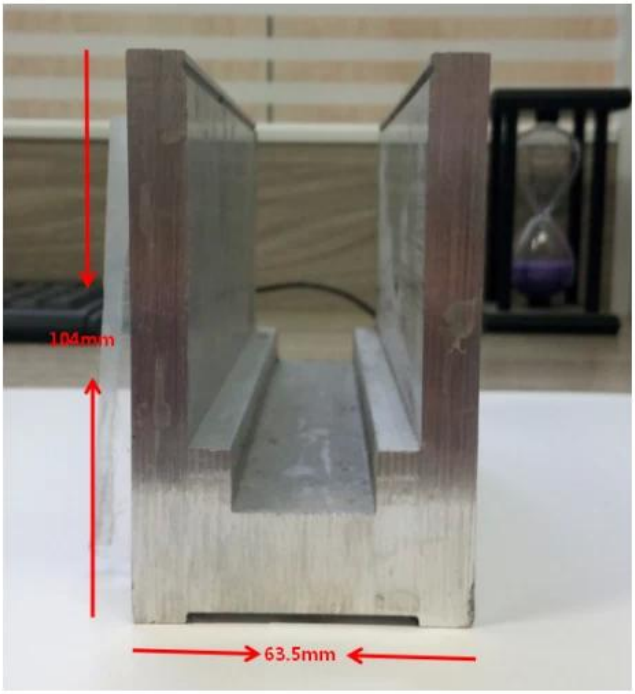

فتحة أنبوب الدرابزين:

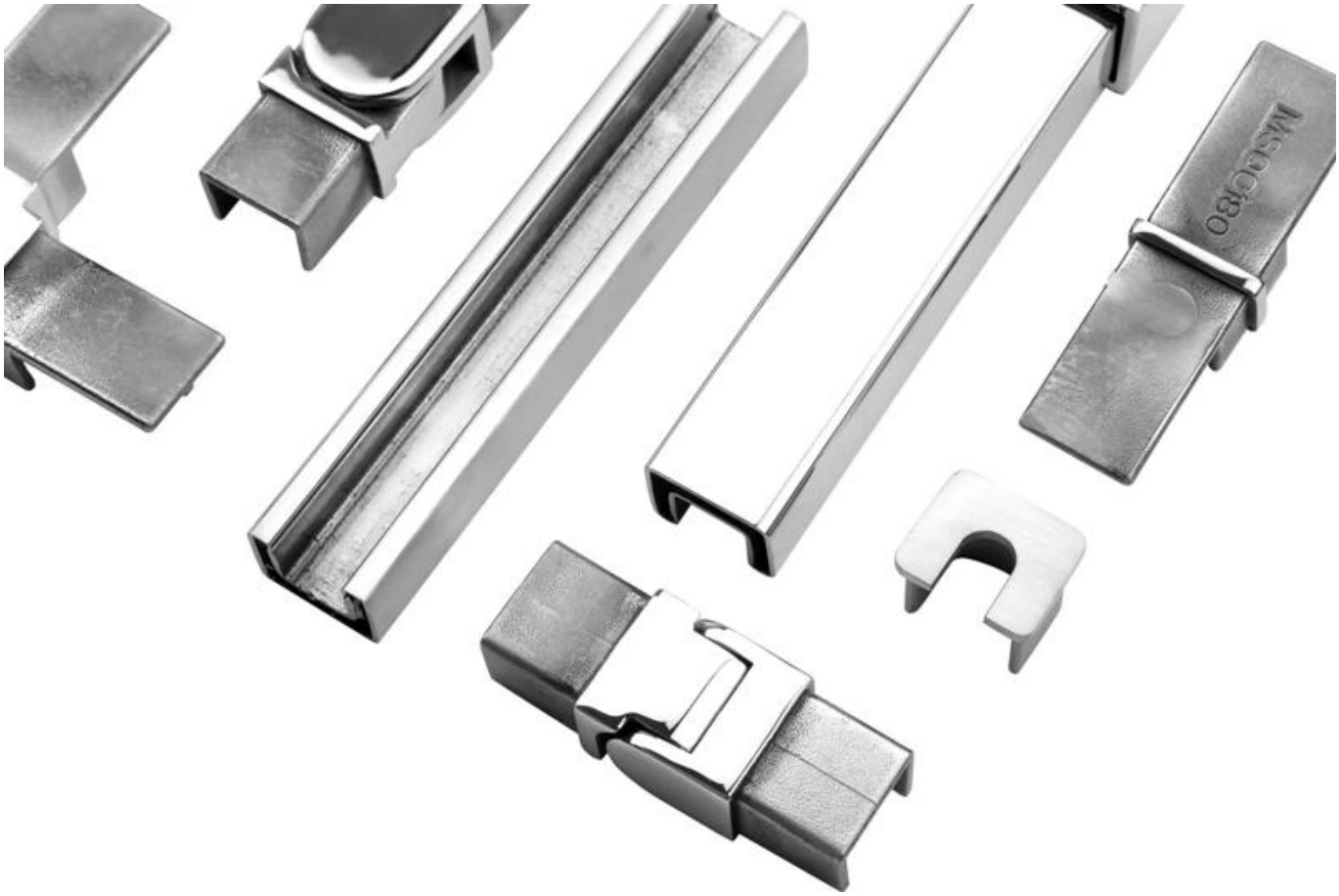
MSCG80

التعليمات

1. هل مصنع؟

نعم ، نحن المصنع.

2. هل تقدمون عينات مجانية؟

نعم ، نحن نقدم عينات مجانية ، ولكن العملاء بحاجة إلى دفع رسوم صريحة.

3. ما المواد هل لديك؟

لدينا المواد من الفولاذ المقاوم للصدأ 304 ، 316 ، 316 L 2205. ودوبلكس

4. what هو موك الخاص؟

موك من أجل المطلوبة هو 1 جهاز كمبيوتر.

5. أي نوع من الدفع تقبلونها؟

نحن نقبل الدفع من T / T ، LC ، PayPal ، West Union ، .إلخ

6. what هو مصطلح الدفع؟

مدة الدفع لدينا هي T / T (100٪ أو 30/70) أو LC. في الأفق

7. what هو وقت التسليم؟

لدينا وقت التسليم من 5 أيام إلى 30 أيام قاعدة على كمية الخاص.

8. هل تقدمون خدمة oem وأوديإم؟
نعم نحن نقدم خدمة oem وأوديإم.
9. هل تقدم خدمة ما بعد البيع؟
نعم ، نحن نقدم خدمة ما بعد البيع. سيتم التعامل مع أي شكوى بشأن الطلبات في الوقت المناسب في غضون 12 ساعة.

اتصل بنا الآن لمزيد من المعلومات:
حواء
البريد الإلكتروني: sales03@launch-china.cn
الجوال / واتساب: +8615907334556