حار بيع الفولاذ المقاوم للصدأ أنبوب موصل لحديدي

المواد: الفولاذ المقاوم للصدأ 304 أو 316
304 للاستخدام الداخلي
316 للاستخدام الخارجي
الساتان أو مرآة مصقولة
شهادة: ISO9001: 2008
بلد المنشأ: الصين
عينة متاحة
للحصول على حجم أنبوب: 40 خ 40 mmأو 50 س 50 mm
المتاحة، ويمكن أن يتم وفقا لطلبك OEM

أنبوب سمك MMوالدعاوى ل1.5، 40x40mmموصل أنبوب مربع، S401.

حجم والبعد.

Item	A	B	C
S401	40	37	50

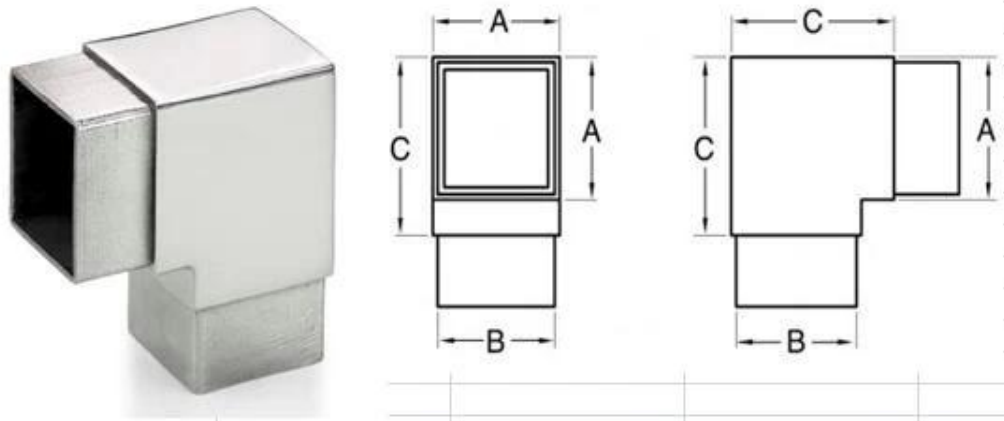

الطريق الموصل 3 أنبوب ،S403

مرآة مصقولة.

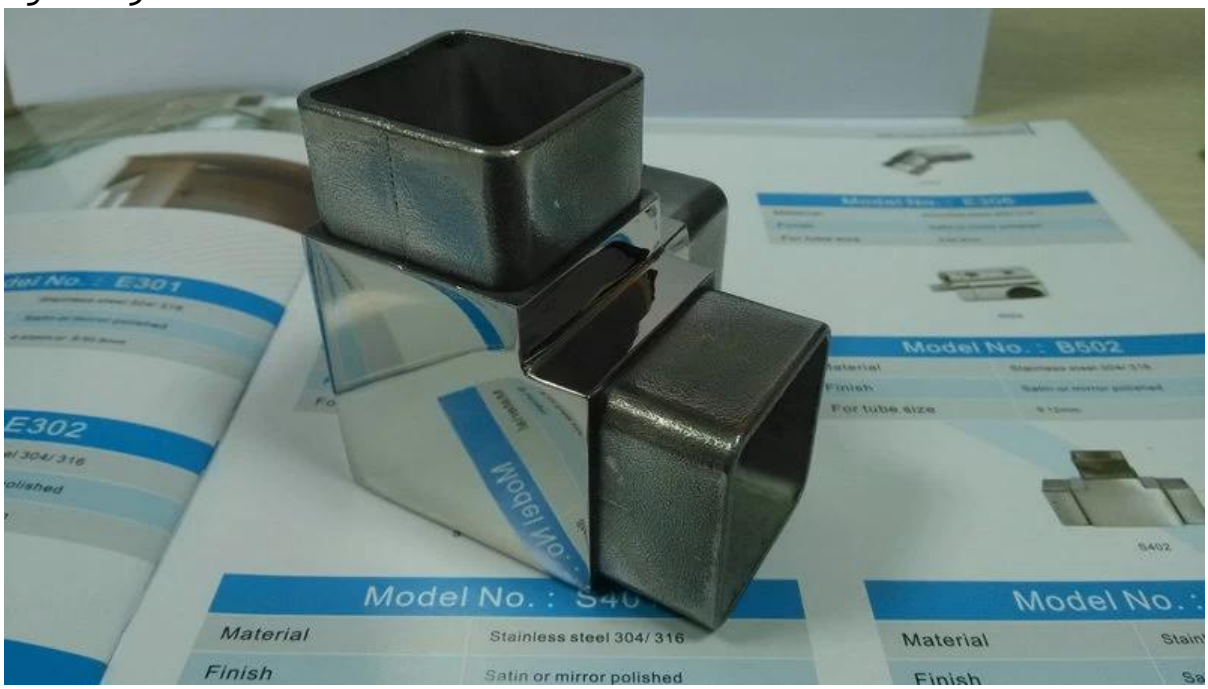

حجم وأبعاد

mm

Item	A	B	C
S403	40	37	50

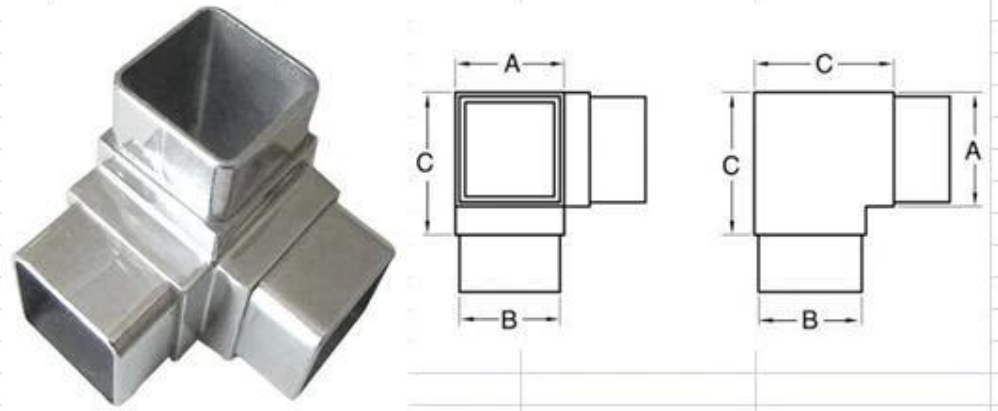

وتستخدم على نطاق واسع أنبوب موصل على الدرابزين أنبوب / أنبوب للشرفة وبيت الدرج والسطح وهلم جرا.

يرجى ارسال استفسارك لsales04@launch-china.cn~~V