التجهيزات العنكبوت الفولاذ المقاوم للصدأ Kebil SUS316

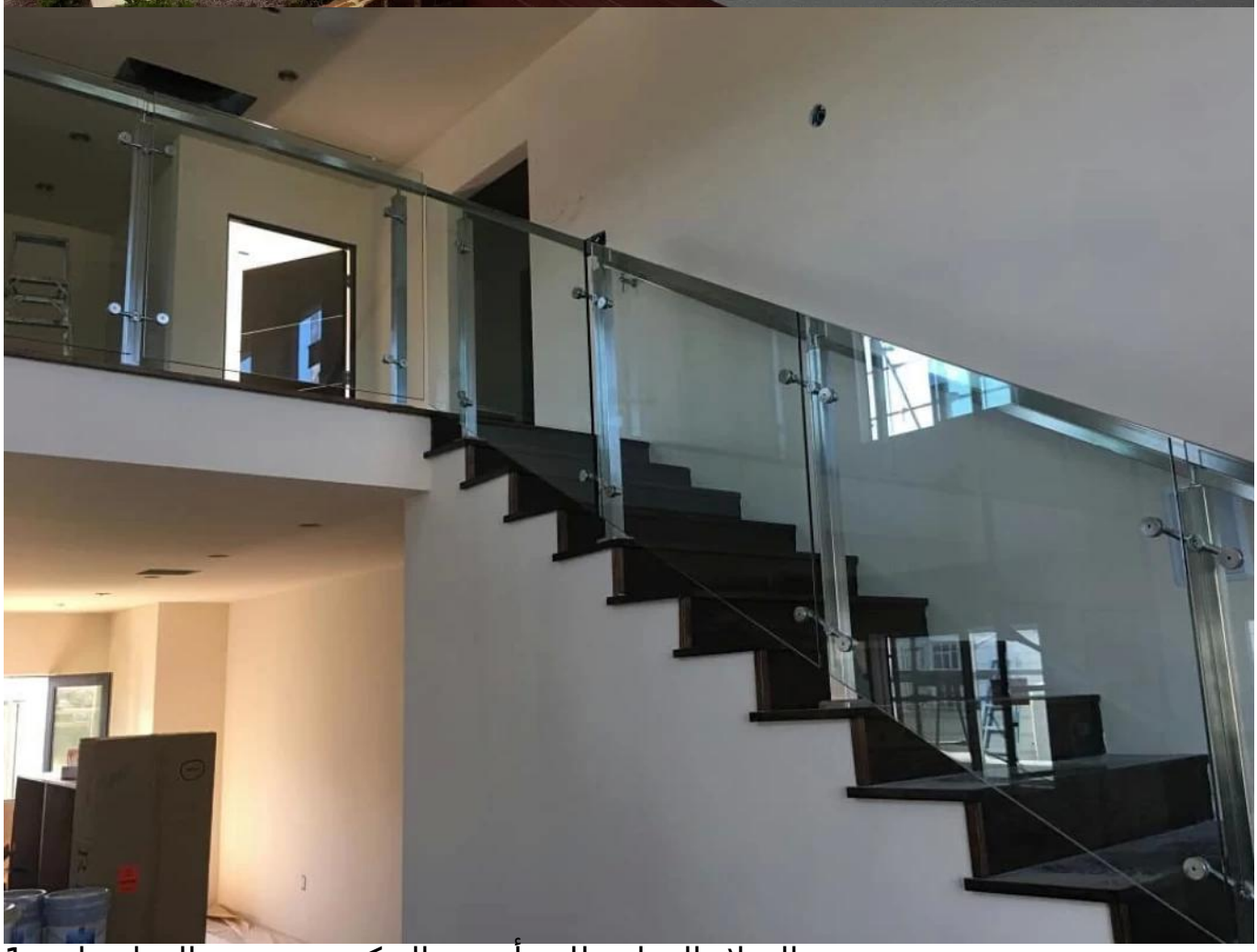

1. الفولاذ المقاوم للصدأ مربع العنكبوت منشور المواصفات :

منتجاسم	الفولاذ المقاوم للصدأ مربع العنكبوت
نموذج رقم.	LCH-121.
مادة	الفولاذ المقاوم للصدأ 304/316.
ينهي	نحى أو مرآة مصقول
حجم آخر حجم	مم سماكة الجدار 1.5 × 50 × 50 1.5 × 40 × 40 مم سماكة الجدار
ارتفاع	للتخصيص
لسمك الزجاج	10-15mm
طلب	شرفة حديدي التصميم شرفة حديدي التصميم تصميم سطح السفينة درج حديدي التصميم

2. الفولاذ المقاوم للصدأ مربع العنكبوت بعد البعد الرسم للرجوع اليها:

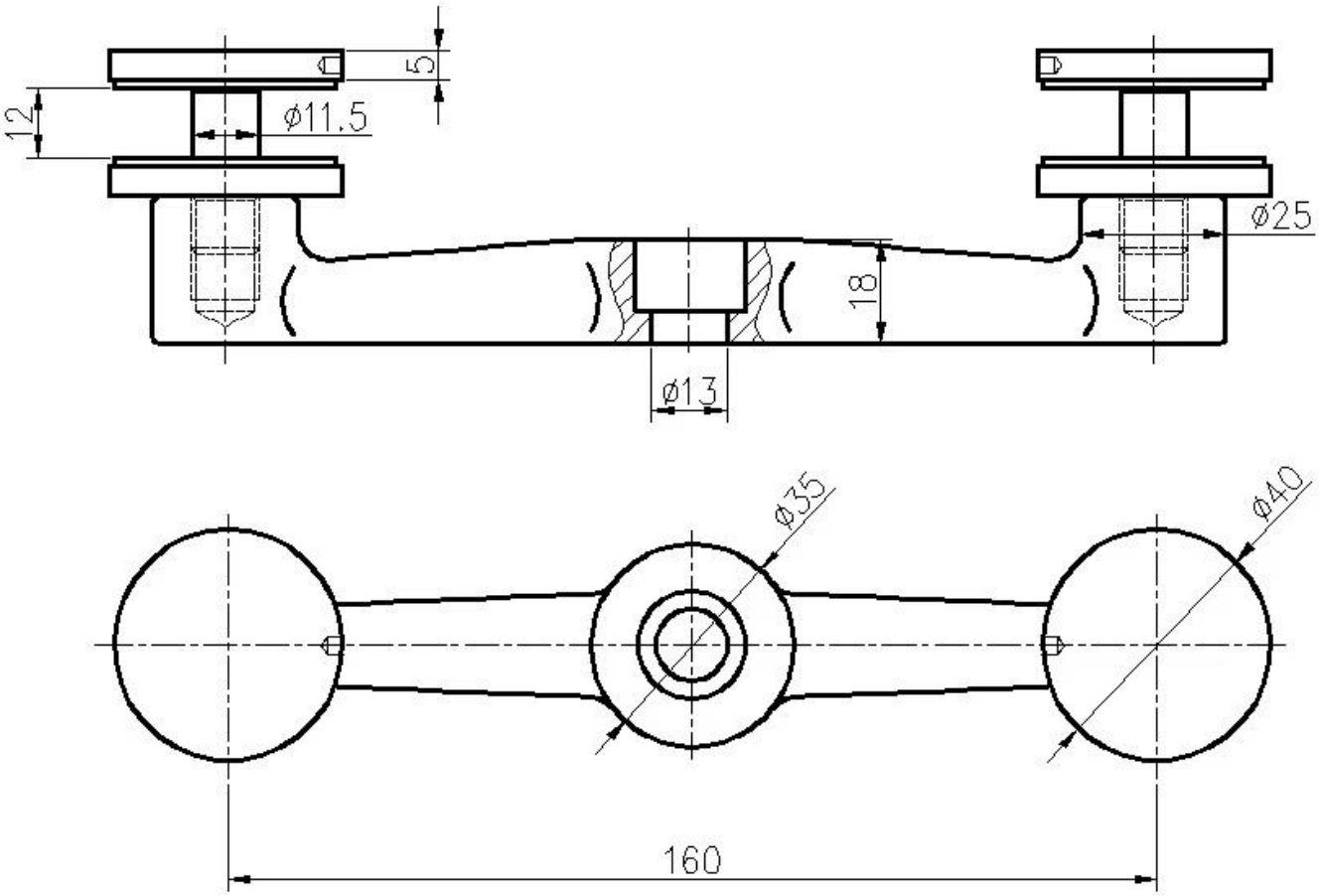
5
12
ø11.5
ø25
18
ø13
ø35
ø40
160

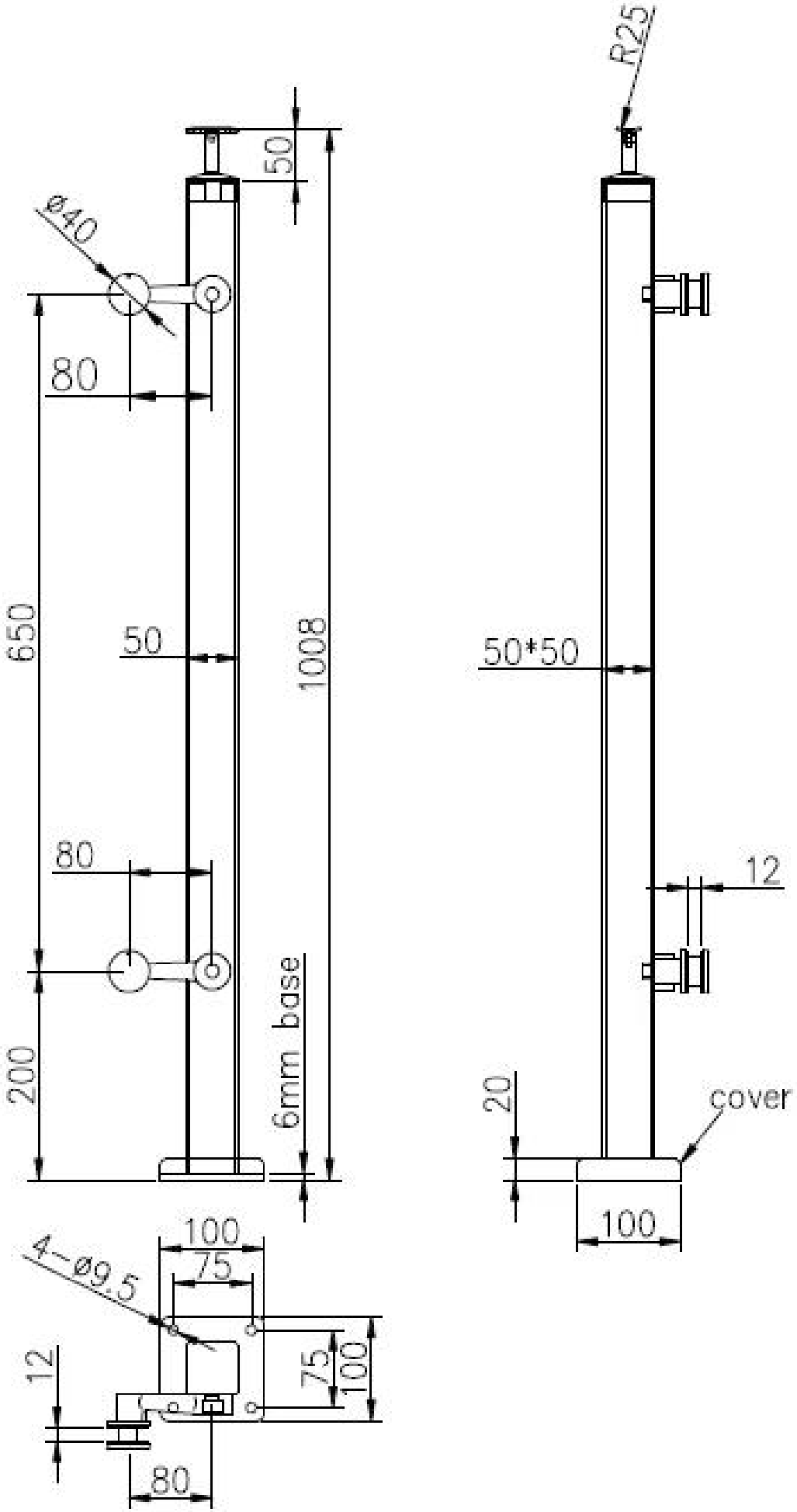
R25
50
ø40
80
650
50
1008
50*50
80
12
200
6mm base
20
cover
100
100
4-ø9.5
75
12
75
100
80

3. الفولاذ المقاوم للصدأ العنكبوت عبر الصور البريدية:

أنبوب مربع أو جولة Handrail أعلى قوس الدرابزين القابل للتعديل ل:

طريقة الوسيطة 2

طريقة نهاية النهاية 1:

صور التعبئة والتغليف: 1 قطعة / كيس من البلاستيك، 2 - 4 PCS / CTN. 4.

أنواع أخرى من التجهيزات العنكبوت:

- فولاذ المقاوم للصدأ العنكبوت المناسب جدار الستار أو المظلة

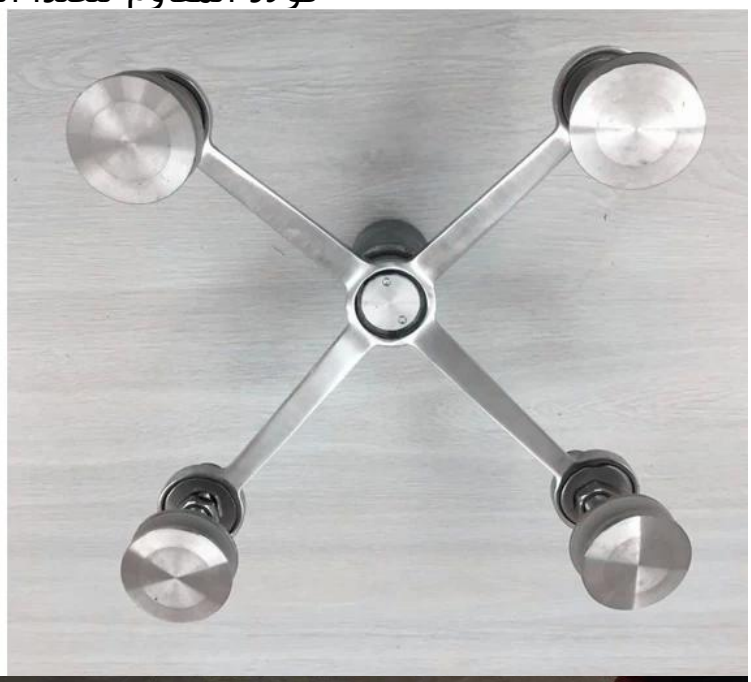

- تركيب العنكبوت OEM لأنظمة الدرابزين الزجاجي

يرجى الاتصال بنا بحرية لمزيد من المعلومات:
البريد الإلكتروني: sales03@launch-china.cn.
الاتصال: عشية تشاو
Whatsapp / HP: +8613686807796