□□□□□□ □□□□□□ □□□□□□ □□□□□□□ □□□□□ □□□□ 2 □□□□ □□□□□ □□□□□□□ □□□□□□□ □□ □□□□□ □□□□□□ □□□□□□□ □□□□ □□□□ □□□□□□ □□□□□.

□□□□ 2 □□□□ □□□□□□□ □□□□□ □□□□□ □□□□□□□ □□□□□□□ □□ □□□□□□ □□□□□□□ □□□□□ -

1. □□□□□□ □□□□□□ □□□□□□□ □□□□ □□□□
2. □□□□□□ □□□□ □□ □□□□ SS304 316 □ 316 □L
3. □□□ □□□□□ □ □□□□ □ □□□□ □ □□□□□ - □□□□□□□□ □□□□□□
4. □□ 50 □□□ / □□ 38 □□□
5. □□□ □□□□ □□ □□□□□□ □□□□

□□□□ 2 □□□□ □□□□□□□ □□□□□ □□□□□ □□□□□□□ □□□□□□□ □□ □□□□□□ □□□□□□□ □□□ -

SHENZHEN LAUNCH CO., LTD

□□□□ 2 □□□□ □□□□□□□ □□□□□ □□□□□ □□□□□□□ □□□□□□□ □□ □□□□□□ □□□□□□□ □□ □□□□□□ □□□□□□ □□□□□□ -

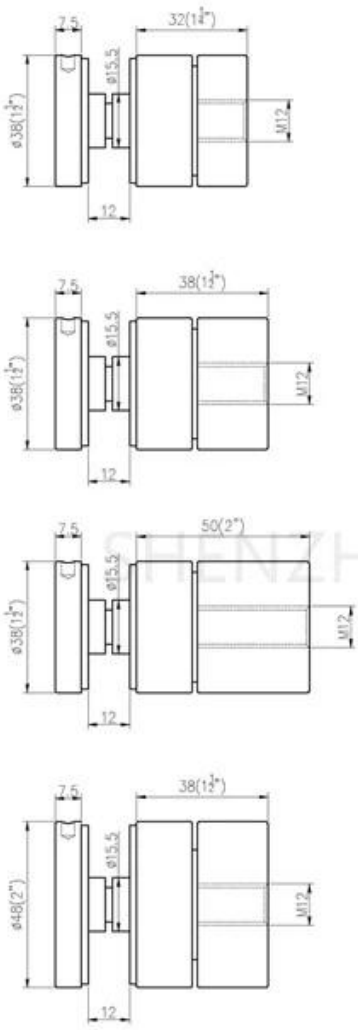

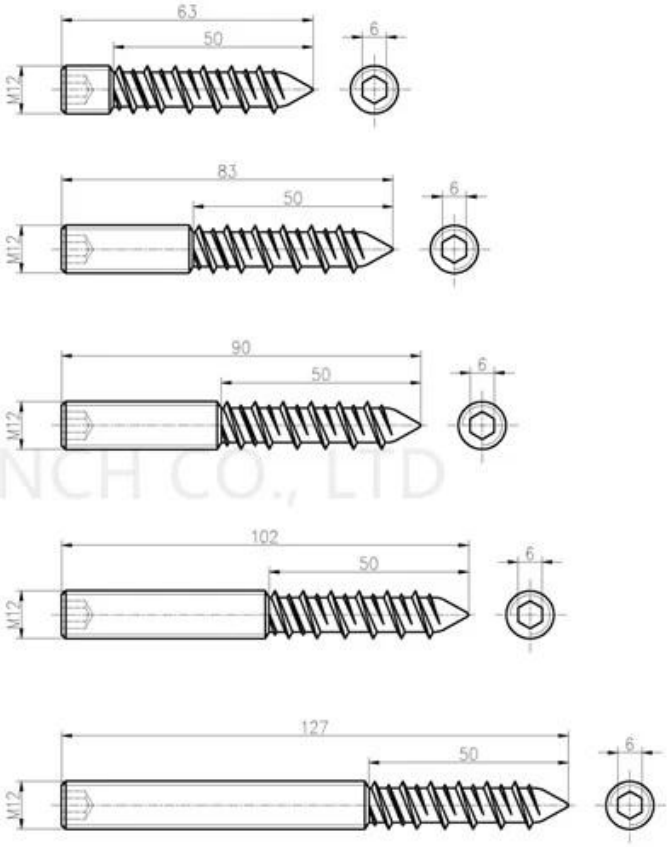

SHENZHEN LAUNCH CO., LTD

□□□□□□□ □□□□□ □□□□□ □□□□□□□ □□□□□□□ □□ □□□□□□ □□□□□□□" 2 □□□□ □□□□□□□ □□□□□□ -
1 □□□□□ □□ □□□□ □□□□□□□ □□□□ 50 .□□□□ □□□□□ □□ □□□□□□□ □□□□

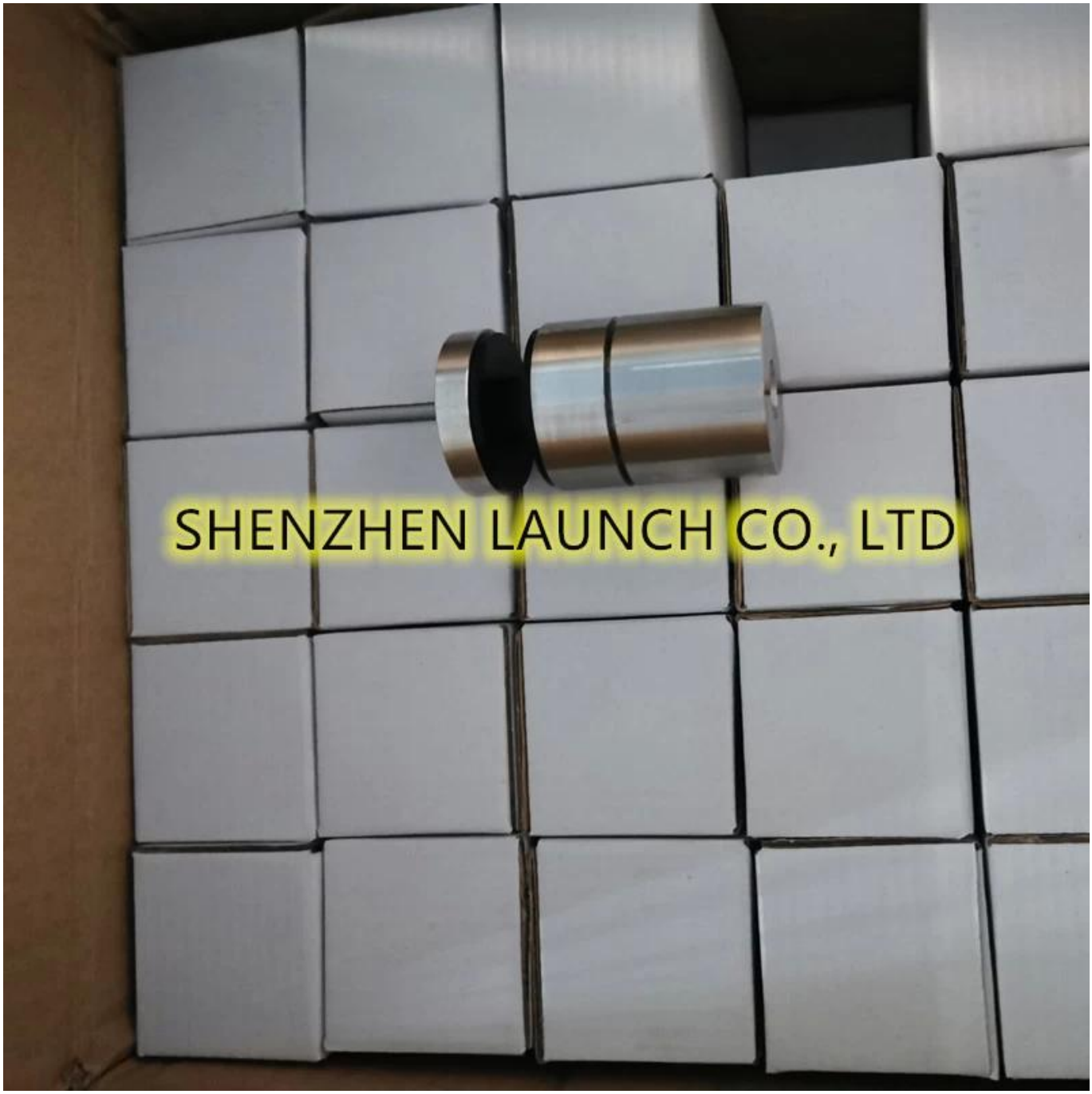
SHENZHEN LAUNCH CO., LTD

SHENZHEN LAUNCH CO., LTD

□□□□□ □□□□□□□ □□□□□□□ □□ □□□□□□□□ □□□□□□□□ □□□□□□□□□ □□□□□□ □□ □□□□□□ □□□□□ -

Part No.	Material	Finish	Body	Bolt size
▪ SF-30 ▪ SF-40 ▪ SF-50 ▪ SF-50A	▪ AISI 304 ▪ AISI 316	▪ Satin ▪ Mirror	▪ 30x10; 30x25mm ▪ 40x10; 40x30mm ▪ 50x12; 50x30mm ▪ 50x12; 50x50mm ▪ silicon rubber gasket included	▪ M10x120 bolt ▪ M10x72 wood screw ▪ M8x100 bolt ▪ M8 x72 wood screw

Part No.	Material	Finish	Body	Bolt size
▪ SF-38Z	▪ AISI 304 ▪ AISI 316	▪ Satin ▪ Mirror	▪ hollow type ▪ 38x7.5;38x38mm ▪ silicon rubber gasket included	▪ M8x70 hexagonal screw

Part No.	Material	Finish	Body	Mounting plate size
▪ SF-50T	▪ AISI 304 ▪ AISI 316	▪ Satin ▪ Mirror	▪ 50x10;50x30mm ▪ silicon rubber gasket included	▪ 200x100x10mm

□□□□□□□ □□□□□ □□□□ 2 □□□□ □□□□□ □□□□□□□ □□□□□□□ □□ □□□□□□ □□□□□□□ □□ □□□□ □□□□ □□□□□ □□□□□□□
-

□□□□□□□□□ □□□□ □□□□□
□□ □□□□□ *SGS □ 19536352* □□□ □□□□□_*P + T*
□□□□□ □□□□:
B5-003□ 5 / F-Block 3□ Yilida Building□ No. 1092 Nanshan Road□ □□□□□ □ □□□□□ □ □□□□□ □ □□□□□□ □□□□□ 518054 □□□□□□□
86372611-755-86 :□□□□ 86037559-755-86 :□□□□
MOB (WhatsApp □ Wechat □ Viber) +86135 9027 3543
□□□□□□ □□□□□:
□□□□□□ □ □□□□□ □□□□□□ A □ □□□□□□□□ □□□□□□□ Ruixin Hengye □□□□ □ 3 □□□ Taixing □ □□□□□ Shigu □ □□□□□ Tangxia □ Dongguan
□□□□□ . sales01@launch-china.cn