□□□□ □□□□□□ □□□□□□□□□□ □□ □□□□□□□ □□ □□□□□ □□□□ □□□ □□□□ □□□□□ □□□□□□□ □□□□□ □□□□□ □□ □□□□□□□□ □□ □□□□□□□□ □□□□□□□.

1). □□□□□□□ □□□ □□□□□□□ □□□□□□□□ □□□□□□□□□□□ □□□□□-

□□□□□□□ □□□□□□□□□ □□□	40 * 40 □□□
□□□□□□ □□□□□□□	32 * 32 □□□
□□□□ □□□□□ □□□□	12 * 12 □□□
□□□□□□□□□ □□□□	80 * 40 □□□
□□□□□□□□□ □□□ / □□□□□□ □□□□□□ □□□ □□□	
□□□□□□ □□□□□□□□□ □□□□□ □□□□	

□□□□□□ □□□□□□□□□ □□□□□ □□□□□□	
□□□□□□□□ □□□□□□□ □□□□□□□ □□□□□□	

□□□□□ □□□□□□□□ □□□□□□□□□□□ □□ □□□□□ □□□□□□-

1 □□□□ □□□□ □□ □ □□□□ □□□□□ -1 □□□□x □□□ -
□□□□□ □□□□□ □□□□.

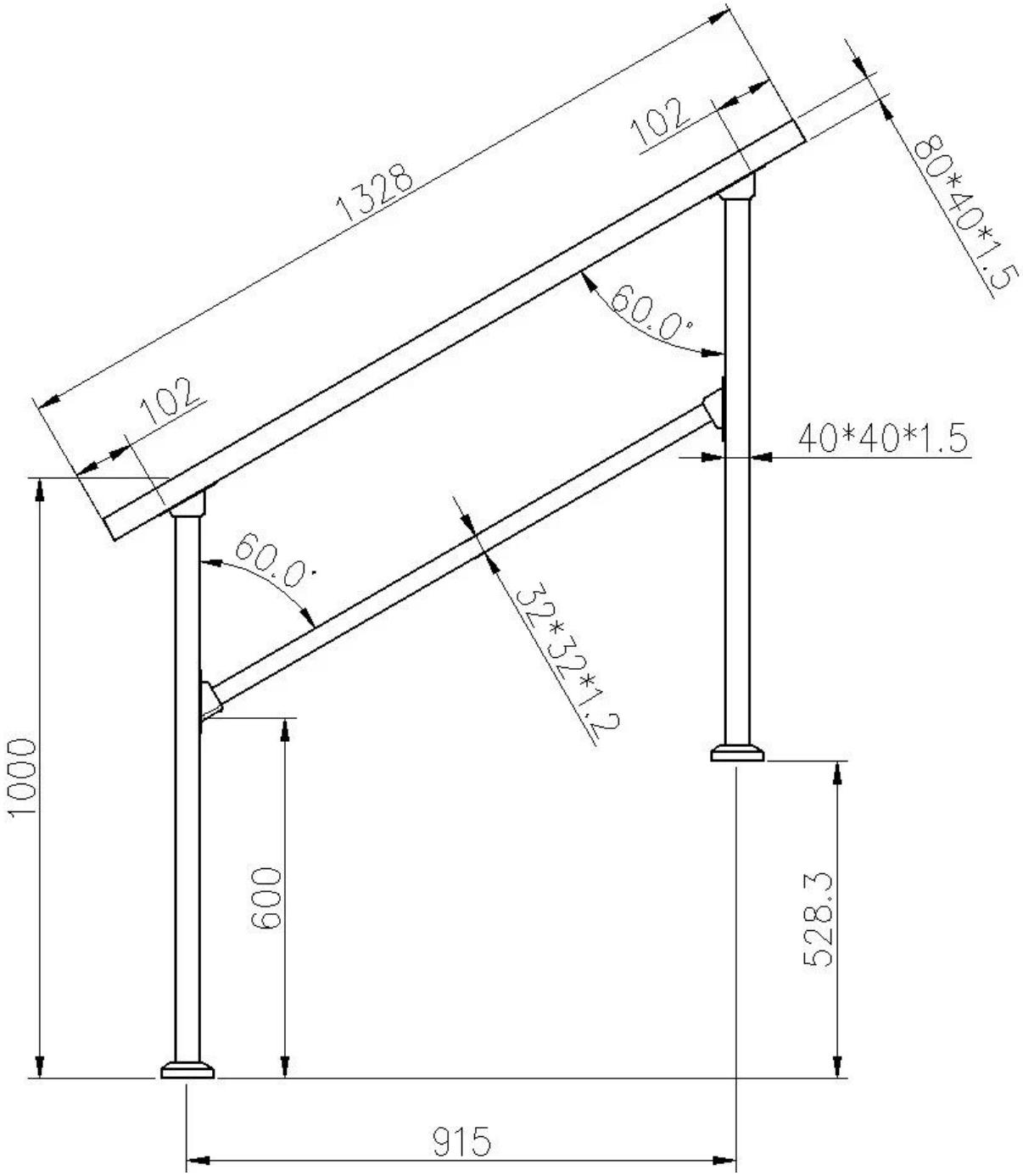

□□□□□□□ □□□□□□□□ □□□□□□ □□□□□□□ □□□ □□□□□□□□□ □□□□□ -2 □□□□□-

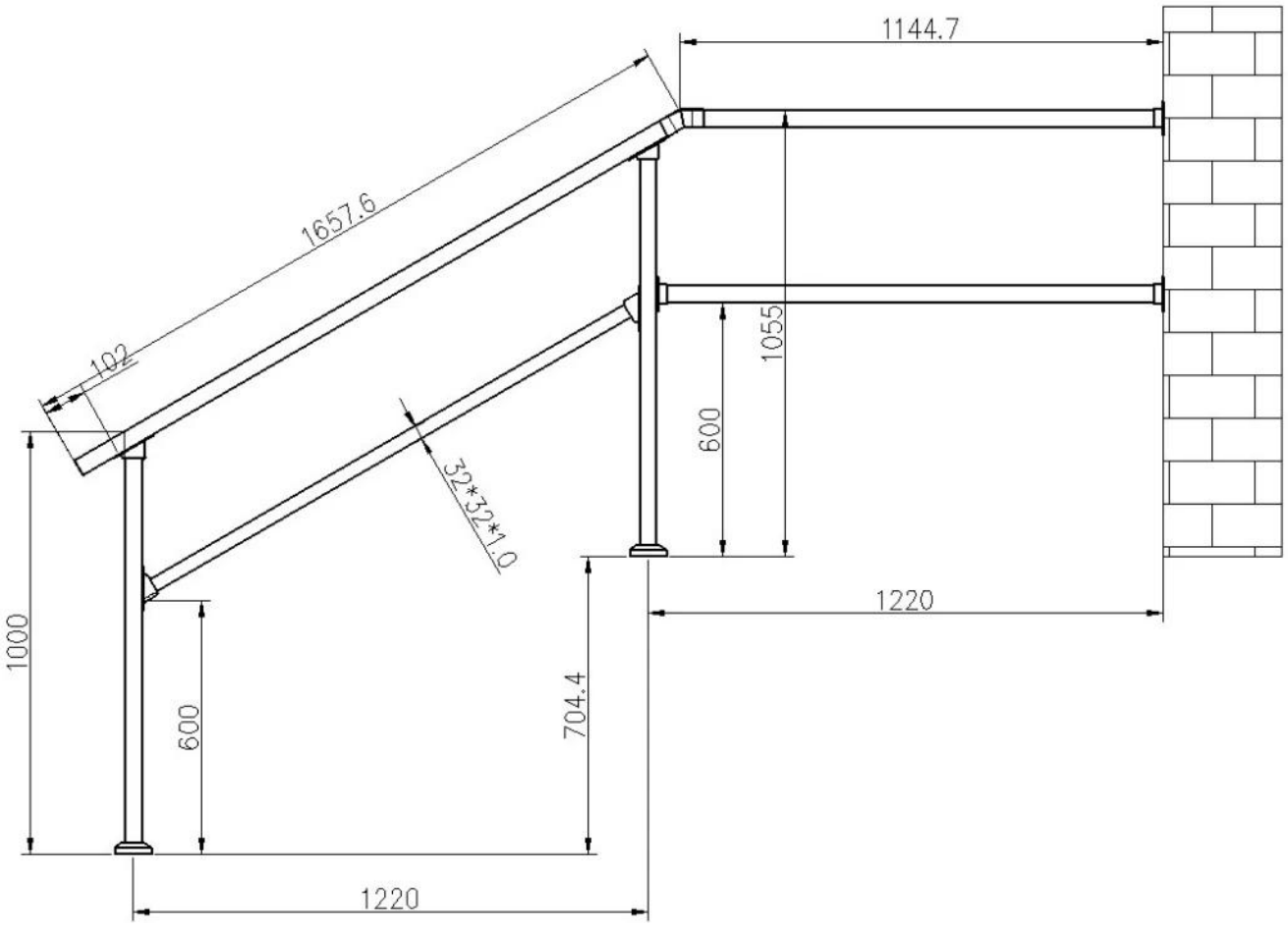
1144.7
1657.6
102
1055
600
32*32*1.0
1220
1000
600
704.4
1220

- [illegible]

KEBIL®
SHENZHEN LAUNCH CO., LTD

Main post 40*40mm
middle rail 32*32mm
Top handrail 80*40mm

post-handrail /post to middle rail bracket

End cap

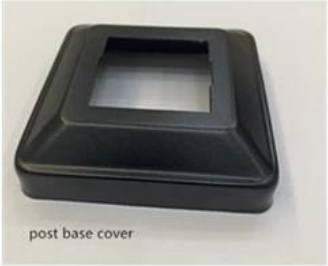
post base cover

adjustable angle connector for handrail