صب شفة الفولاذ المقاوم للصدأ شفة الألومنيوم الصلب لأنبوب دائري

:□□□□□□ □□□

□□□□□□□ / □□□□□□□□□□□ / □□□□□ □□□□□□□ □□□□□□□ :□□□□□□.1

□□□□□□ □□ □□□□□□ □□ □□□□□□□ □□□□ :□□□□□□□□ .2

□□□□□□□ □□□□ .3: φ25.4mm □□□□□ □□□ □□

KEBIL科比奥
SHENZHEN LAUNCH CO., LTD
INTERNATIONAL LIMITED

KEBIL科比奥®
SHENZHEN LAUNCH CO., LTD
LAUNCH INTERNATIONAL LIMITED

□□□□□ □□□□□□□□:

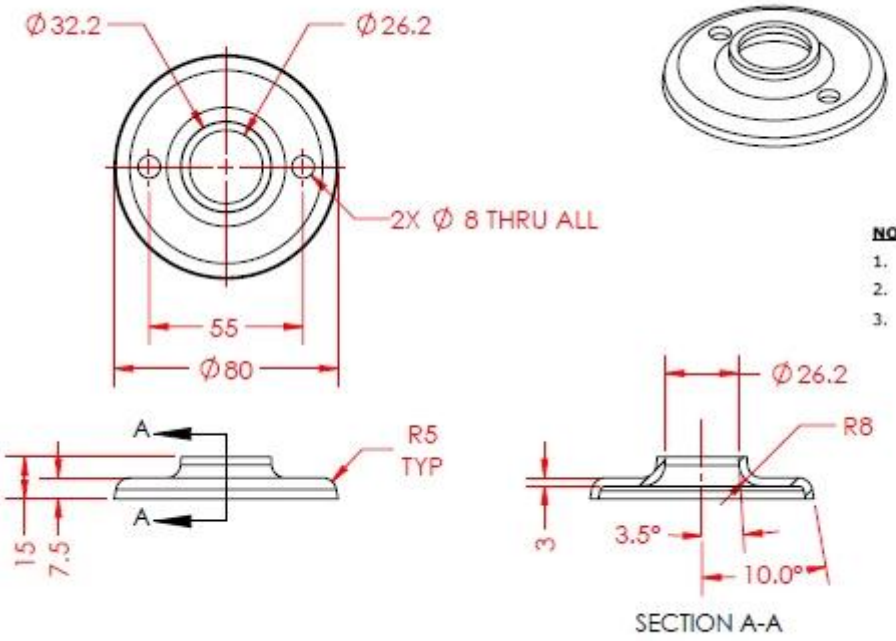

NOTES:

1. ALL UNITS ARE METRIC.
2. GRIND AND BREAK ALL SHARP EDGES.
3. ALL DIMENSIONS IN OVAL SHAPE ARE CRITICAL DIMENSIONS AND SHOULD BE MAINTAINED.

□□□□□ □□ □□□□ □ □□□□□ □□ □□□□ □□ □□□□□ □□□ □□□□ □□.
□□□□□: sales04@launch-china.cn
□□□□□□□ □□□□□□ / Wechat / WhatsApp: +86 159 8933 9827