سهلإلىتثبيت304/316غير القابل للصدأصلبحامل كتيفة درابزين زجاجي لدرابزين دائريأنابيب38.1 / 42.4 / 50.8 ملم.صلبنوعزجاجتتعدددرابزينقوسمصنوعبواسطة CNCبالقطع.

1) الميزاتمنحامل تثبيت درابزين زجاجي-

نموذجلا.	P707
تصاعدنوع	ثابتوالمركبةإلىزجاج
زجاجالثقوب	بحاجة
مواد	غير القابل للصدأصلب304/316
إنهاء	صقيلنحى/مرآةمطلي بالكروم/أسود
زجاجسماكة	ملم 10-19

2) صور / رسومات P707Glass حامل دعامة تثبيت درابزين -

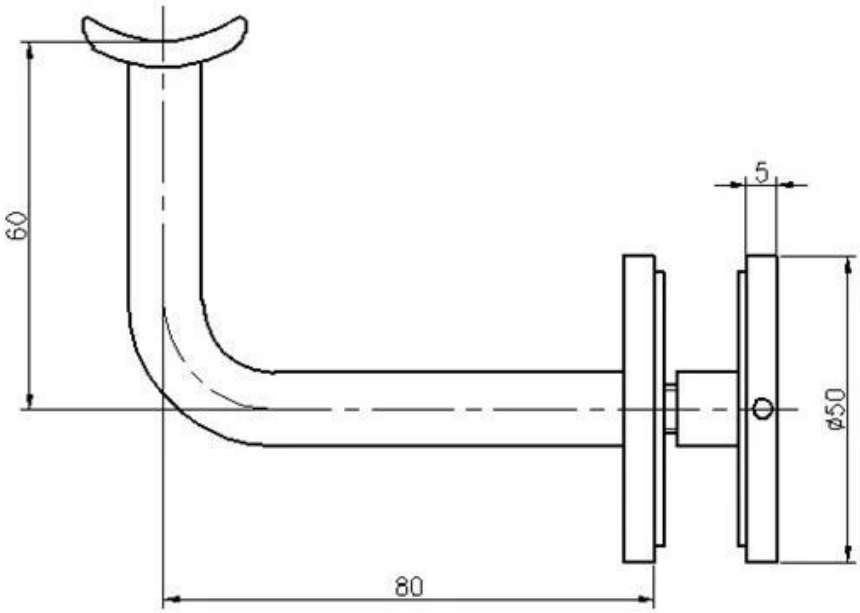

- المزيد من موديلات حامل قوس درابزين زجاجي

- صور مشروع درابزين زجاجي مع حامل قوس درابزين زجاجي

Shenzhen Launch Co., Ltd

- اتصل بنا الآن للحصول على عرض أسعار

جهة الاتصال: CELIA CHEN

هاتف / WHATSAPP / WECHAT 0086 13590273543

البريد الإلكتروني: sales01@launch-china.cn