تجمع السياج الفولاذ المقاوم للصدأ الثقيلة الذاتي مغلقة الربيع الزجاج إلى باب زجاجي 180 درجة
مفصل

## ميزة

KEBIL 科比奥 SHENZHEN LAUNCH CO.LTD LAUNCH INTERNATIONAL LIMITED

-نموذج رقم .: **G-G 30** المفصلي: أقصى وزن ورقة الباب **KG / الزوج**
-نموذج رقم.: **G-G2 20 من** المفصلي: أقصى وزن ورقة الباب **kg / الزوج**
الزجاج المفصلي) g-- g2 قطعة / 844g g-- g2 (الزجاج المفصلي g-- g) قطعة / gالوزن الصافي: 1229
mm - الحد الأقصى لعرض ورقة الباب: 900
- الزجاج mmللاستخدام مع 8-12.7
-Certified: نعم، وتلبية المعيار الأسترالي
-16 قطرmm الثقوب المطلوبة في الزجاج
-تصنيع الأسلوب: صب (جودة عالية )
- عينة: المتاحة للتحقق من الجودة قبل النظام

## تفاصيل لباب سياج الزجاج إلى الباب الزجاجي المفصلي

KEBIL 科比奥 SHENZHEN LAUNCH CO.LTD LAUNCH INTERNATIONAL LIMITED

-Mirror مصقول

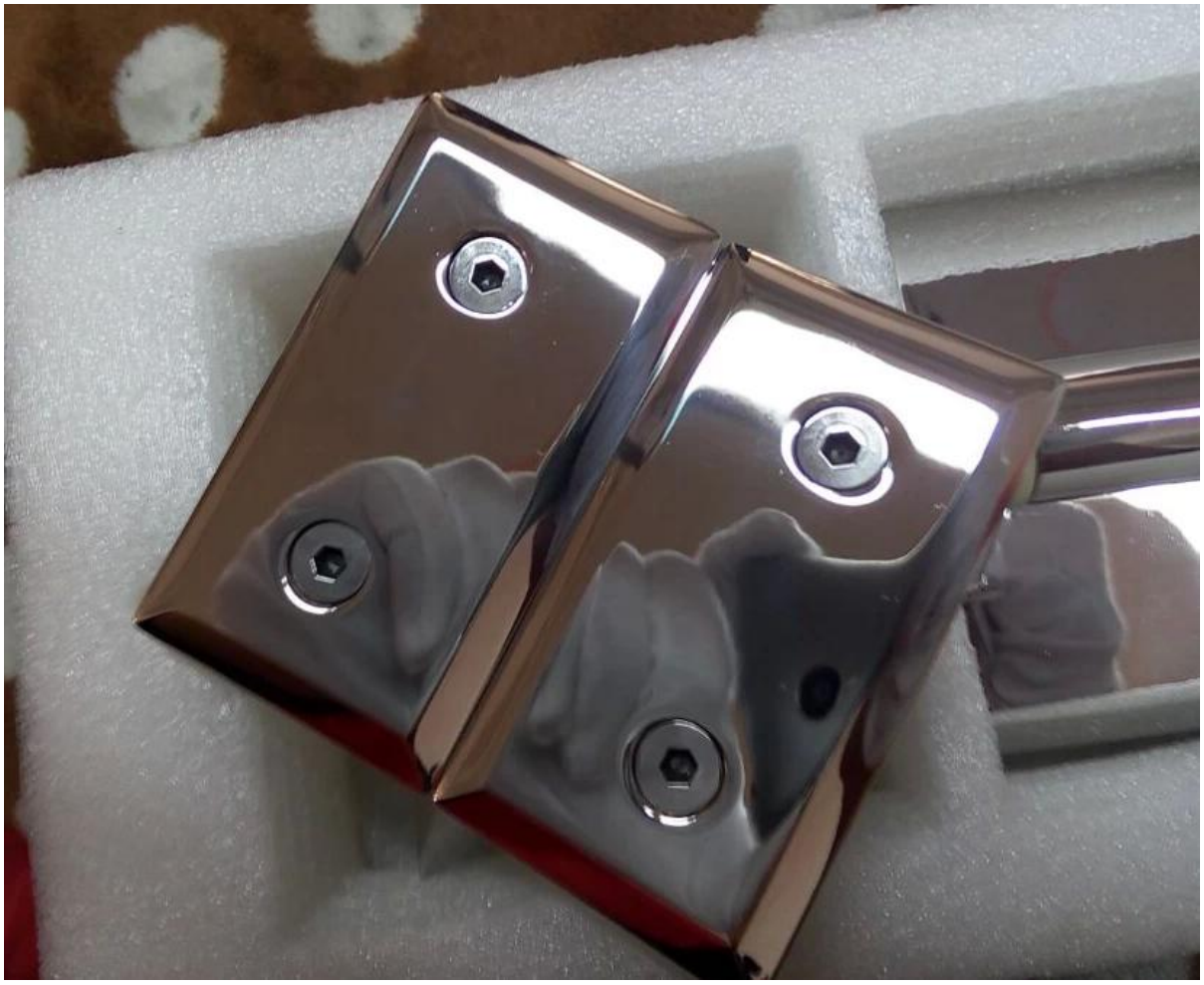

-نظيفة بالفرشاة

-Drawing لحفر الزجاج حجم حفرة

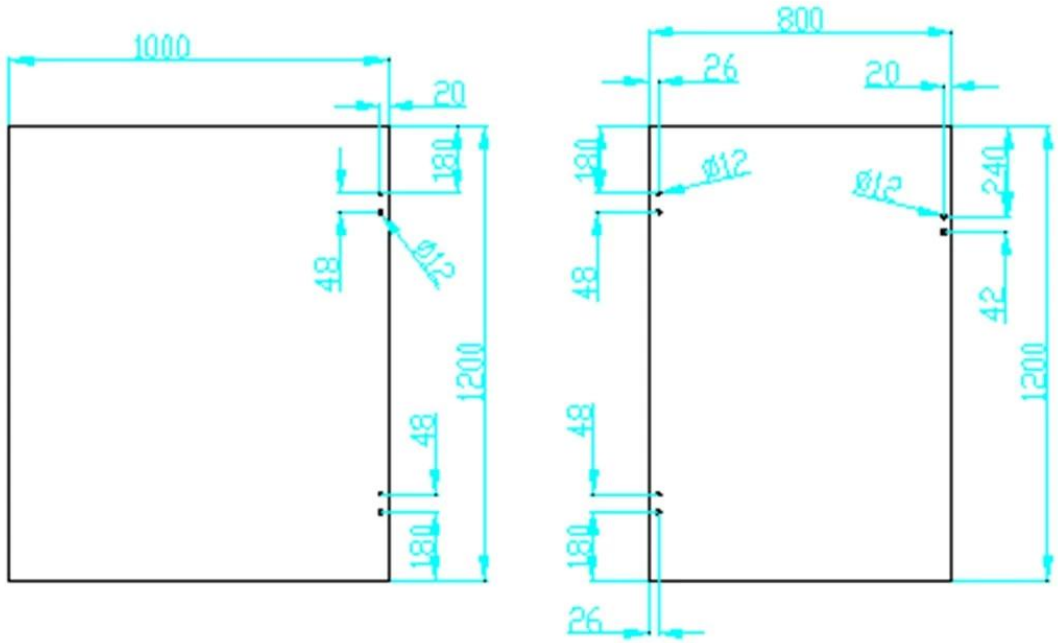


المفصلي الزجاج التعبئة والتغليف
(1) قطعة واحدة في مربع فقاعة واحدة. 2 قطعة في مربع واحد.
(2) أو التعبئة والتغليف وفقا لمتطلبات العملاء

## زجاج الباب المفصلي المشروع

KEBIL科比奥 SHENZHEN LAUNCH CO.,LTD LAUNCH INTERNATIONAL LIMITED

غالبا يستعمل مع زجاج مزلاج و زجاج حنفية eالزجاج، هينغ-

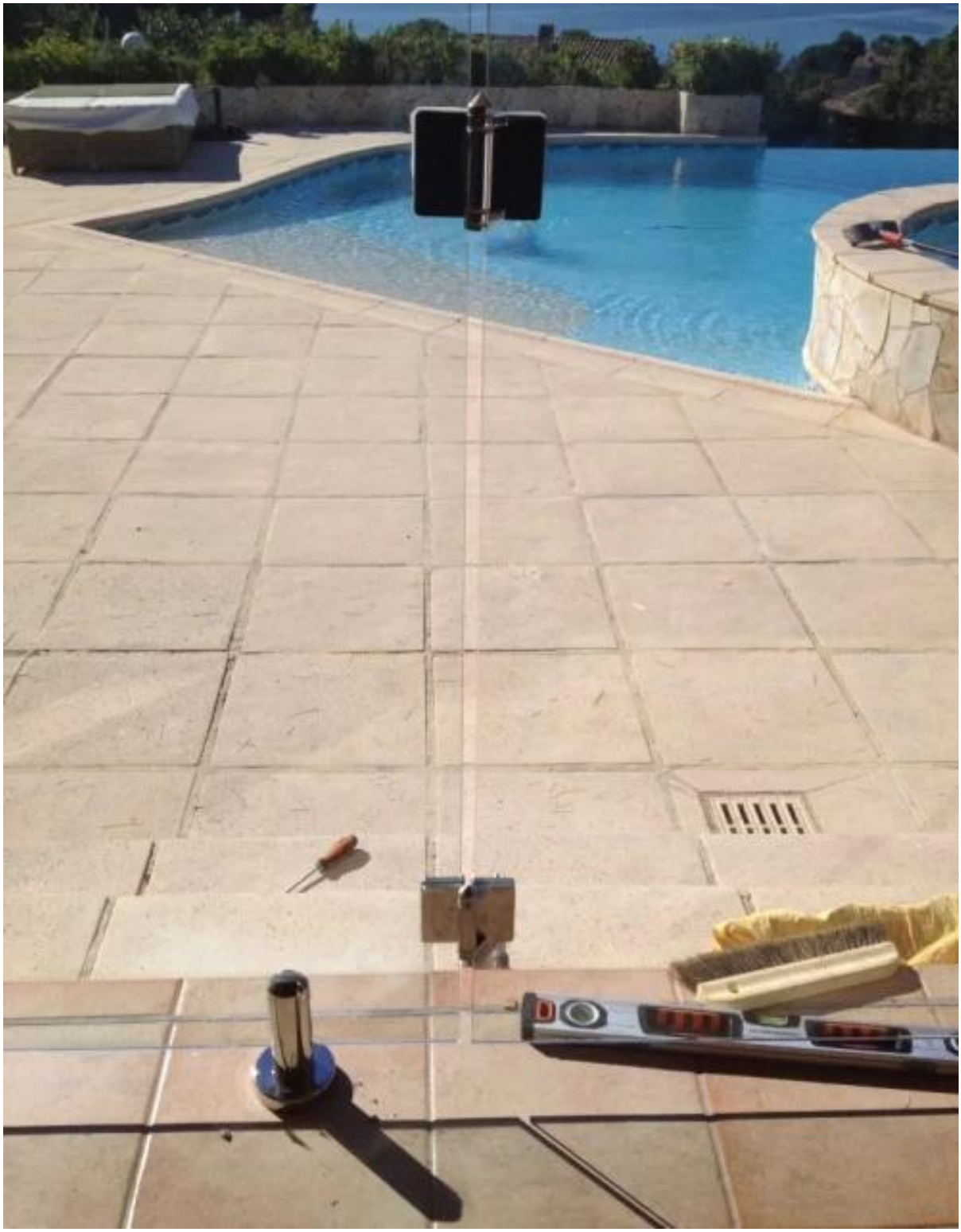

الزجاج إلى جولة آخر المفصلي والزجاج إلى الجدار / المفصلي مربع هو متاح
(1) الزجاج إلى قطر 50.8 ملليمتر آخر باب المفصلي

(2) الزجاج إلى الجدار / مربع آخر الباب المفصلي

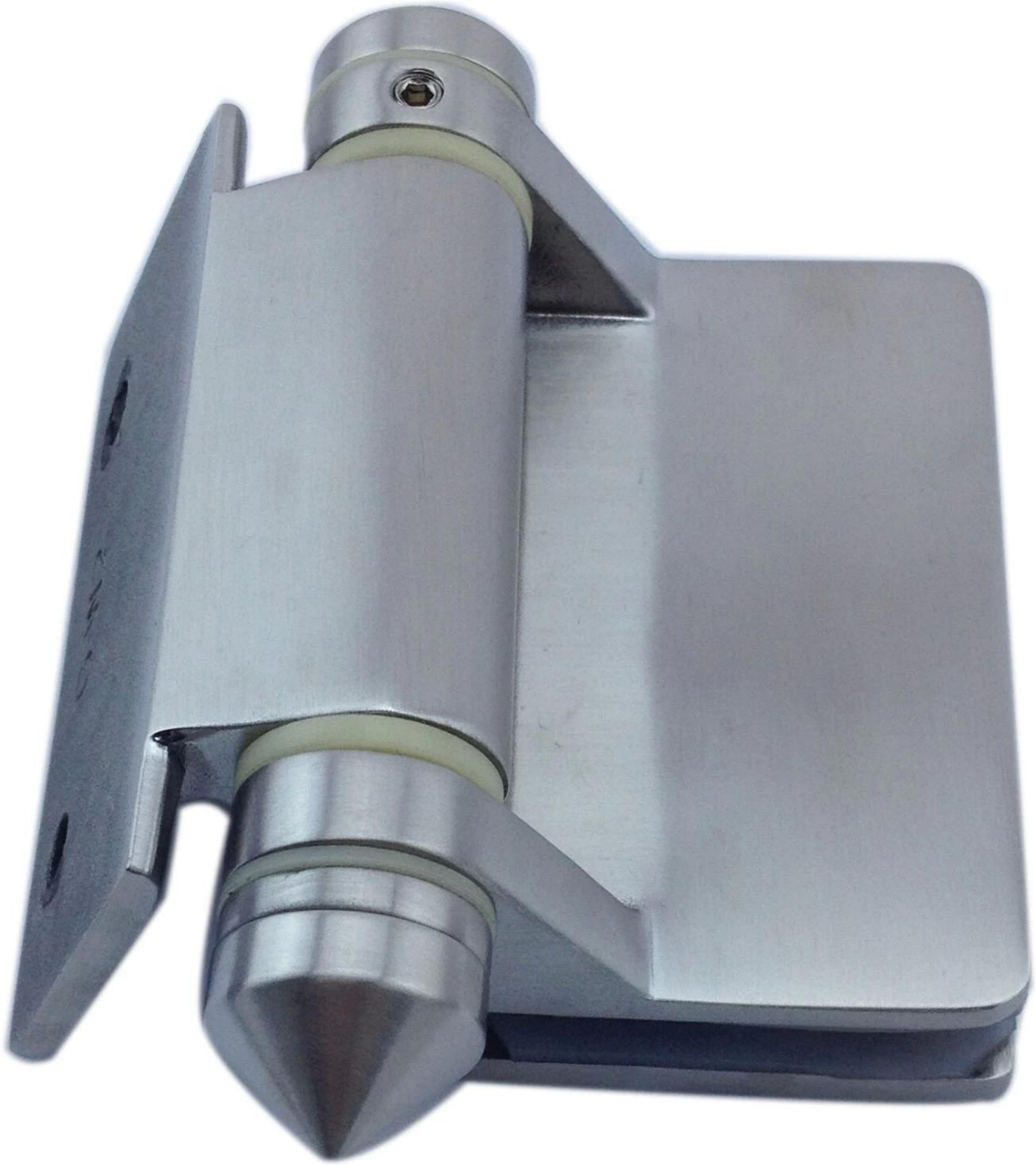

## مصنع

KEBIL 科比奥 SHENZHEN LAUNCH CO.LTD LAUNCH INTERNATIONAL LIMITED

في دونغقوان قوانغدونغ، والصين. Factory-

- تفتيش المصنع هو موضع ترحيب

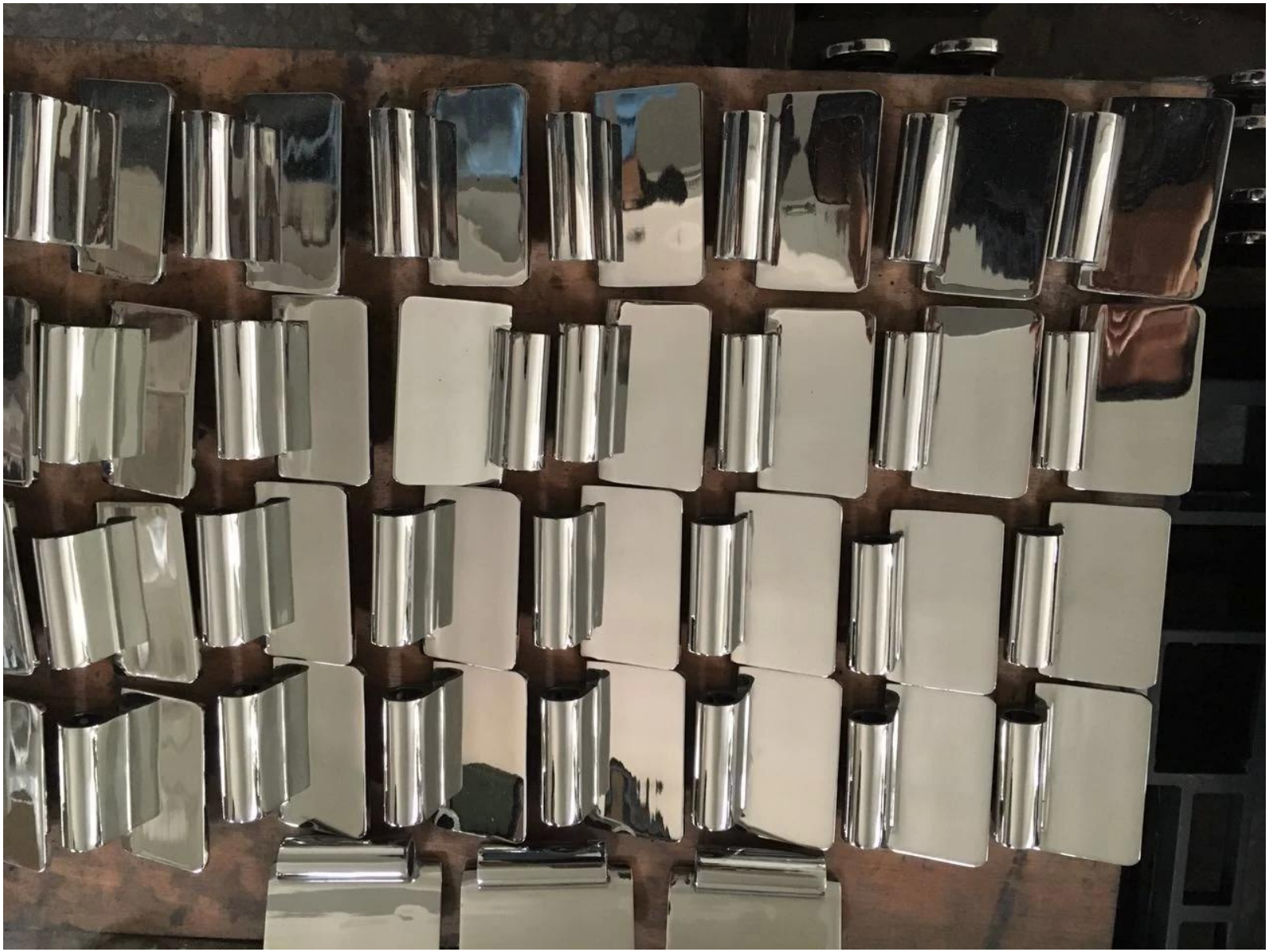

تحتاج إلى اقتباس أو أي أسئلة، يرجى ترك رسالة.
أو الاتصال بي على النحو التالي المعلومات. سوف نعود اليكم في أقرب وقت ممكن!
لأي استفسار عاجل، يرجى الحصول على اتصال على ويشات: 973219879 أو ما الأمر: + 86-13530506265

KEBIL科比奥®
深圳市朗驰商贸有限公司
SHENZHEN LAUNCH CO., LTD.
朗驰国际有限公司
LAUNCH INTERNATIONAL LIMITED.


董 萍 Doris Dong
Senior Sales Representative
(86) 135 3050 6265

深圳市南山区南山大道1092号亿利达大厦B区3栋5003
Room 5003, Building 3, Yilida Building, No.1092 Nanshan Road, Nanshan District, Shenzhen, China postal code 518054

(86-755) 8603 7559
(86-755) 8637 2611
sales04@launch-china.cn
www.launch-china.com
www.chinabalustrade.com