وصف المنتج

1. الصف: SUS316 ، SUS316L ، DUPLEX2205
2. سماكة الزجاج: 10mm - 13.52mm
3. الانتهاء: صقيل أو مرآة مصقولة
4. شهادة: ISO9001 ، CCC

اسم المنتج: الدرابزينات الدرابزين الزجاجي ، حنفية السياج الزجاجي المقاوم للصدأ
مواد: الفولاذ المقاوم للصدأ
رقم الموديل: RBM
المركبة: أرضية
الوضعية: المبارزة فرملس & أمبير ؛ درابزين

عرض المنتجات

- الساتان نحى المعالجة السطحية مات

- مرآة سطح مصقول علاج مشرق

المزيد من الصور:

التعبئة:

رسم تقنى _ رسم عن طريق الكمبيوتر:

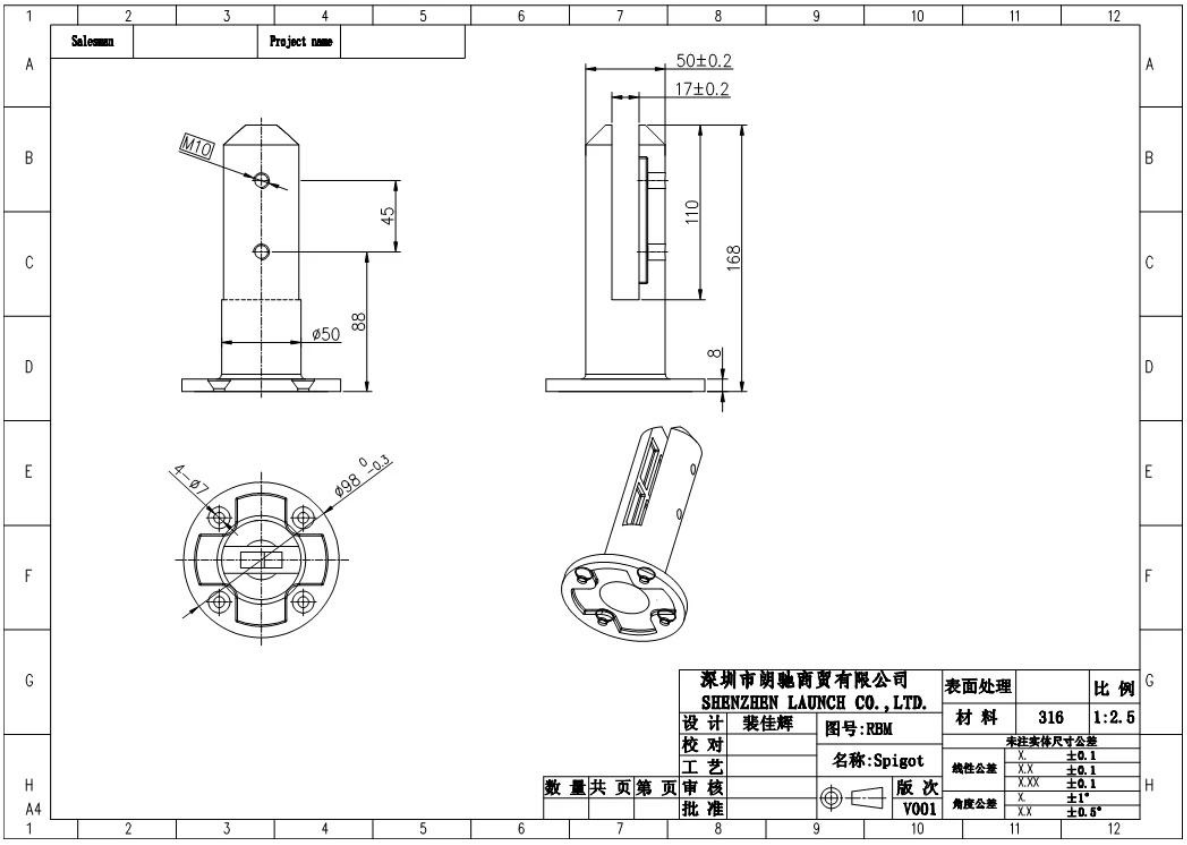

المزيد من الألوان المتاحة:

Black Polished

Gold polished

التعبئة & أمبير ؛ توصيل

تفاصيل التعبئة :

1. يتم تغليف كل حنفية مع فيلم من البلاستيك وحقيبة هوائية ، ثم يتم وضعها في علبة.
2. معبأة 100 حنفية في حالة واحدة الخشب الرقائقي المستنقع.
3. كما يمكن أن تكون معبأة حسب متطلبات العملاء.

تفاصيل التسليم: 10-15 يوم عمل بعد الدفع.

شهاداتنا

اتصل
حواء تشاو
البريد الإلكتروني: sales03@launch-china.cn
Mob / WhatsApp: +8615907334556

KEBIL科比奥® SHENZHEN LAUNCH CO.LTD
LAUNCH INTERNATIONAL LIMITED

Eve Chow

Sales representative

M : +86 159 0733 4556
T : +86 755 8603 7559
E : sales03@launch-china.cn
A : B5-5003, Yilida Bldg, Nanshan District, Shenzhen