[redacted].

[redacted]

□□□□□□ □□□□□ □□□□□□□□□□□ □□□□ □□□

6063 □□□□□□□□□□□ :□□□□□□T5

□□□□□□ □□□□□ :□□□□□

□□□□□□□□□□□ □□□ □□ □□ 1100 □□□□□□ □ □□ 3 □□□ □ □□ 50 □□□□ □□□□ :□□□□□□□□□□□□□

□□□□ :□□□□□ □□□□□□ □□□□□

KEBIL科比奥®

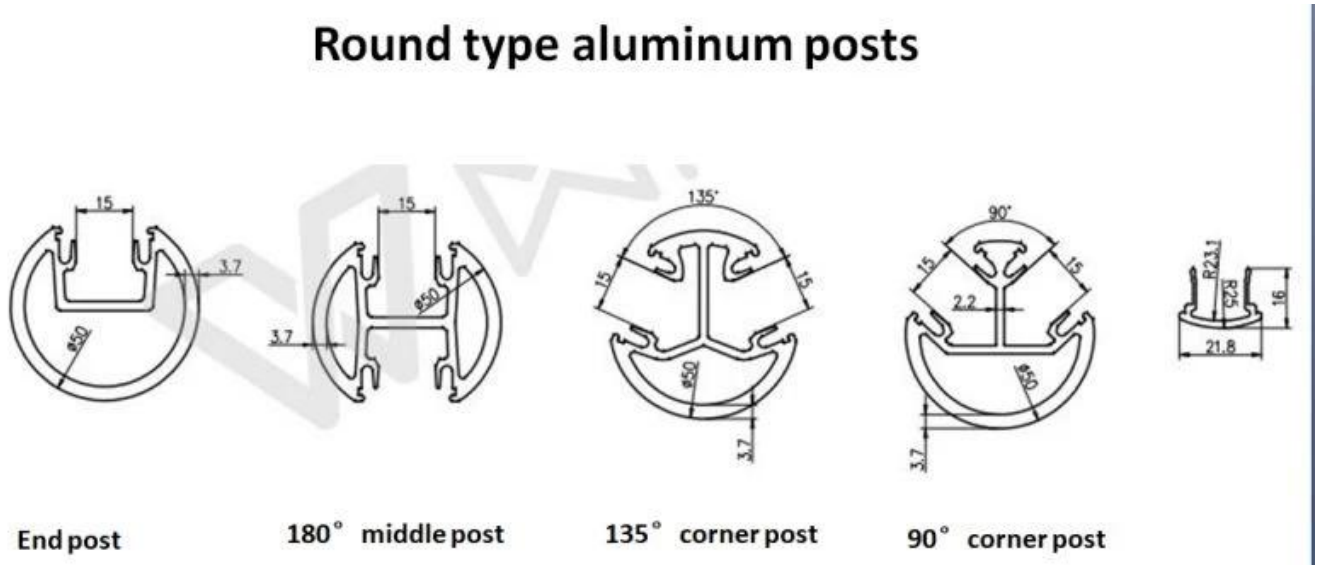

□□□□□□□ □□□□□□□□□□ □□□□□ □□□□ □□□

6063 □□□□□□□□□□ :□□□□□□T5

□□□□□□ □□□□□ :□□□□□

□□□□□□□□□ □□□ □□ □□□□□□ □□ 1265 □ □□ 3 □□□ □ □□ 50 * 50 □□□□ :□□□□□

□□□□ :□□□□□ □□□□□□ □□□□□

KEBIL科比奥® SHENZHEN LAUNCH CO.LTD
LAUNCH INTERNATIONAL LIMITED

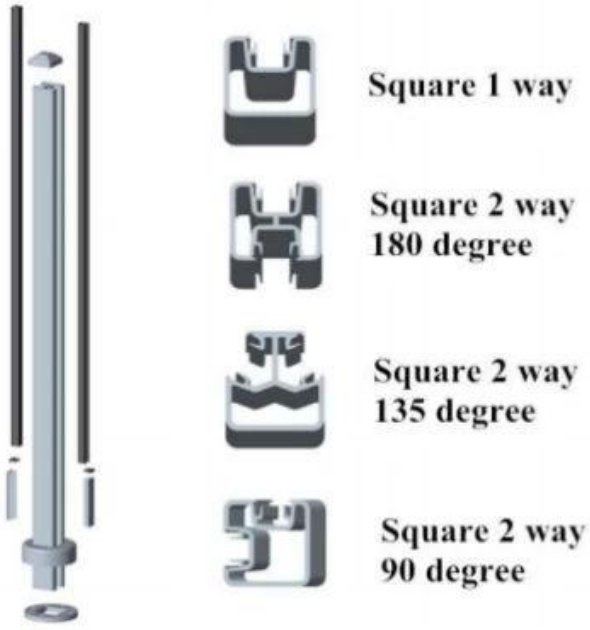

Square type aluminum posts

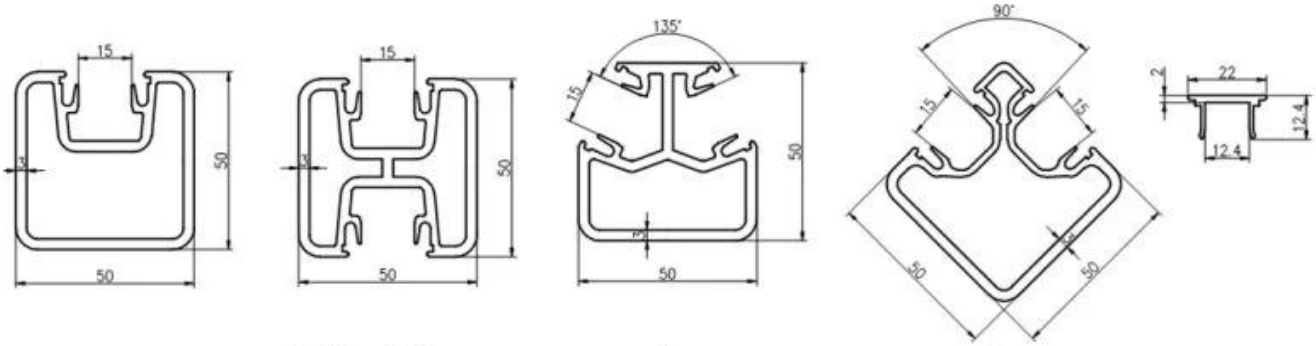

End post　　180° middle post　　135° corner post　　90° corner post

□□□□□ □□□ □□□

Powder coated black color aluminum post

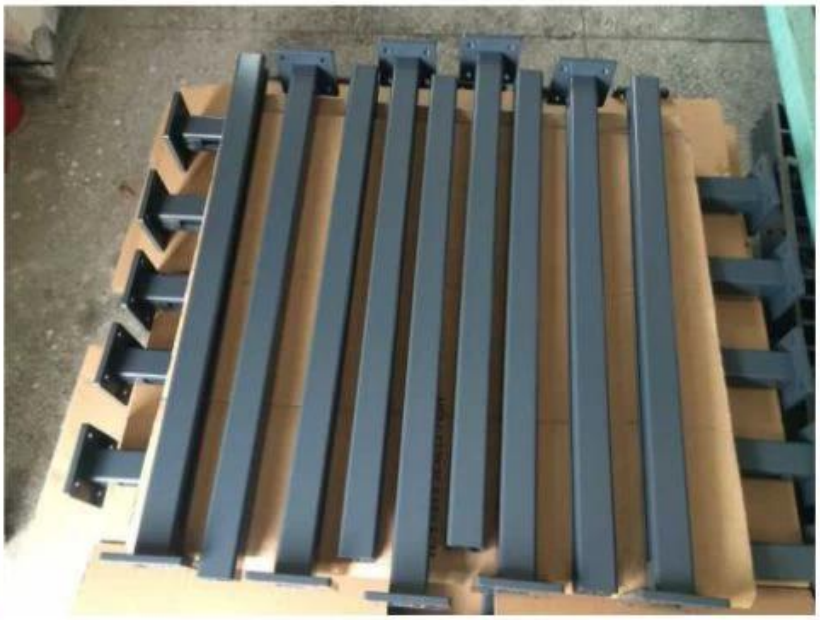

Powder coated white color aluminum post

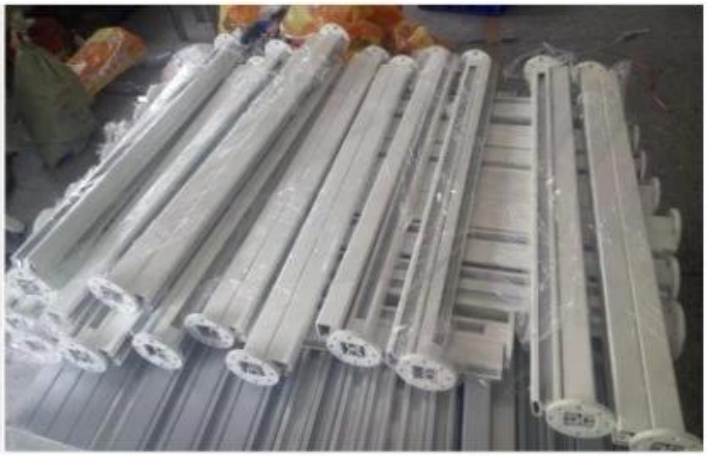

Powder coated brown color aluminum post

□□□□ □□□□□□ □□□□□□□ □□□□□□ □□□□□□□

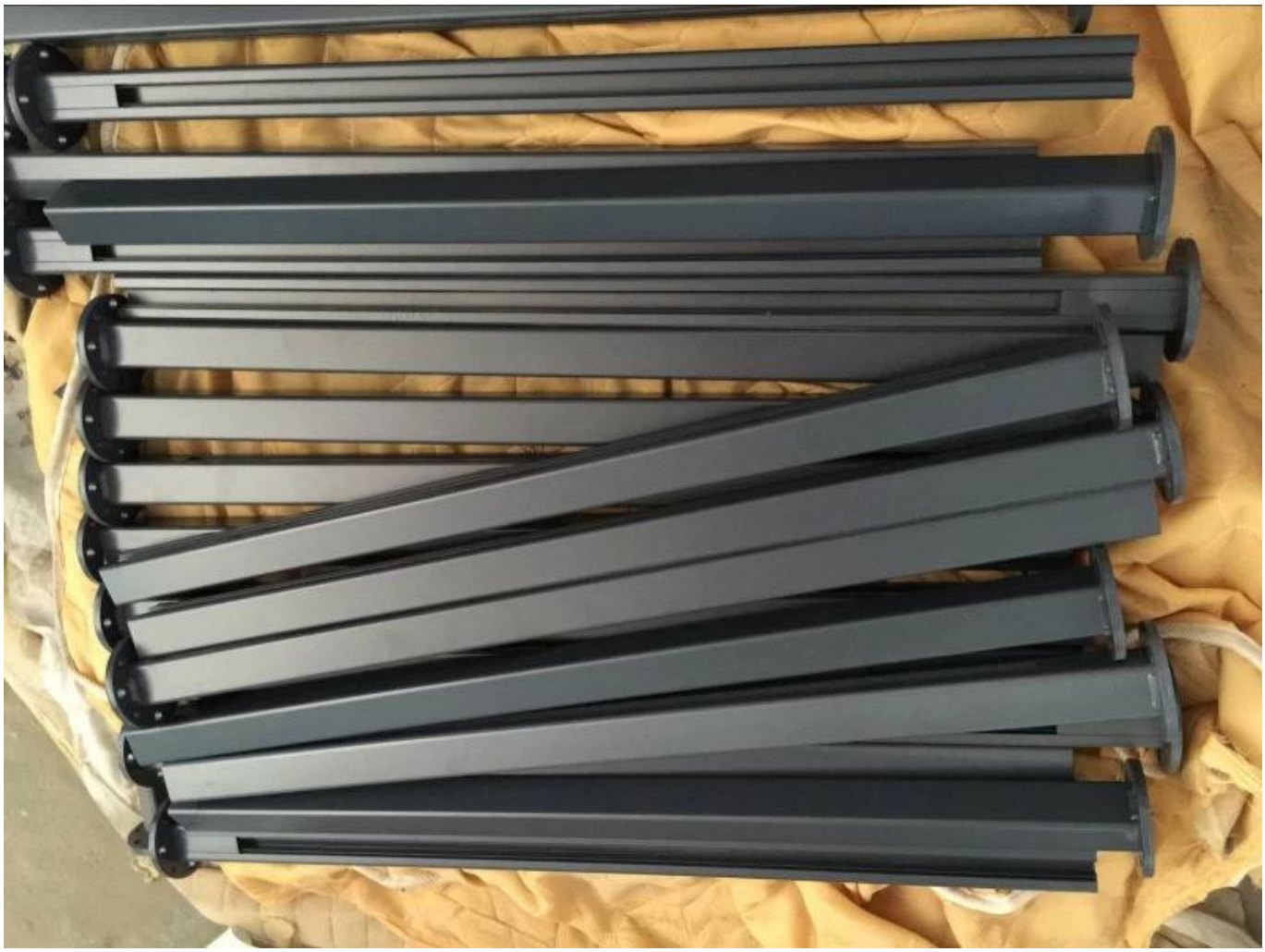

□□□□□□□ □□□

□□□□□□ □□□□□□□ □□□ □□□□□ □□□□ □□ □□□□

1.plastic bag/bubble bag

2. 2-5 pieces into one box

3.Full packaging

□□□□□□□ □□□□

□□□□□□ □□□□□□ □□□□□□□ □□□□□□ □□□□□□□ □□□□□ □□□□ □□□ □□□□□□ □□ □□□□□□□□□□ □□□□□□□□□□

□□□□□ □□□□□□□

RÅCKES
SPECIALISTEN

RÅCKES
SPECIALISTEN

□□□□□□□ □□ □□□□□ □□□ □ □□□□□□□□□ □□ □□□□ □□□ □□□.

□□□□ □□□□□

□□□□□□ / Wechat / Whatsapp: +8615906261741

□□□□□□□□□□□ □□□□□□: sales02@launch-china.cn