.**الساتان نحى مربع 180 درجة الزجاج إلى زجاج المشبك**إلى لوحتين زجاجيين مشتركين عند 180 درجة. فور سور زجاجي فرملس

1).سمات -

نموذجلا.	CB-180B.
العنصر	درجة الزجاج المشبك الزجاج 180
مادة	304/316 SS.
ينهي	صقيل نحى، مرآة مصقول
زجاجسماكة	ملليمتر 12-10
زجاجالثقوب	لايحتاجزجاجالثقوب

2).الصورمنالساتان نحى مربع 180 درجة الزجاج للزجاج المشبك

رسم الساتان نحى مربع 180 درجة الزجاج للزجاج المشبك (3

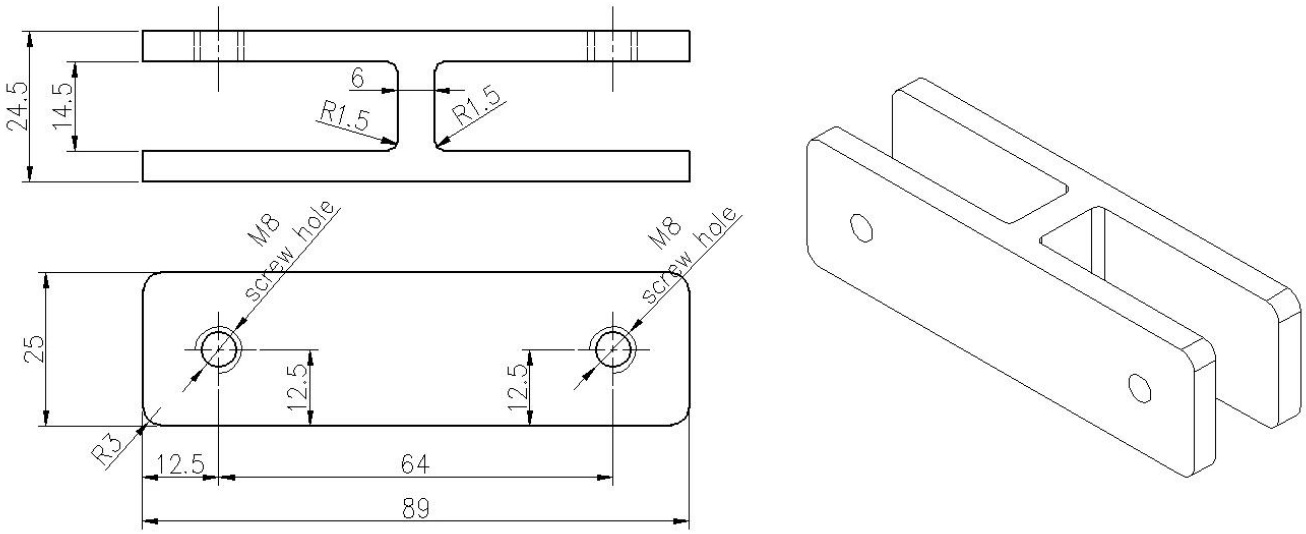

الساتان نحى مربع 180 درجة الزجاج للزجاج المشبك المطبقة على درابزين زجاجي فرملس.(4