□□□□□□□□□□□ □□□□ □□□ □□□□□ □□□□□□ □□□□ □□□□ □□□

□□□□□□ □□□ □□ □□□□ □□□ □□□□□□□□□□ □□ □□□□□□ □□□:

الاتجاه:

آخر نهاية طريقة واحدة؛
اتجاهين 90 درجة آخر؛
اتجاهين 180 درجة آخر؛
اتجاهين 135 درجة آخر؛

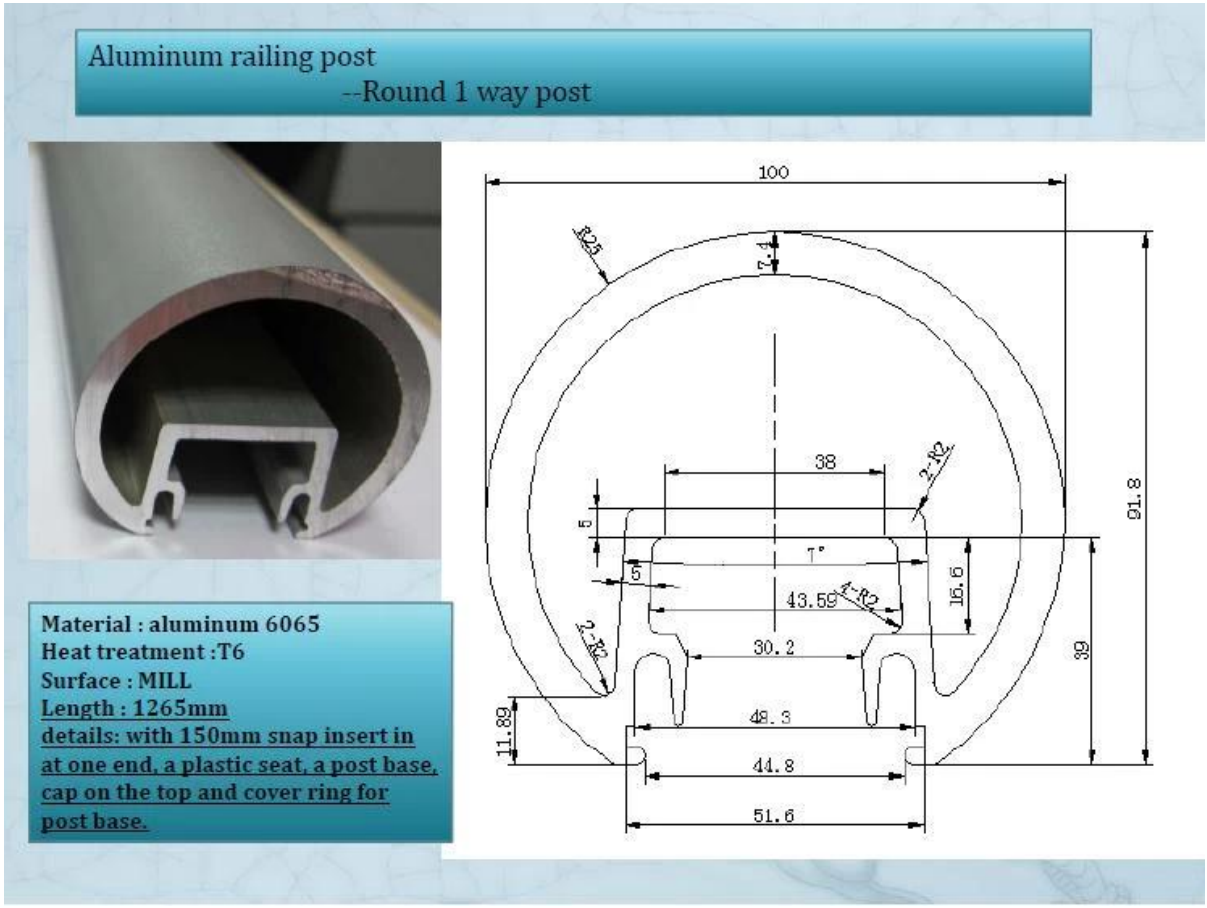

Aluminum railing post
--Round 2 way post

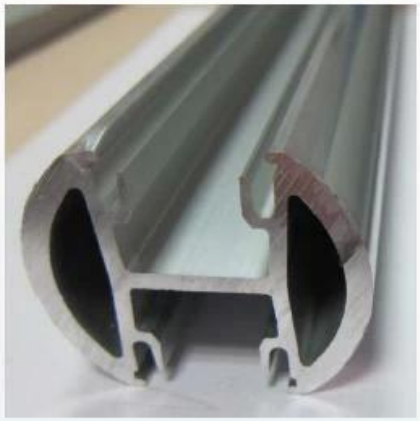

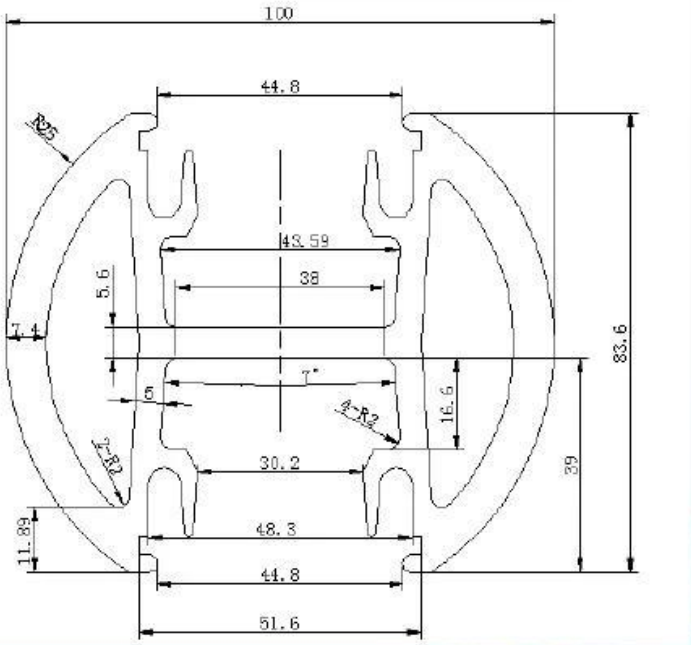

Material : aluminum 6065
Heat treatment :T6
Surface : MILL
Length : 1265mm
details: with 150mm snap insert in at one end, a plastic seat, a post base, cap on the top and cover ring for post base.

Aluminum railing post
--Round 135 degree post

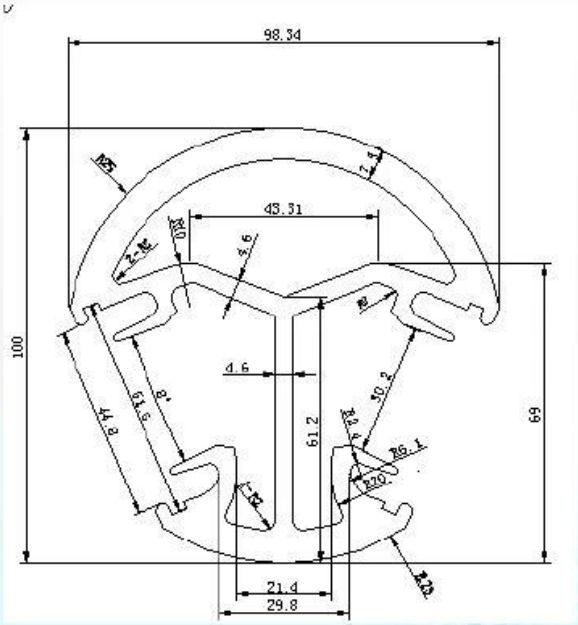

Material : aluminum 6065
Heat treatment :T6
Surface : MILL
Length : 1265mm
details: with 150mm snap insert in at one end, a plastic seat, a post base, cap on the top and cover ring for post base.

□□□□ □□□ □□□□□□□□□□ □□ □□□□□□□ □□□ □□□□:

مشروع
شظية الألمنيوم آخر جولة

أسود الألومنيوم آخر جولة

ميزة: لا يوجد ثقب اللازمة على الزجاج، تركيب سهل والتنظيف، شبه مستقرة بدون إطار ورؤية واضحة؛

مجال التطبيق: شرفة في الأماكن المغلقة / في الهواء الطلق، وشرفة وبيت الدرج والخطوات، حمام سباحة، والجانب البحر وما إلى ذلك؛