العنكبوت قوس الدرابزين آخر، الثقيلة واجب درابزين الزجاج آخر مع العنكبوت المناسب
المادة: الفولاذ المقاوم للصدأ 304/316
الانتهاء: صقل-- مصقول أو مرآة-- مصقول
نوع مربع البعد: 40 * 40 * T1.5 * H1100MM، 50 * 50 * T1.5 * H870 / 950MM
نوع الجولة البعد: Dia42.4 * T1.5 * H1100MM
لسمك الزجاج: 8-12 ملليمتر الزجاج
أنواع آخر المتاحة: طريقة واحدة نهاية آخر، 2 طريقة 180 درجة
وظيفة: دعم الدرابزين ومشبك الزجاج المقسى
التطبيق: الدرابزين للخارجية الخطوات، الزجاج الدرابزين، الزجاج شرفة
مصطلح الدفع: 30٪ مقدما وديعة، الرصيد قبل التسليم
مصطلح التجارة: إكسو، فوب، سيف أو دب
التعبئة: قطعة واحدة في كيس من البلاستيك، ثم في مربع واحد
عرض المنتج:

رسم المنتج:

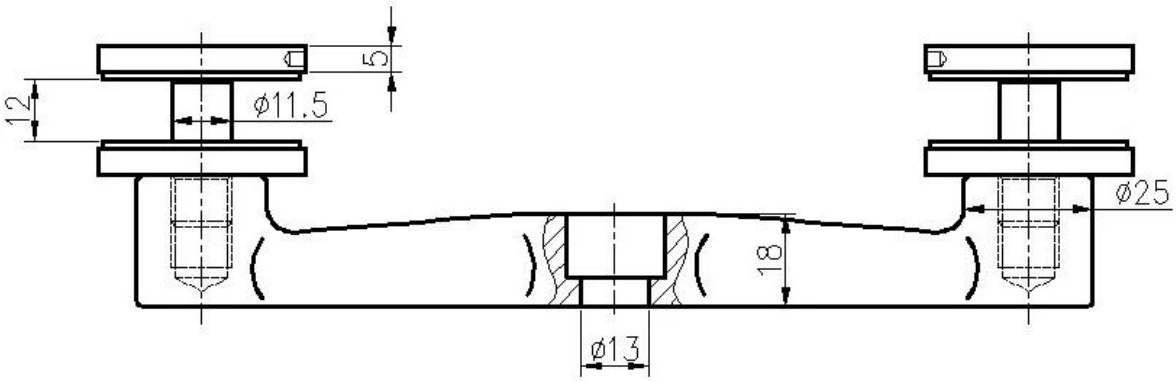
5
12
ø11.5
ø25
18
ø13

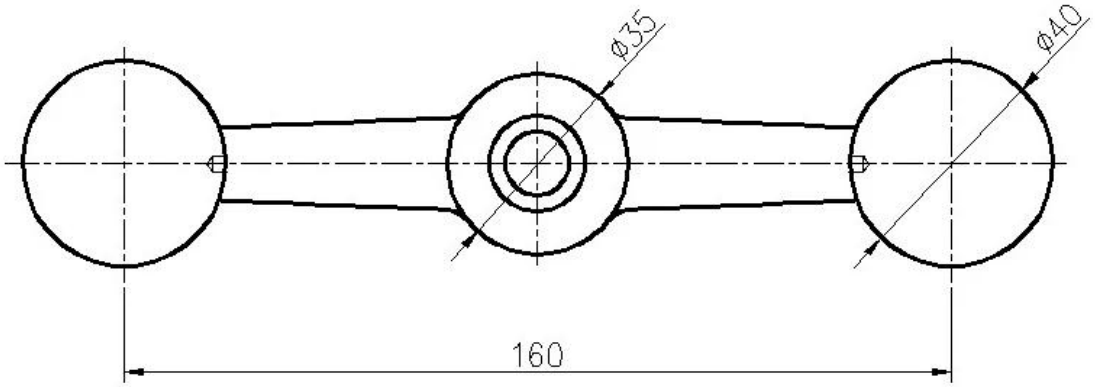
ø35
ø40
160

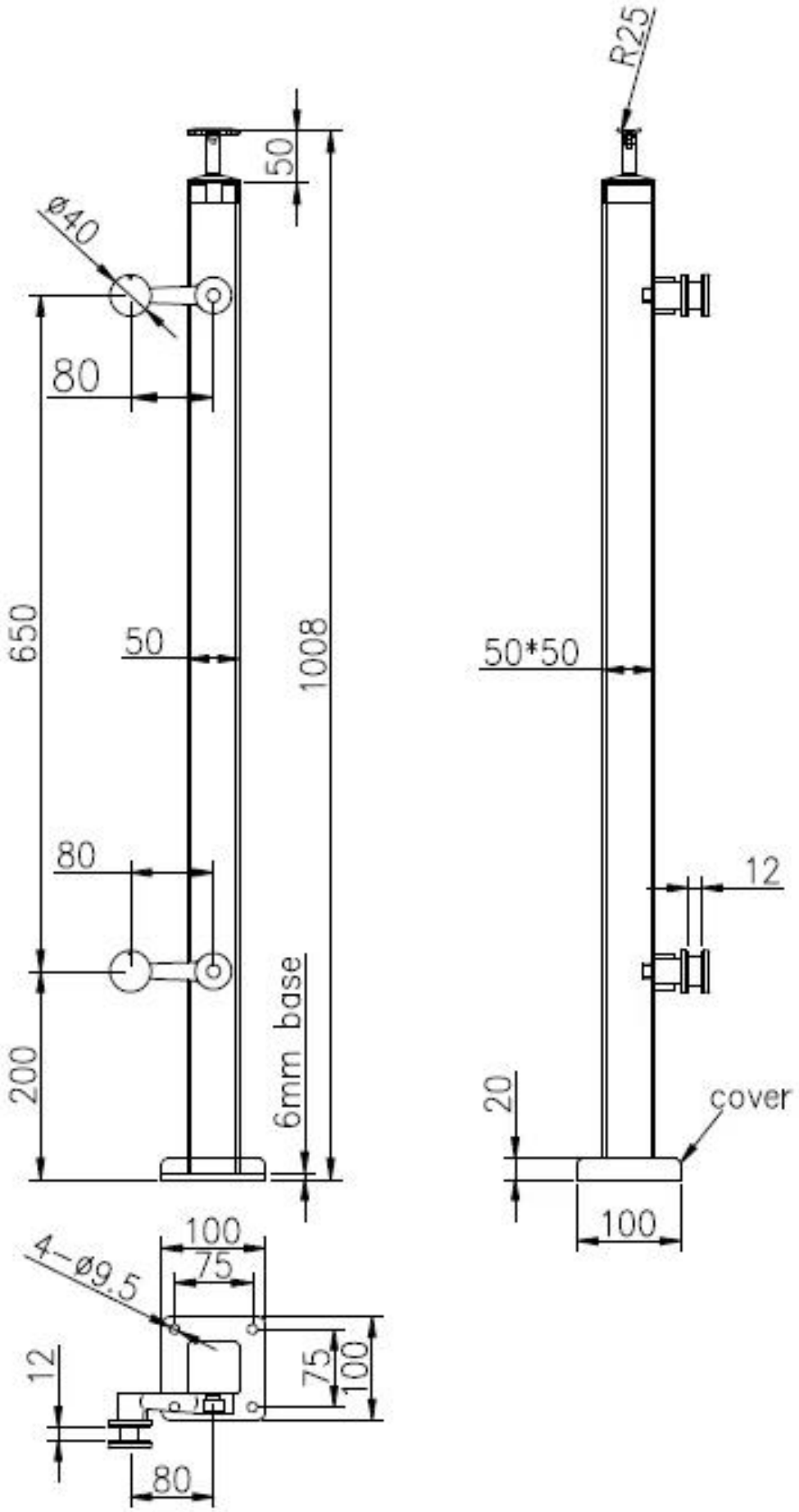


تفاصيل التعبئة:

مرحبا بكم في الاتصال بنا للحصول على مزيد من المعلومات:
البريد الإلكتروني: sales03@launch-china.cn
موبيل: +8615907334556

KEBIL科比奥® SHENZHEN LAUNCH CO.LTD
LAUNCH INTERNATIONAL LIMITED


# Eve Chow

Sales representative

M : +86 159 0733 4556
T : +86 755 8603 7559
E : sales03@launch-china.cn
A : B5-5003, Yilida Bldg, Nanshan District, Shenzhen