الربيع محملة الذاتي إغلاق الفولاذ المقاوم للصدأ البوابة الزجاج مفصلات لسياج حمام السباحة

اسم المنتج	الزجاج إلى الزجاج المفصلي، الربيع حمولة الزجاج المفصلي، المفصلي الزجاج إغلاق لينة، حمام السباحة السياج الزجاج المفصلي، سولف إغلاق زجاج سباحة السياج المفصلي
رقم الكود	G-G3.
مادة	الفولاذ المقاوم للصدأ 316
صقل الأسطح	ماتي أسود، صقيل نحى أو مرآة مصقول
زجاج مناسب	مم و 10 ملليمتر غيتس الزجاج 8
نوع	الربيع المفصلي، المفصلي وثيق النفس، المفصلي الثقيلة
اقصى حموله	كلغ 45
طلب	غلاسSPool Fencing، الدرابزين الزجاج والسور

زجاجلميدانبريدأوحائطمفصل:

Wall
square post

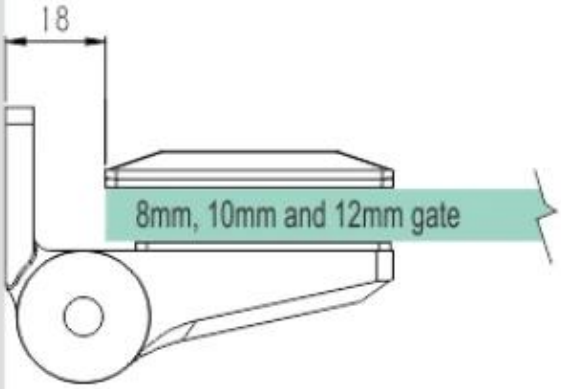

لو سمحت اتصل نحن ل أكثر معلومة:
حواء
بريد الالكتروني:sales03@launch-china.cn.
HP / WhatsApp:+861368680779.