الزجاج المقسى mmالفولاذ المقاوم للصدأ ساحة زجاج المشبك كليب ل 8-12 حديدي

وصف

- مادي من الفولاذ المقاوم للصدأ 316 (الفولاذ المقاوم للصدأ 304 متاح)
- الانتهاء من التنظيف أو نحى أو أسود طلاء مسحوق كهربائي أو أسود
- ملليمتر الزجاج 8-12
- الحجم: 80 x35mm أو حسب الطلب
- الوزن: 227 - الوزن g / piece
- للاستخدام في 180 درجة لوحة الزجاج المقسى
- الحد الأدنى لكمية الطلب: قطعة واحدة
- sample: المتاحة
حجم المشابك الزجاجية الحجم: المتاحة (نحن مصنع
- oem ورحب المنتجات

تفاصيل Class Glass BC-80X35

زجاج المشابك صورة المنتج

المشبك الزجاج الرسم التقني

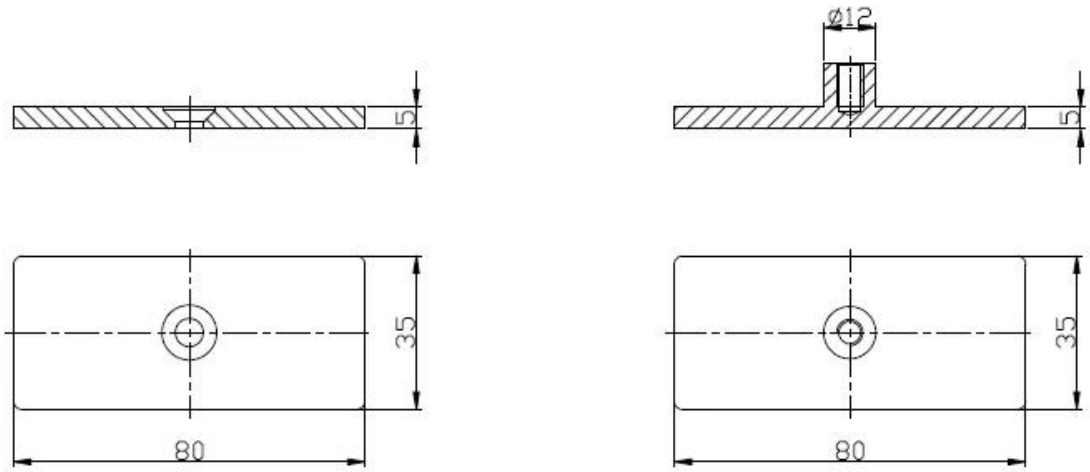

التسليم والتعبئة

- التسليم في الوقت المحدد: 5-7 أيام عن طريق الجو. 15-20 يوما عن طريق البحر.
- التغليف: كمبيوتر واحد في كيس من البلاستيك واحد، ثم في صندوق أبيض واحد، 10 قطع في كرتون واحد
- الوقت القيادي المهلة: 7 أيام إذا تم تحويلها في المخزون. حوالي 20 يوما إذا كانت المنتجات ليست في المخزون. انها تحكم على الكمية.

صور مشبك الزجاج

آخر 180 درجة حاملي المشبك الزجاج

بحاجة إلى اقتباس أو أي أسئلة، يرجى ترك رسالة.
أو اتصل بي على النحو التالي المعلومات. سوف نعود إليك في أقرب وقت ممكن!
لأي استفسار عاجل، يرجى الحصول على اتصال على بيلاء:
أو ما الأمر: +86 15989339827 :WeChat
البريد الإلكتروني: sales04@launch-china.cn.