الفولاذ المقاوم للصدأ 316 البحري الصف حامي الأكمام ل 1/8 "سلك حبل كابل حديدي سطح الخشب المشاركات

اسم المنتج: كابل حديدي الأكمام الواقية
المواد: الفولاذ المقاوم للصدأ AISI316
حجم الكابل: 1/8 "، 3/16"، 1/4 "
التخصيص: المتاحة
المعالجة السطحية: مصقول
التكنولوجيا: التصنيع باستخدام الحاسب الآلي
التطبيق: في الهواء الطلق أو داخلي
الاستعمال: كبل Proetctct تحول مثالية، حيث المشاركات الخشبية أو الفولاذية على فرك أو الشحن من الكابلات لأعلى أو لأسفل مجموعة من الدرج، أو الجانب إلى جانب عند القيام بدوره، يمنع الضرر النشر والكابل

مصنوعة الأكمام الواقية من الفولاذ المقاوم للصدأ من النوع 316 وتكون بمثابة تركيب ديكور وظيفي في أنظمة حديدي الكابلات والكروستريدين. هناك حجمان مع كابل واحد ل 1/8 بوصة و 3/16 بوصة والآخر يجري لكابل 1/4 بوصة. تمنع الأكمام الواقية من الكبل من فرك على ثقوب المشاركات الخشبية، في الوقت نفسه، توفر نظرة جذابة

وجدة على وجه المنشور.

رسم تقنى _ رسم عن طريق الكمبيوتر:

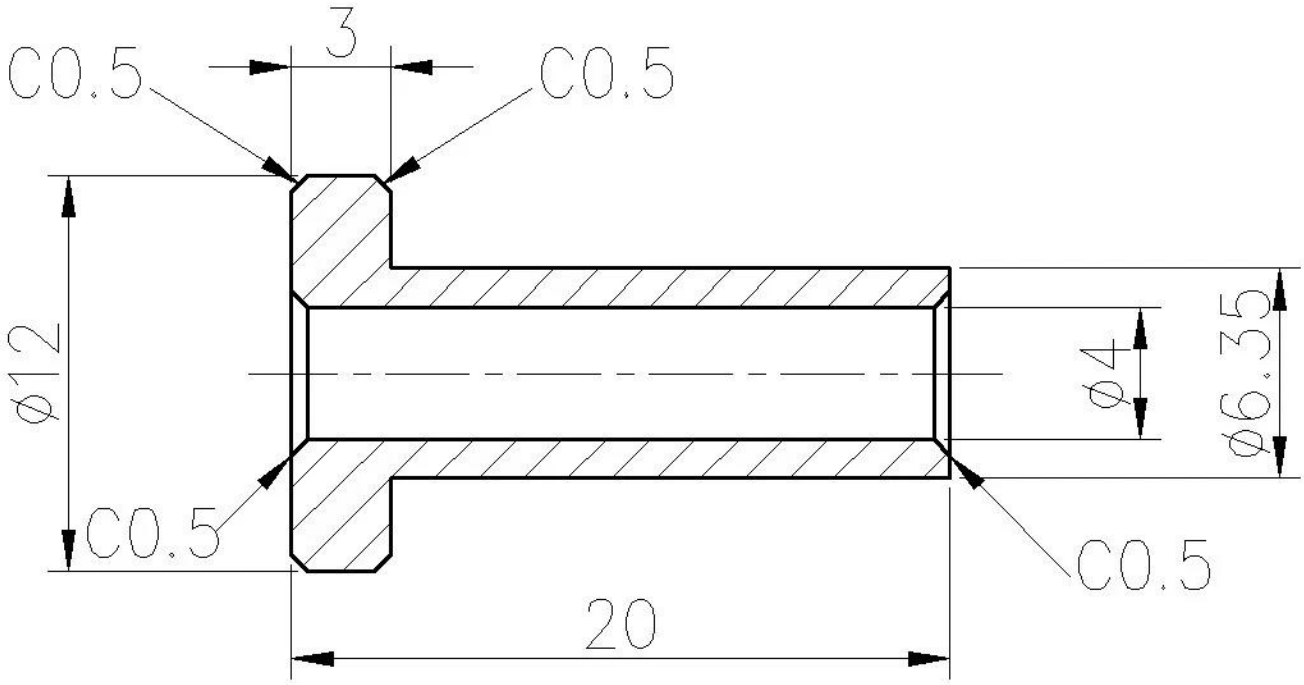

طلب:

أكثركابلحديديتصاميم المناسب:

T801

T802

T803

T804

T807A

T809

مرحبا بكم في الاتصال بنا للحصول على مزيد من المعلومات:

حواء

البريد الإلكتروني: sales03@launch-china.cn.

HP / Whatsapp: +8613686807796