316 □□□□□ □□□□□□□ □□□□□□□L □□□□□□□ □□□□ □□□□ □□□□□□ □□□□□□ □□□□□□□ □□□□□ □□□□□□ □□□□.

□□□□□□□□ □□ □□□□□ □□□□□□□ □□□□ □□□□ □□□□□ □□□ □□ □□□□□□□□ □□□□□!

□□□□□□□ □□□:

□□□	**G-G1**(□□□□□□□ □□□□□□ □□□ □□□□□□□ □□□□□□)
□□□□	316 □□□□□ □□□□□□□ □□□□□□□L
□□□□□	□□□□□ □□□□ □□ □□□□
□□□□□□ □□□□	8-12 □□□
□□□□	1 □□□
□□□□□	□□□□□ □□□□□□ □□□ □□□□□□□□ □□□□□□ □ □□□□□□□□□□□ □□□□ □□□□□
□□□□□□□□ □□ □□□□	1. □□□□□□ □□□□ / □□□□□□ □□□□□ □□□□□ / □□□□□ □□□□ .2 □□□□□□□□ □□□ .3
□□□□□□□□ □□□□□	□□□□□□ UPS □ DHL □ FedEX □ TNT □ □□ □□□□□ □□□□ □□ □□□□□ □□□□

□□□□□□ □□□□:

G-G 1

□□□□□□ □□□□□ □□□□□:

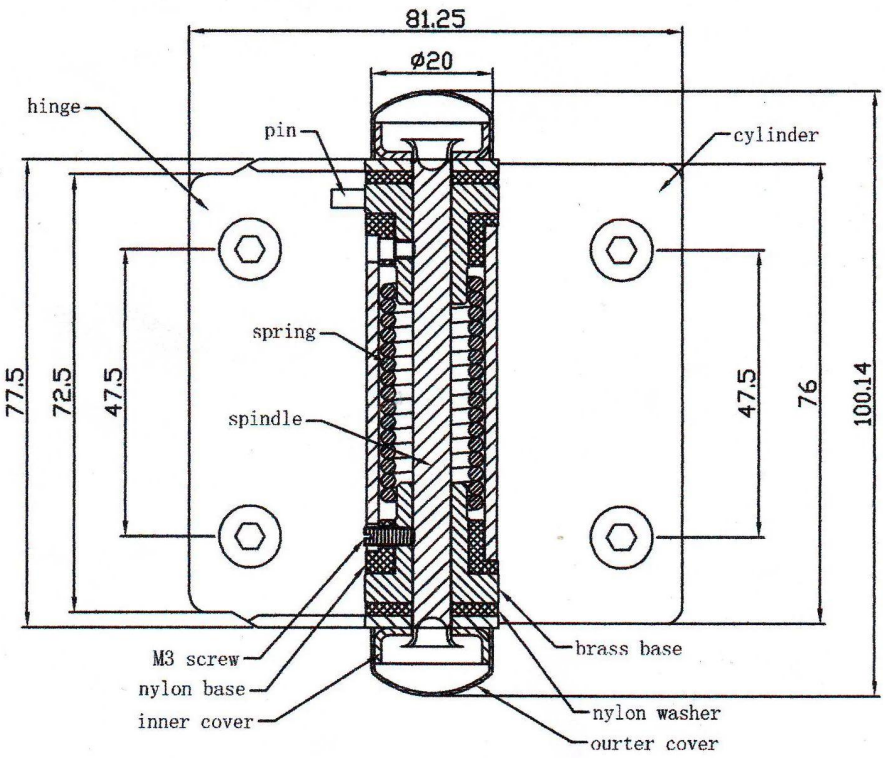
81.25
ø20
hinge
pin
cylinder
spring
spindle
77.5
72.5
47.5
47.5
76
100.14
M3 screw
nylon base
inner cover
brass base
nylon washer
ourter cover

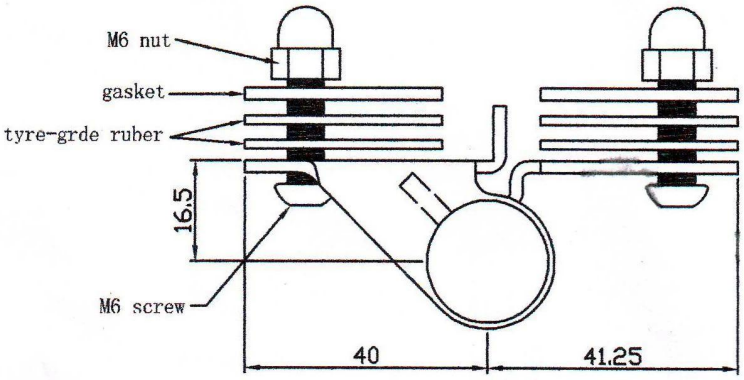
M6 nut
gasket
tyre-grde ruber
16.5
M6 screw
40
41.25

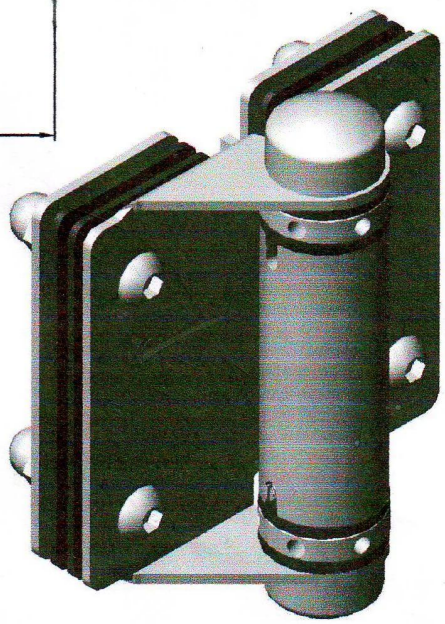

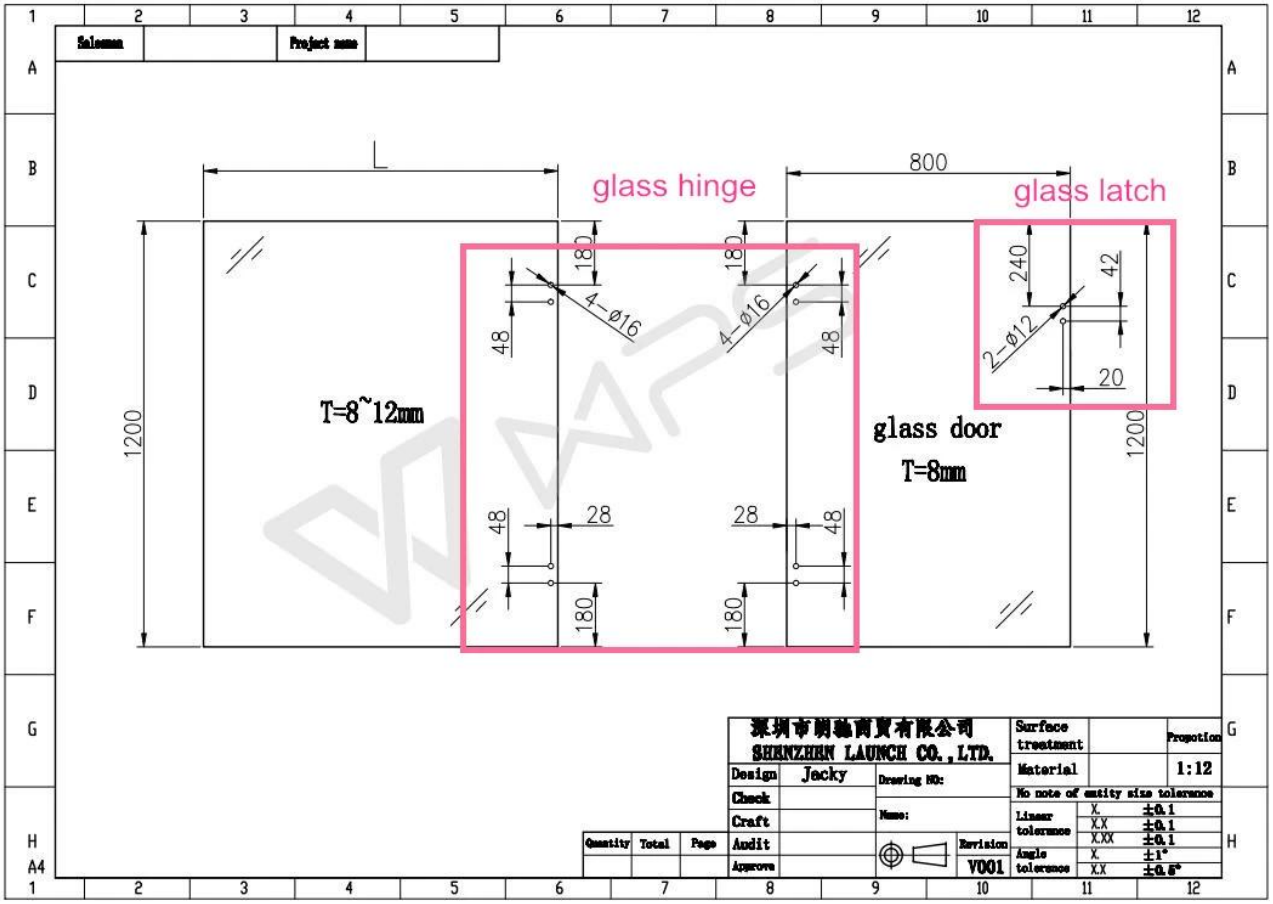
Salesman
Project name
L
800
glass hinge
glass latch
180
4-ø16
48
T=8~12mm
1200
28
240
42
2-ø12
20
glass door
T=8mm
深圳市朗驰商贸有限公司
SHENZHEN LAUNCH CO., LTD.
Design
Jacky
Check
Craft
Audit
Approve
Drawing NO:
Name:
Revision
V001
Quantity
Total
Page
Surface treatment
Material
Propotion
1:12
No note of entity size tolerance
Linear tolerance
Angle tolerance
X. ±0.1
X.X ±0.1
X.XX ±0.1
X. ±1°
X.X ±0.5°
A4

□□□□□□ □□□□□□□□ □□□□.

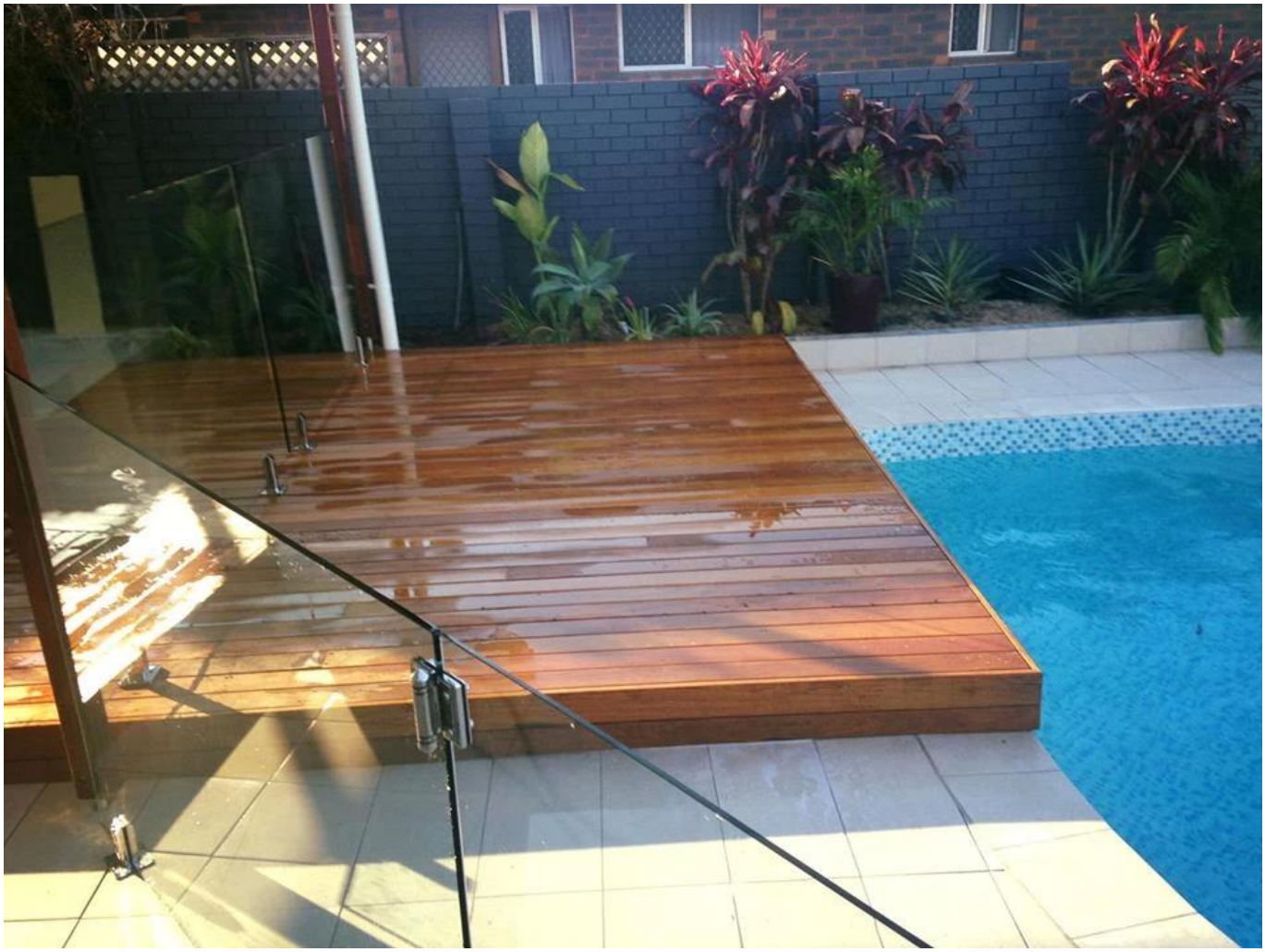

□□□□□□ □□□□ □□□□□□:

G-G 1

G-R 1

G-W 1

□□□□ □□□□ □□ □□□□□□ □ □□□ □□□□□□□ □□□□ □ □□□ □□ □□□□□ □□ □□□□ □□□ □□□.

□□□□□: sales04@launch-china.cn

□□□□□□□ □□□□□□ / Wechat / WhatsApp: +86 159 8933 9827.