الفولاذ المقاوم للصدأ قابل للتعديل 2 " أنبوب تصاعد قوس شفة

وصف المنتج

ماجستير المنتجأنا	الفولاذ المقاوم للصدأ قابل للتعديل 2 "أنبوب تركيب قوس شفة
مادة	الفولاذ المقاوم للصدأ 316.
ينهي	مرآة مصقول / صقيل نحى
لحجم أنبوب	43 قطرها / 50.8 ملليمترقطر mm
تصاعد	تركيب الجانب / اللفافة مريجة / تصاعد الحائط
موك	**50.PCS.**
تفاصيل التعبئة	كيس فقاعة - أبيض مربع - كرتون الكرتون أو التعبئة حسب متطلبات العملاء
طلب	درابزين الفولاذ المقاوم للصدأ درابزين، حديد الزجاج درابزين، الدرابزين الدرابزين، أنبوب الدرابزين
تفتيش مصنع	متوفرة
سوافر	متوفرة
وأوديإم خدمة OEM	متوفرة

□□□□□□□□□□□□□□□□ □□□□□ □□□□□

□□□□ □□□□□ □□ □□□□□□□□□ □□□□□ □□□ (1

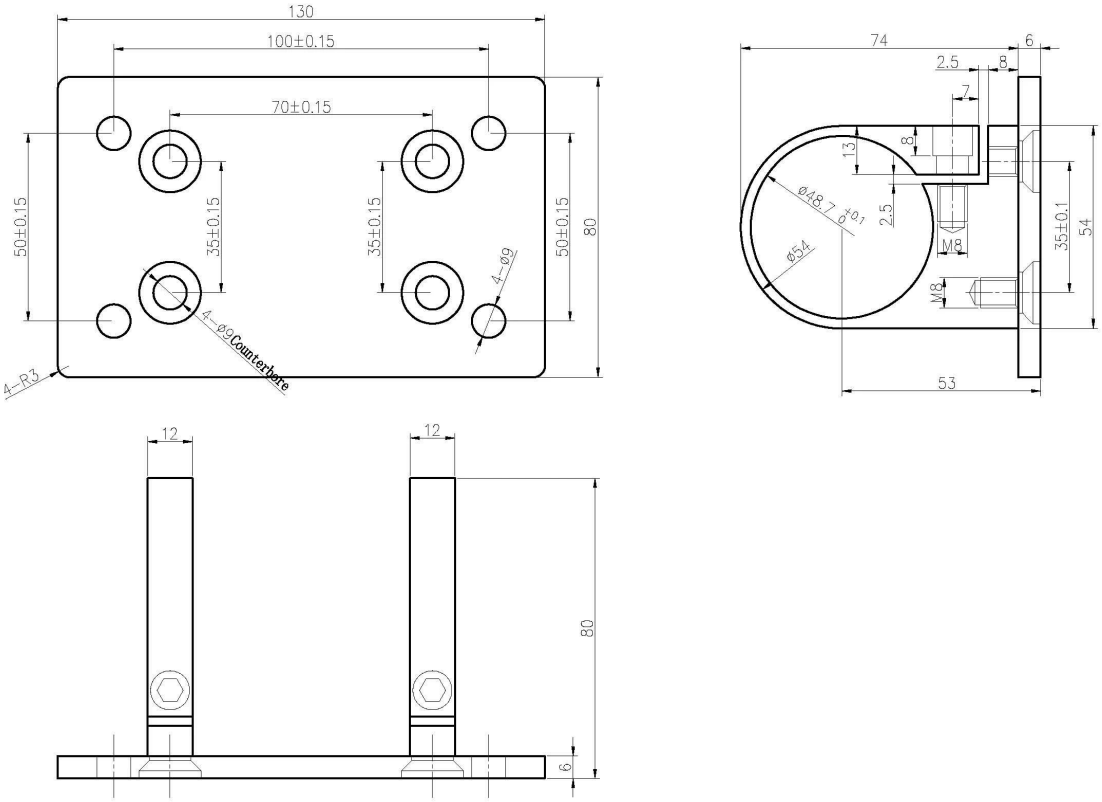
130
100±0.15
70±0.15
50±0.15
35±0.15
35±0.15
50±0.15
80
4-ø9
4-ø9 Counterbore
4-R3
12
12
80
6
74
6
2.5
8
7
13
8
ø48.7 0 +0.1
2.5
ø54
M8
M8
35±0.1
54
53

□□□□□□□ □□□□□ □□ □□□□□□□□ □□□□□ □□□ (2

3) [illegible]. [illegible]. [illegible].
[illegible]. [illegible] 50 [illegible].

[illegible]

التعليمات

1. what المواد لديك؟
SS304، SS316، SS316L، .إلخ ،2205 دوبلكس

2. هل ترسل لي قائمة الأسعار بأكملها؟
آسف، حيث أن السعر المتعلق بالعديد من العوامل، مثل الكمية، نوع المواد، المعالجة السطحية وهلم جرا، سنقدم لك الاقتباس الدقيق بعد تأكيد المتطلبات التفصيلية الخاصة بك.

3. هل تقدم خدمة OEM وأوديإم؟
نعم، يمكننا أن نجعل المنتجات وفقا للرسومات التقنية أو العينات. نحن محترفون في الصب الاستثمار، يموت الصب، ختم، التصنيع باستخدام الحاسب الآلي، إلخ.

4. what نوع من الدفع كنت تقبل؟
T / T، L / C، .إلخ ،باي بال، اتحاد غرب

5. what هو مصطلح الدفع الخاص بك؟
في الأفق. L / C أو T / T (30/70)

6. what هو وقت التسليم الخاص بك؟
في غضون 5 أيام عمل للعناصر الساخنة بيع. 15-25 أيام عمل لأوامر الحمام.

7. هل تقدم خدمة ما بعد البيع؟
بالطبع، أي سؤال بعد شراء منتجاتنا، سنعود إليك في غضون 24 ساعة.

اتصال

أي استفسارات أو أسئلة، يرجى ترك رسالة. سوف نعود إليك في أقرب وقت ممكن!
لأي استفسار عاجل، يرجى الاتصال أدناه:
سكايب: launch_04.
مكتب: (755-86) 8603-7559
التطبيق الغوغاء / ما هو: + 86-15989339827