الفولاذ المقاوم للصدأ حنفية الزجاج الأسود ل فرملس حديدي حديدي حديدي السياج

وصف المنتج - حنفية الزجاج الأسود

ماجستير المنتجأنا	الفولاذ المقاوم للصدأ حنفية الزجاج الأسود ل فرملس حديدي حديدي حديدي السياج
مادة	دوبلكس 2205 / الفولاذ المقاوم للصدأ 316
اساسي	المعيار الأسترالي **في 2012-1926.20.**: حواجز السلامة لحمامات السباحة
التركيب	ملليمتر مكافحة الثقوب غرقت لبرغي الأخشاب أو تثبيت الترباس غاطسة 11 × 4
ينهي	مرآة مصقول / ساتان نحى / أسود / ذهبي
غله JSS T.Hickness.	8-13.52mm (لا يوجد ثقب مطلوب في الزجاج)
ارتفاع	168mm
غطاء قاعدة	100x100mm 100 قطر للساحة، MMللجولة
تصاعد	تركيب السطح / الأرضيات
طريقة تصنيع	صب (جودة عالية)
تفاصيل التعبئة	1) قطعة واحدة في كيس فقاعة واحدة، ثم في صندوق أبيض واحد ملليمتر الكرتون من الورق المقوى 2x330x230) 12 قطعة في 365 3) التعبئة حسب متطلبات العملاء
طلب	حمام السباحة / شرفة / سطح السفينة / الدرج الزجاجي حديدي
تفتيش مصنع	متوفرة
سوافر	متوفرة
موك	10 قطعةوبعد يمكن أن تأمر حسب وظيفتك المتطلبات.
وأوديإم خدمة OEM	متوفرة

منتجصور - حنفية الزجاج الأسود

أسودالطلاء الكهربائي-لامع(1

أسودالطلاء الكهربائي-مادة(2

أسودمسحوقطلاء(3

اصطلاحيالرسم - حنفية الزجاج الأسود

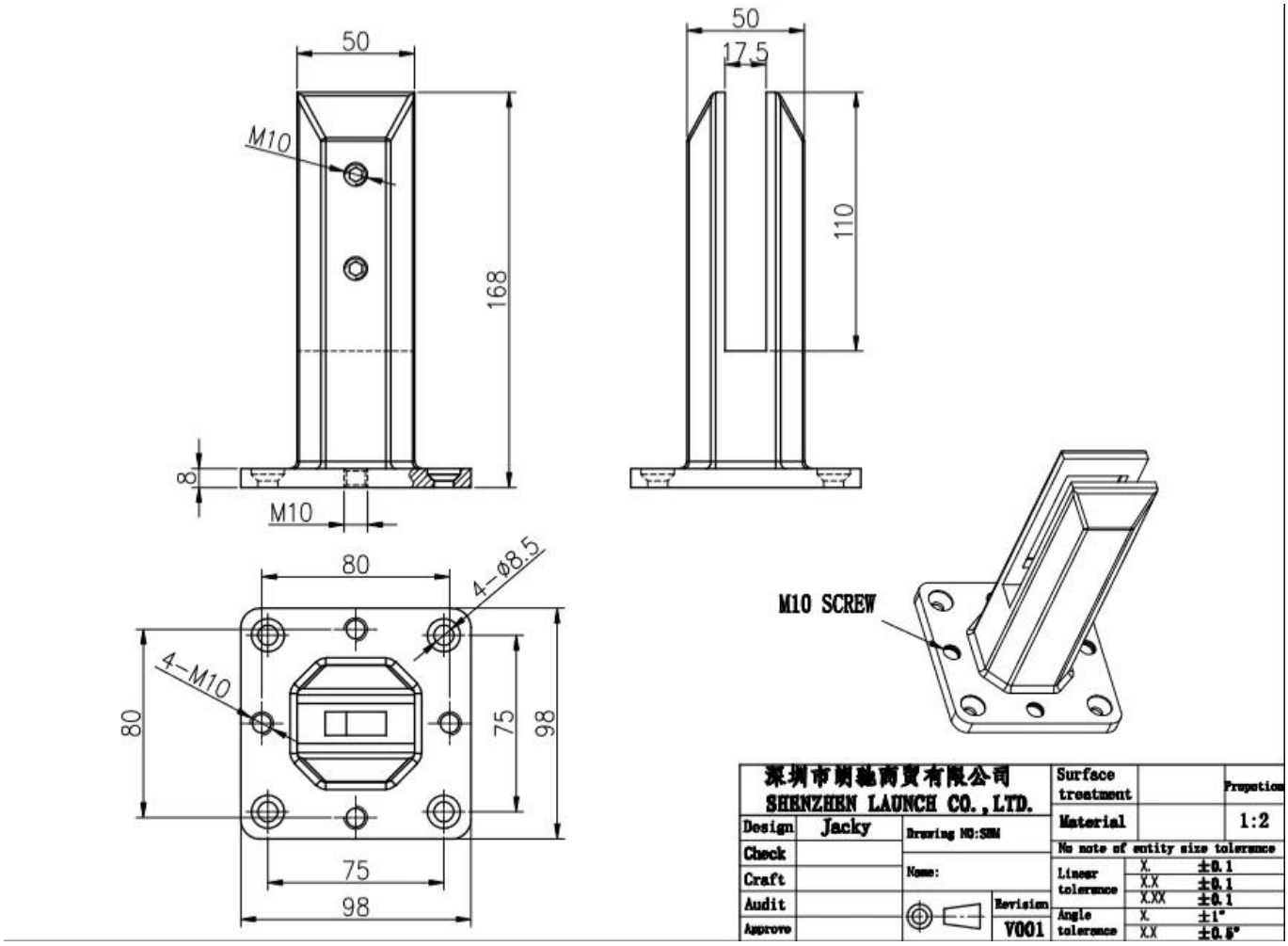

إنتاج التعبئةمعلومات - حنفية الزجاج الأسود

التركيبالمبدأ التوجيهي - حنفية الزجاج الأسود

fixing method: base plate spigots

Mark out the centre line of proposed glass fence with a chalk line. Determine clamp location based on a sheet size (recommendation on pages 1 & 2). Use base plate as a template to mark out the hole positions and drill holes to suit.

Note: Do not exceed 100mm gaps between glass panels. Optimum gap is 40mm to 60mm

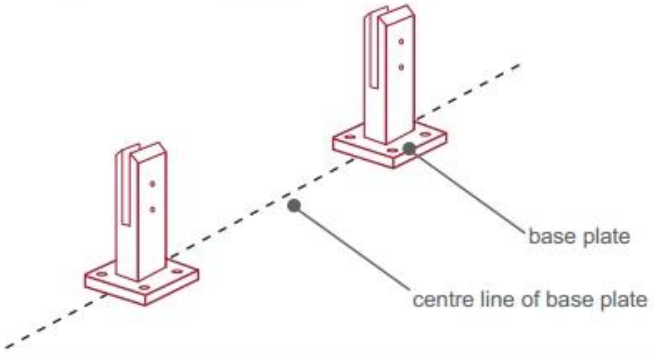

Now the base plated spigots can be fitted to the floor and plumbed via shims (not supplied) under the base plates. Be sure to tighten firmly as the smallest of movement at the base plate will result in noticeable movement at the bottom of the glass fence.

Tip: By setting the two outer spigots of your total span, a string line can be run in the 'throat' of the spigots, giving correct height for all spigots in between

Note: Do not exceed 100mm gap from the fixing surface to the bottom of the glass

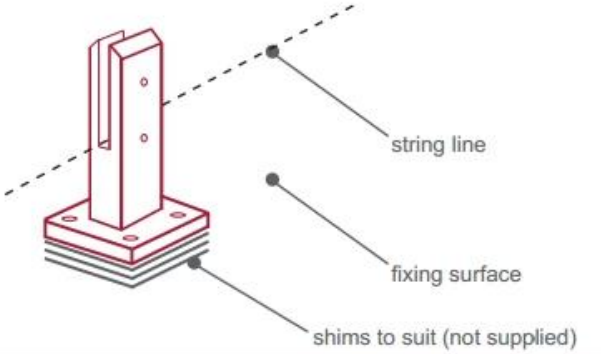

When all spigots are installed, slip domical cover the top of the spigot to hide fixings. It will be necessary to turn the adjustment screws on the spigot face all the way in to allow cover to pass over

Note: Same installation method applies to round base plate spigot

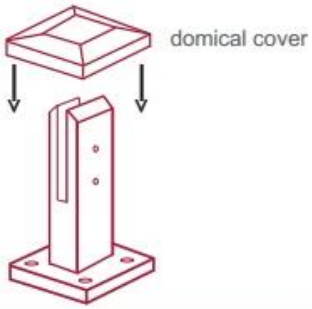

The glass is then installed to the spigots.
Place plastic packers between glass & spigot, at no stage should glass touch the metal

How adjustability works:

1. Place glass in spigot
2. Fix/ tension glass both sides with allen key

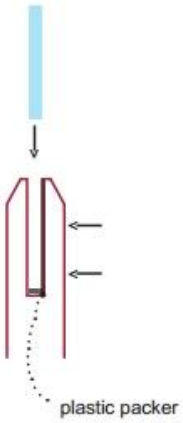

المشروعصور - حنفية الزجاج الأسود

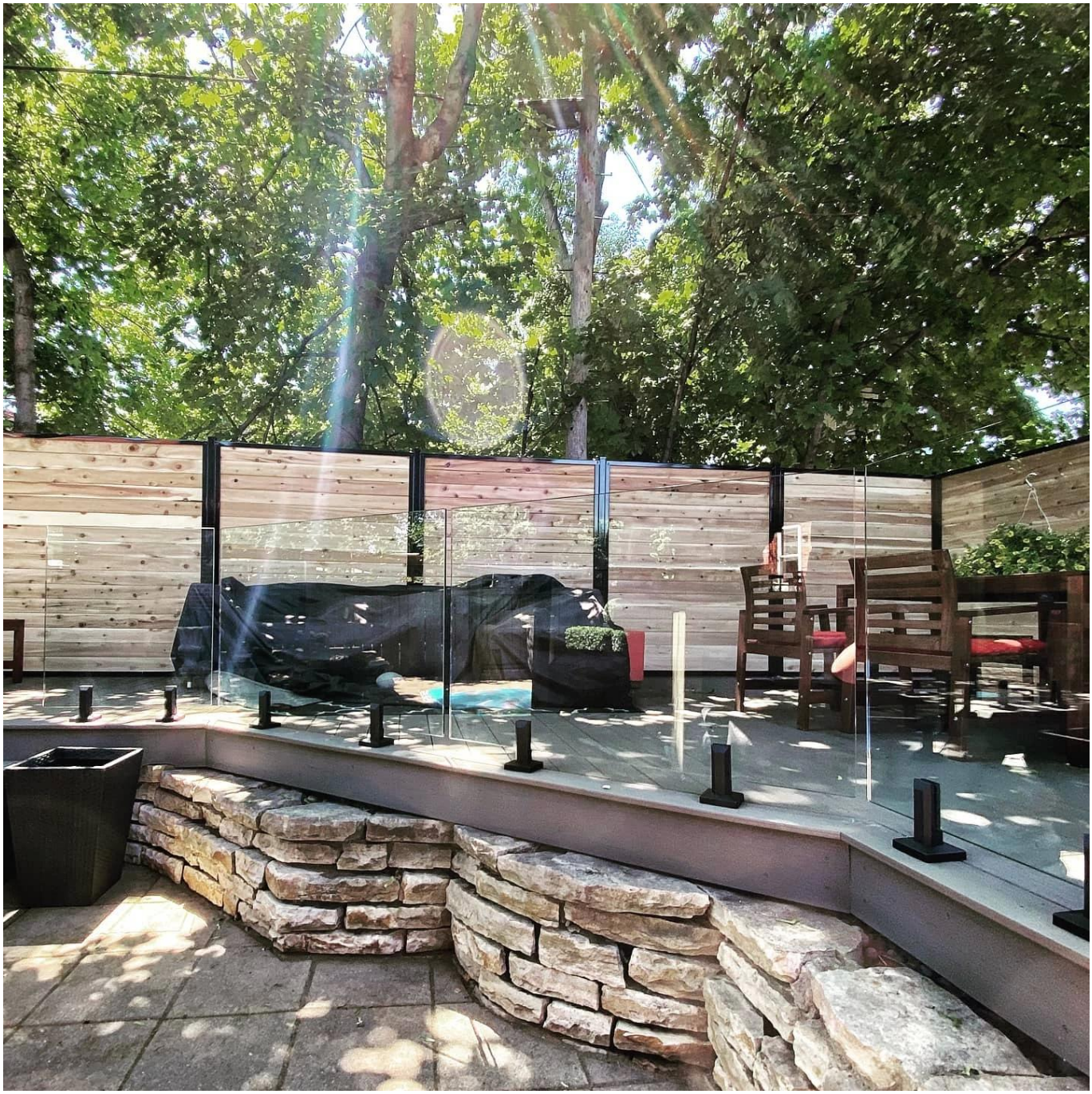

اتصال معلومة

أي استفسارات أو أسئلة، يرجى ترك رسالة. سوف نعود إليك في أقرب وقت ممكن!
لأي استفسار عاجل، يرجى الاتصال أدناه:
الاتصال: ويندي
بريد إلكتروني: sales04@launch-china.cn.
mob / whatsapp / wechat: +0086 159 8933 9827

CONTACT US

WELCOME TO CONTACT US. WE WILL DO OUR BEST TO HELP YOU!

- Name: Wendy
- Email: sale04@launch-china.cn
- Mobile/Whatsapp/Wechat: +86 159 8933 9827