أزرار الفولاذ المقاوم للصدأ ، زجاج المواجهة ، زجاج تركيب الأجهزة لزجاج 10-19mm

□□□□□□□□□□ □□□□□□□ □□□□□□□□□ □□ □□ □□□ □□□□□□□□□ □□□□□ □□□□.

أماكن التطبيق: درابزين الزجاج في الهواء الطلق ونظام درابزين الزجاج في الأماكن المغلقة

مجالات التطبيق:
درابزين شرفة زجاج
تصميم درابزين الزجاج الدرج
شرفة تصميم حديدي الزجاج الخ.
ضياء 50 مم مواجهة زجاجية في **الانتهاء من الساتان**:

ضياء 50 مم مواجهة زجاجية في **الانتهاء من مرآة**:

مع الترباس ملموسة & أمبير ؛ برغي خشب:

KEBIL科比奥®

منتجات حقيقية:

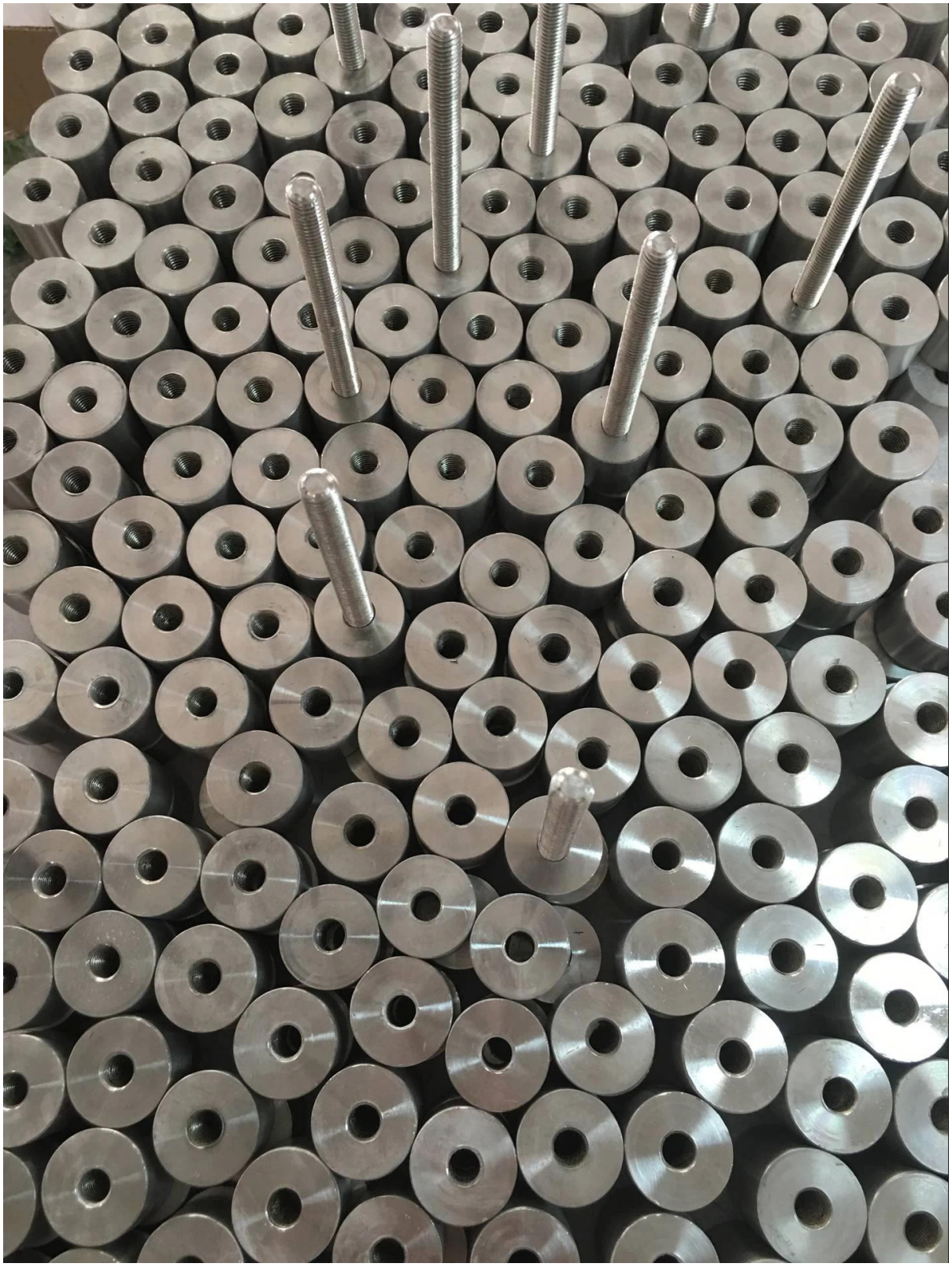

رسم تقنى _ رسم عن طريق الكمبيوتر:

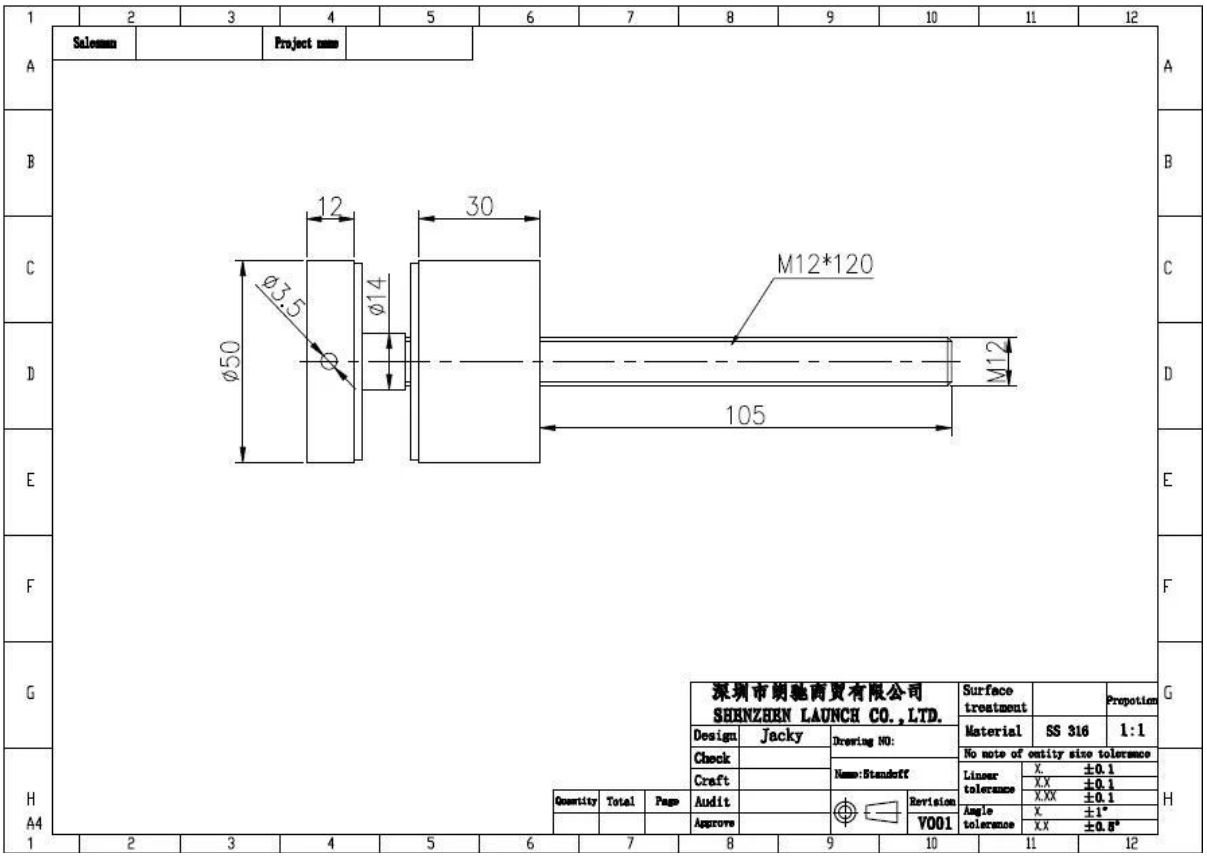

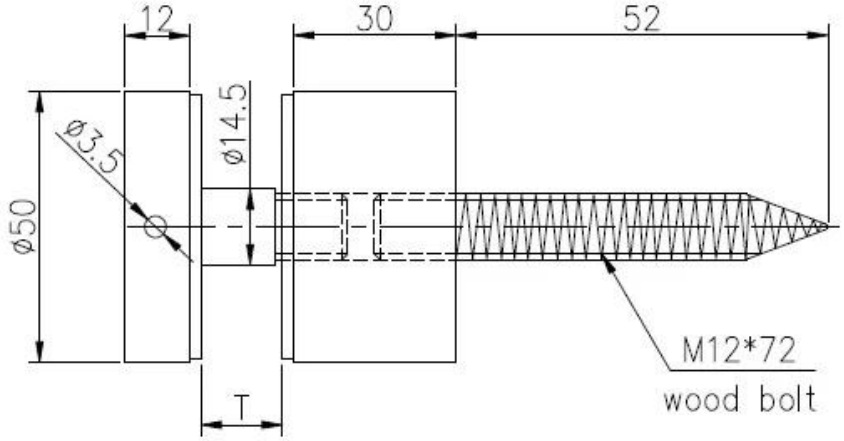

صور المشروع:

المواجهة الزجاجية في الهواء الطلق والداخلية ، تصميم الزجاج بدون إطار المواجهة فرملس ، قوس الفولاذ المقاوم للصدأ الزجاج المواجهة ، دبوس المواجهة الزجاج

مواقد زجاجية من الفولاذ المقاوم للصدأ لدرابزين زجاجي بدون إطار

الفولاذ المقاوم للصدأ المواجهة ، قوس للألواح الزجاج ، تصميم حديدي

اتصل بنا الآن لمزيد من المعلومات!
البريد الإلكتروني: sales03@launch-china.cn
Mob: +8615907334556