الترباس اصلاح الفولاذ المقاوم للصدأ زجاج العنكبوت المناسب ل 20 ملليمتر الزجاج المطبق لزجاج السور أو ستارة الجدران وبعد يتم تركيب العنكبوت الزجاجي من قبل صب الدقة مع العفن المتاحة.

صور للزجاج العنكبوت

- أبعاد الزجاج العنكبوت المواجهة

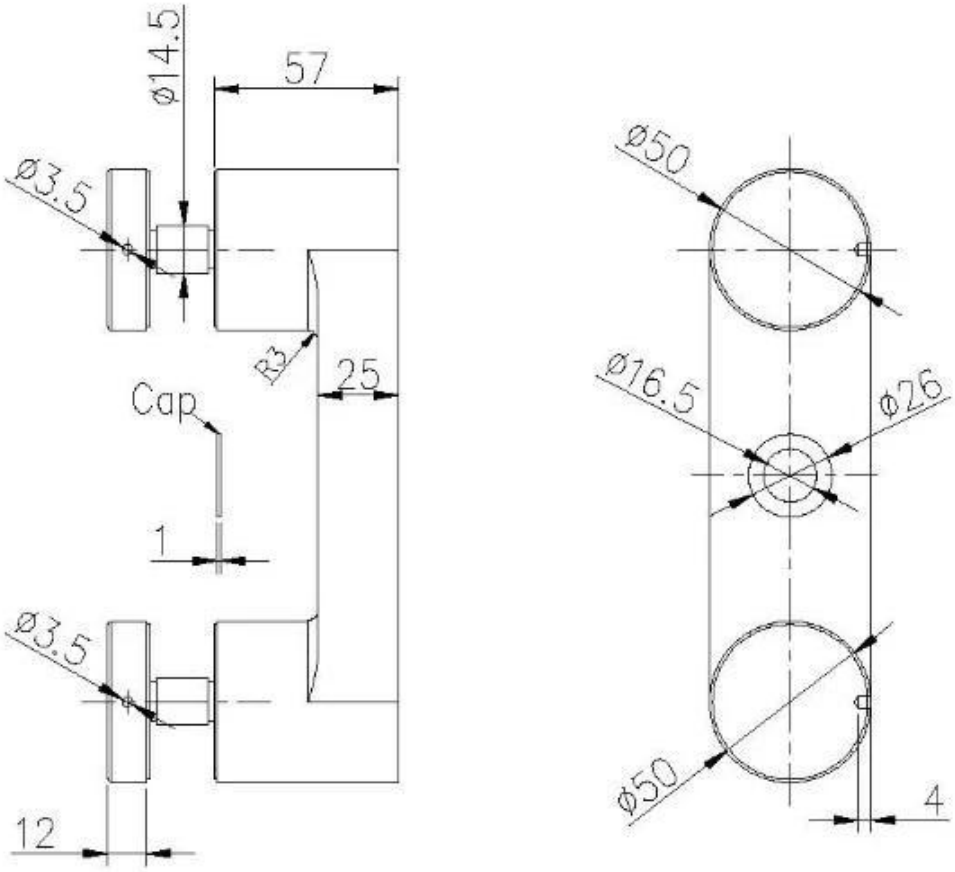

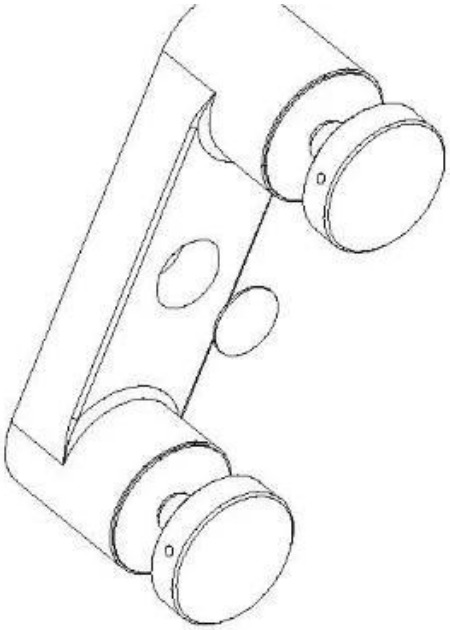

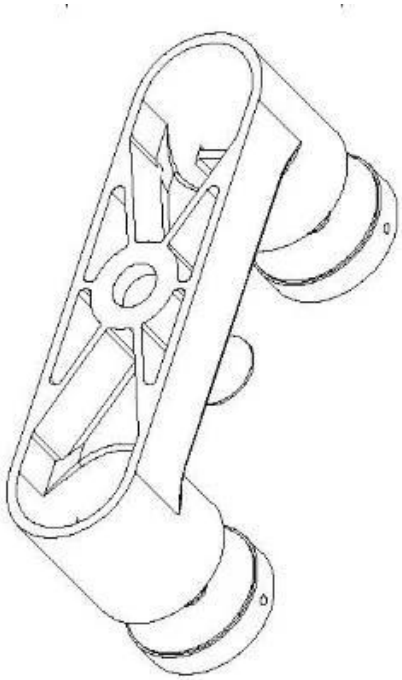

- صور الإنتاج

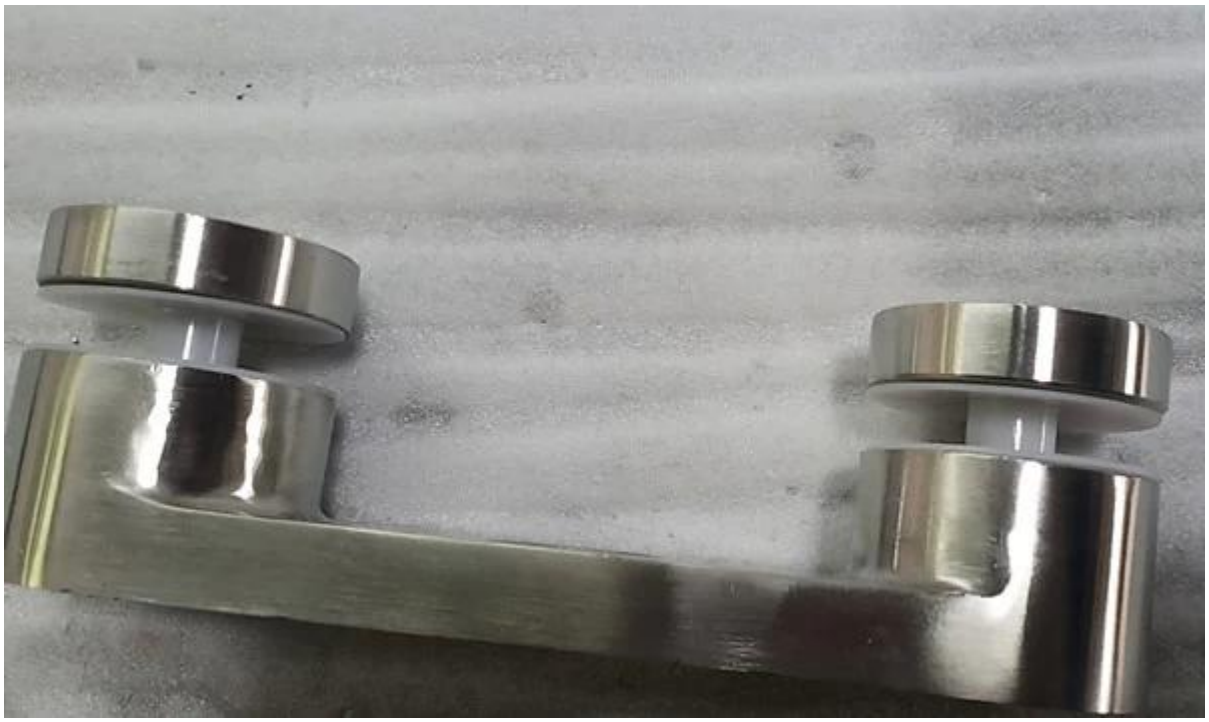

التعبئة والتغليف - 1 قطعة من الزجاج العنكبوت المناسب في كيس رغوة، ثم في صندوق