دعم الدرابزين الفولاذ المقاوم للصدأ نظام الدرابزين لمدة 42.4 / 50.8 مم نظام درابزين جولة 304/316.

نموذج رقم.	SA404.
قطر أنبوب الدرابزين	38.1 / 42.4 / 50.8mm
مادة	الفولاذ المقاوم للصدأ 304/316
ينهي	مرآة، ساتان، أسود
تطبيق	درج شرفة سطح درابزين
موك	حاسب شخصي 1

صور من تجهيزات دعم الدرابزين الفولاذ المقاوم للصدأ

أبعاد للتجهيزات دعم الدرابزين الفولاذ المقاوم للصدأ

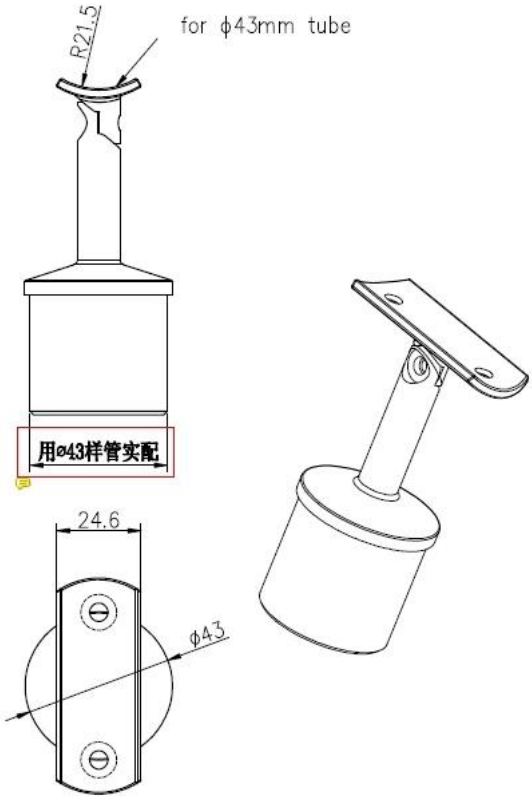
R21.5
for ϕ43mm tube
用ø43样管实配
24.6
ϕ43

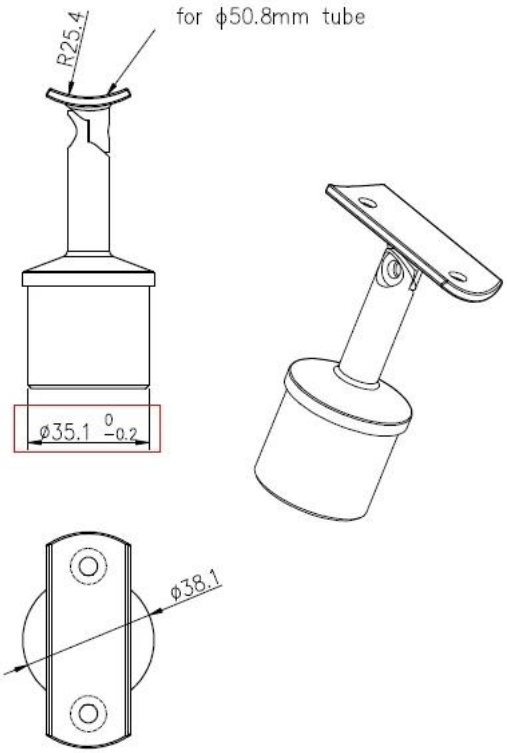
R25.4
for ϕ50.8mm tube
ø35.1 0 −0.2
ϕ38.1