# الفولاذ المقاوم للصدأ درابزين قصير الدرابزين للمرور الزجاجي

وصف

--مادة: الفولاذ المقاوم للصدأ 316.
--ينهي: نحى ومصقول
--بحجم: أنبوب مربع 50x50x1.5mm، 50 لوحةx5mm، 400 مم هايت
- للزجاج 8-12mm (تحتاج الثقوب الحفر على الزجاج)
- لكل من تصميم المنزل التجاري والحديث
- لكل من الجملة والتجزئة (نحن مصنع)
- عينة متاحة دائما
- التطبيق: شرفة، سطح السفينة. درج الزجاج حديدي، سياج حمام السباحة

مصغرة آخر رسم baustrade الفولاذ المقاوم للصدأ

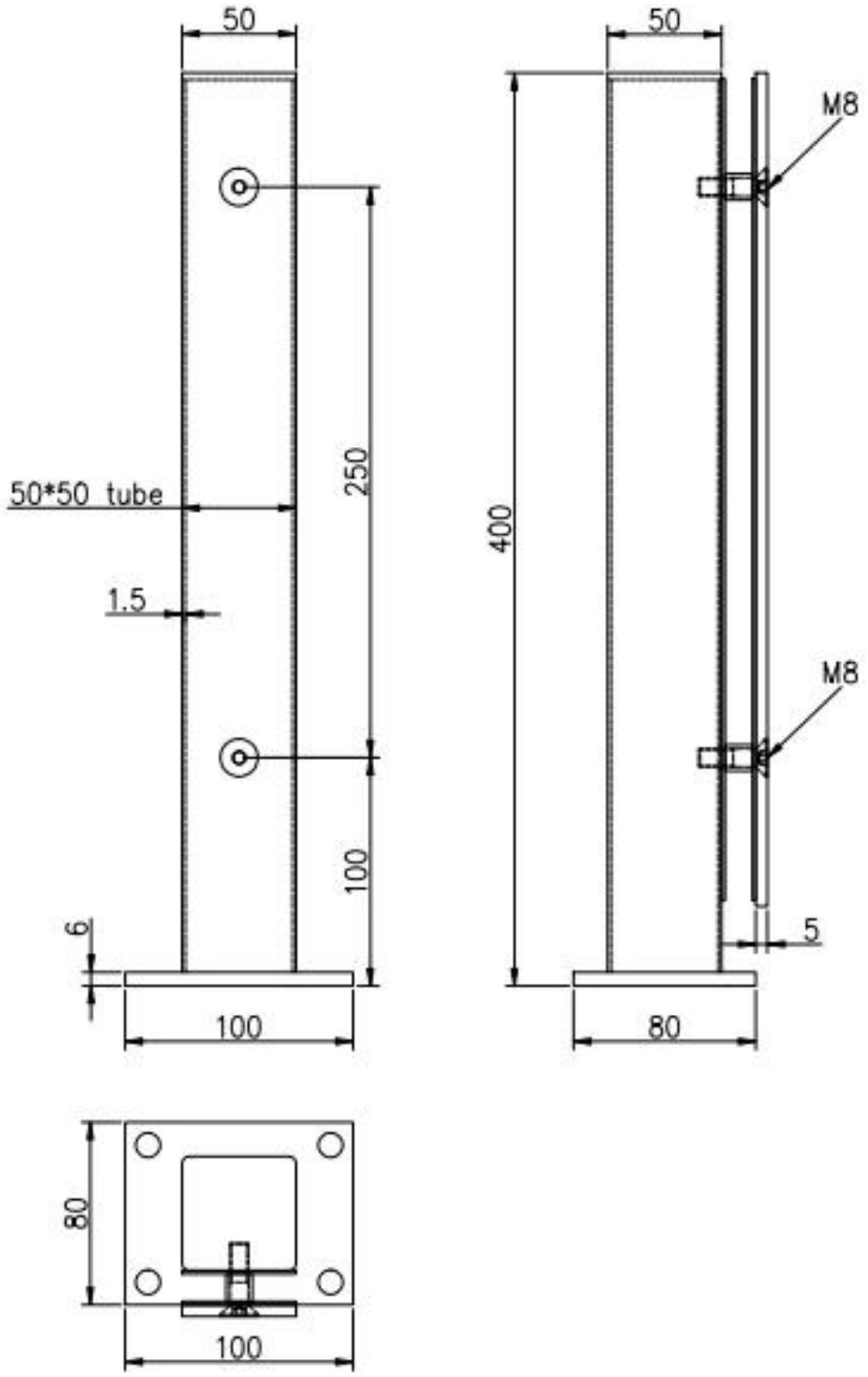


تفاصيل

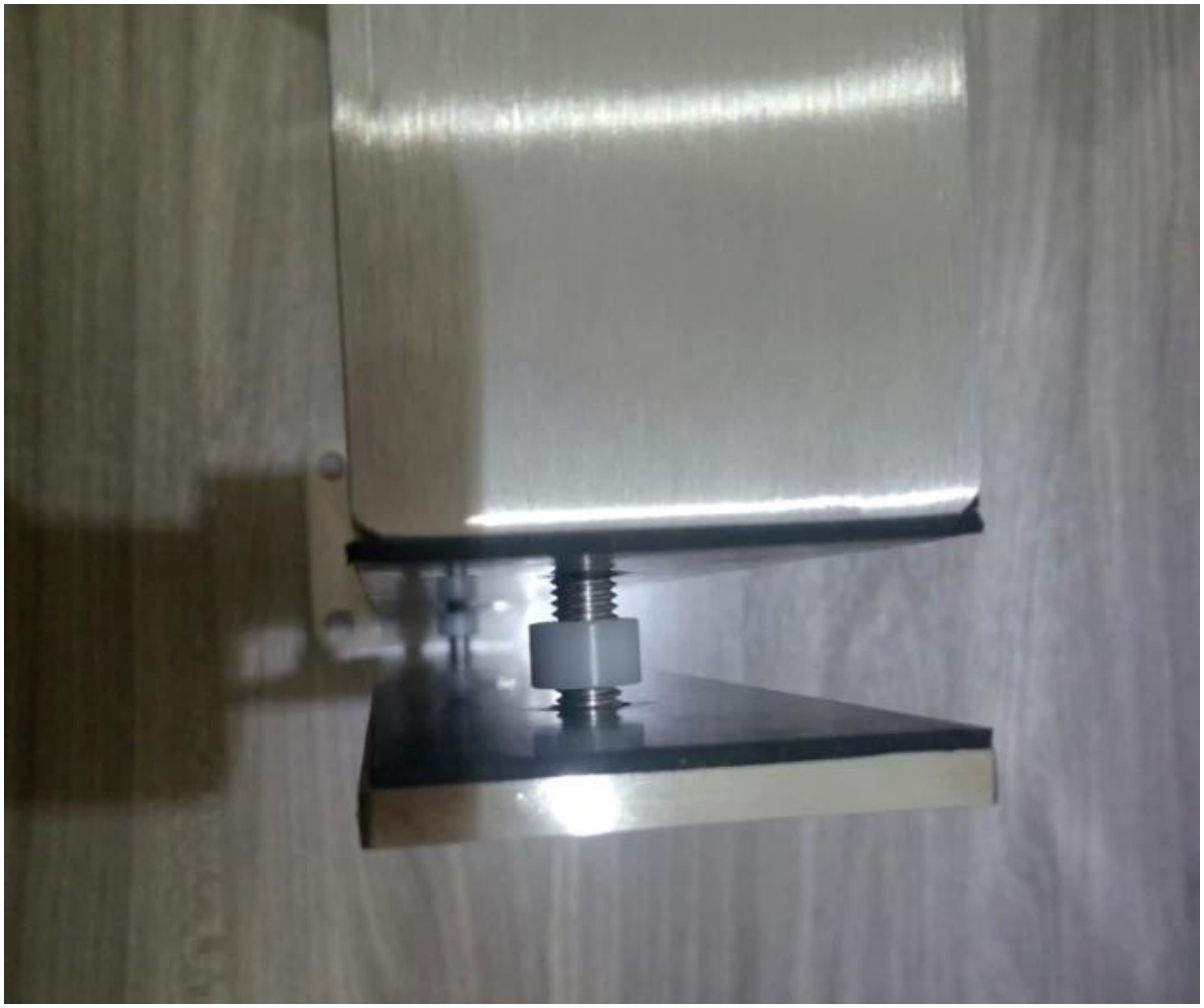

الألومنيوم مصغرة الدرابزين وظيفة متاح

مشاريع في كندا

## التسليم والتعبئة

- التسليم: 3-5 أيام بواسطة اكسبريس. 10-15 أيام عن طريق الشحن
- حزمة: كمبيوتر واحد في كيس من البلاستيك واحد، ثم في مربع واحد، 6 قطع في واحدة الكرتون.
- الزمنية المهلة: حوالي 20 يوما بعد الدفع. (يعد ذلك على الكمية)

MEAS:47X28.5X15.5CM
MEAS:47X28.5X15.5CM

بحاجة إلى اقتباس أو أي أسئلة، يرجى ترك رسالة.
أو اتصل بي على النحو التالي المعلومات. سوف نعود إليك في اسرع وقت ممكن!
للحصول على أي استفسار عاجل، يرجى الاتصال بي على المستودع أو ما الأمر: + 86-15989339827.

## CONTACT US

WELCOME TO CONTACT US. WE WILL DO OUR BEST TO HELP YOU!

- ✓ Name: Wendy
- ✓ Email: sale04@launch-china.cn
- ✓ Mobile/Whatsapp/Wechat: +86 159 8933 9827