صلب الذى لا يصدأ ساحة العنكبوت مشاركة زجاج شرفة درج سطح السفينة درابزين

1. الفولاذ المقاوم للصدأ ساحة العنكبوت مشاركة المواصفات :

المادة: الفولاذ المقاوم للصدأ 316 (304 الصف هو متاح)
الانتهاء: مصقول أو مرآة مصقول
مربع آخر حجم: 50 × 50 × 1.5 ملليمتر سمك الجدار،
ملليمتر سمك الجدار (العملاء حجم آخر متاح) 1.5 × 40 × 40
نهاية آخر مع 1 طريقة العنكبوت المناسب
درابزون، أنشر، ب، 2، اسلوب، العنكبوت، فتينغ
معيار هايت: 1100 ملليمتر (العملاء آخر هايتس متاح)
أو وفقا للشرط الخاص بك mmمصممة للزجاج 10-15
زوايا قابلة للتعديل تتوقف عن تصميم الدرج أو شرفة الخ.

2. الفولاذ المقاوم للصدأ ساحة العنكبوت المشاركة البعد الرسم للرجوع اليها:

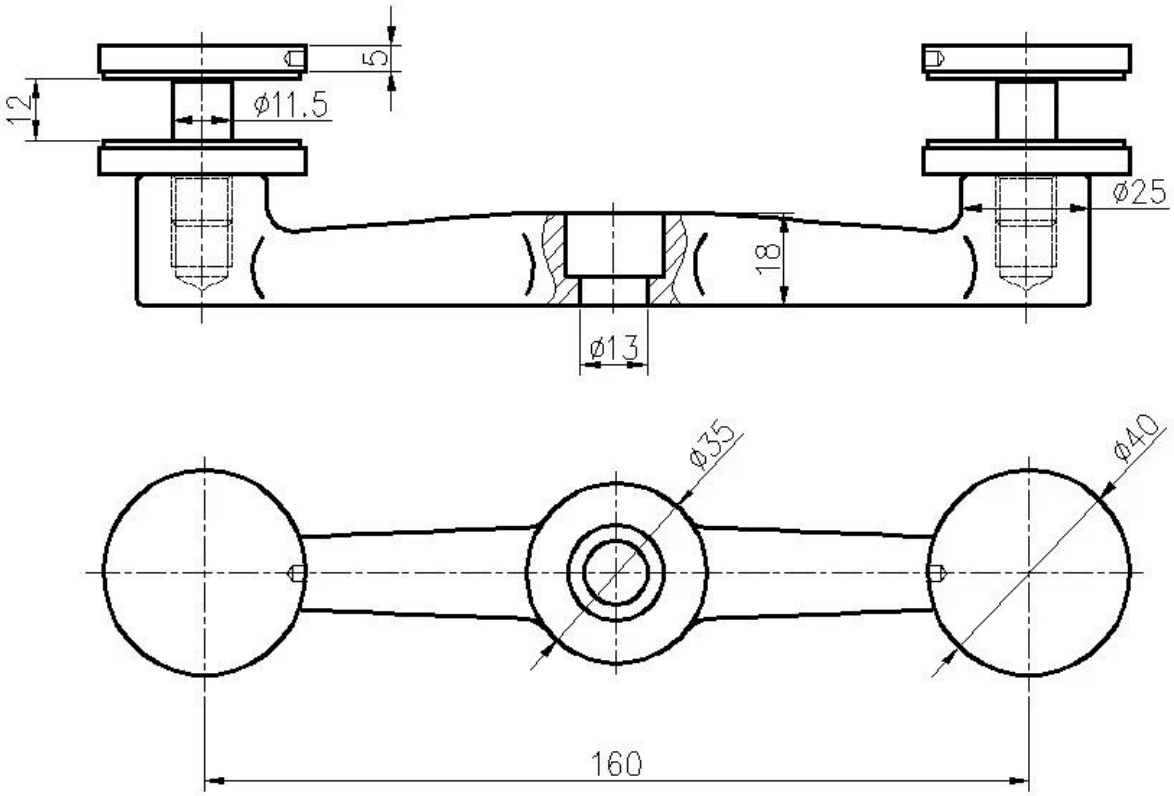
5
12
ø11.5
ø25
18
ø13
ø35
ø40
160

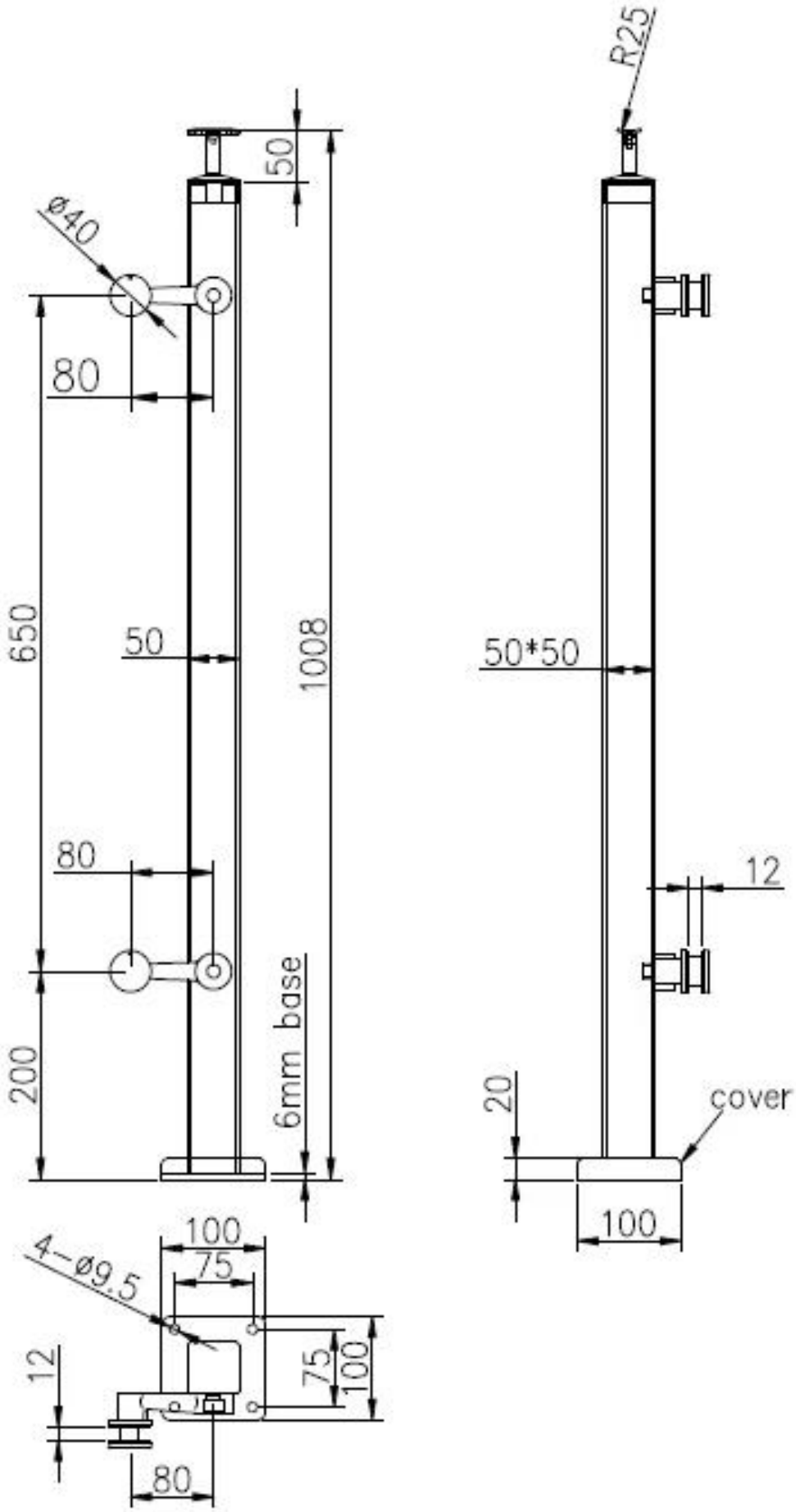
R25
50
ø40
80
650
50
1008
50*50
80
12
200
6mm base
20
cover
100
100
75
4-ø9.5
12
75
100
80

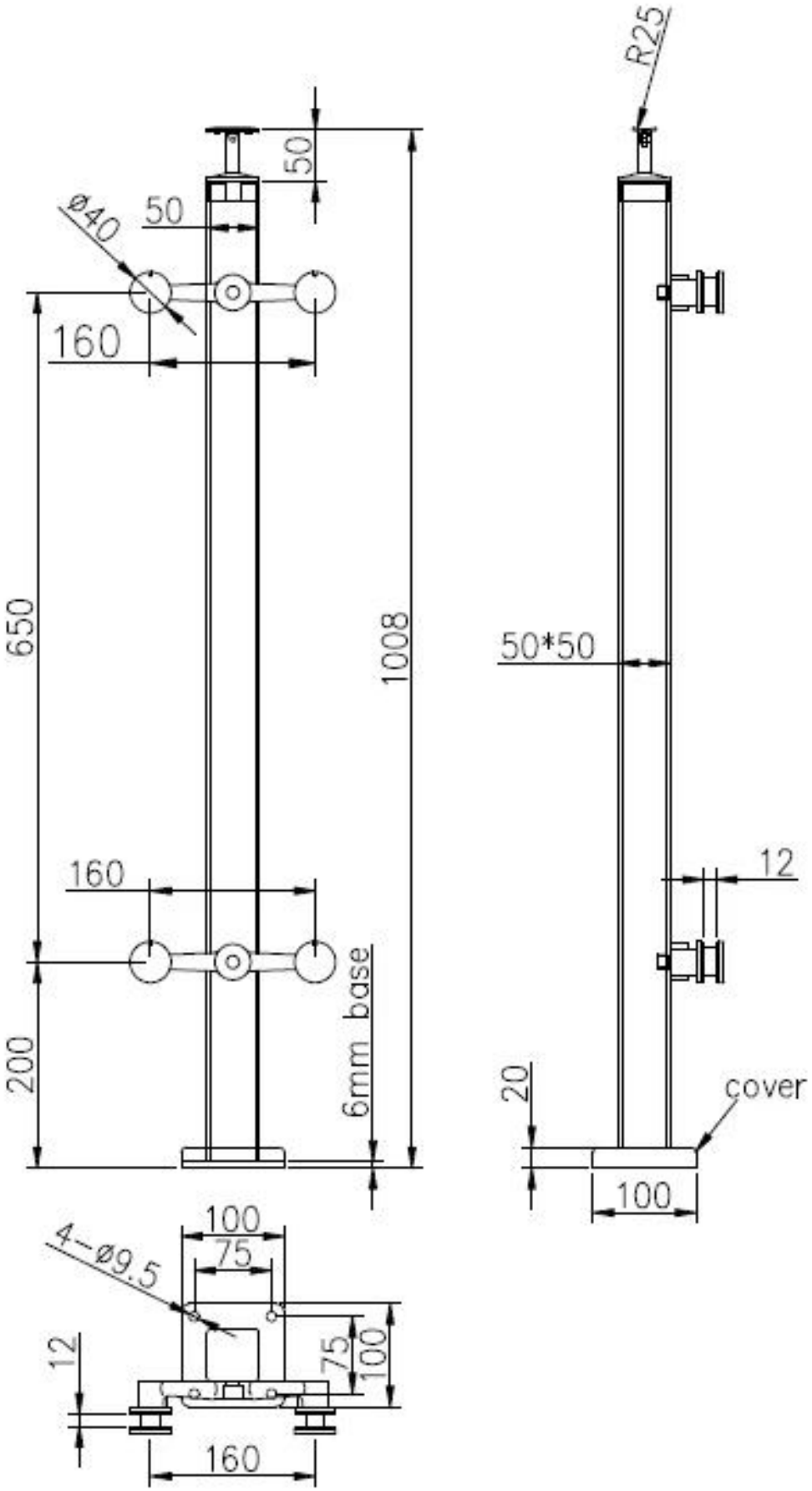

3. الفولاذ المقاوم للصدأ العنكبوت الدرابزين مشاركة الصور:

أعلى قوس قابل للتعديل الدرابزين:

<u>الطريق البريد المتوسط 2:</u>

طريق نهاية المشاركة 1:

4. 1 :التعبئة والتغليف صور pc / 4 - 2 كيس من البلاستيك، pcs / كتن.

شكرا لزيارتكم. أي مصلحة، يرجى الاتصال معي بحرية:

. سكايب: إطلاق 02 . البريد الإلكتروني: sales02@launch-china.cn