الفولاذ المقاوم للصدأ درج درابوات التجهيزات تعديل الدرابزين دعم الزجاج قوس الحائط جولة درابزين حامل حامل

الفولاذ المقاوم للصدأ درابزين الجدار قوس جولة للأنبوب أسفل جولة هو أنيق في التصميم، وسهلة التركيب وآمنة ومتينة عند الانتهاء. فهو يستفيد من آلية التركيب القابلة للتبديل الجديدة مما يجعل من السهل تركيب الأسطح المختلفة مثل الصخور الخشبية / الورقة أو الصلب أو الزجاج.

الخصائص الرئيسية:

الفولاذ المقاوم للصدأ، الساتان / المصقول الانتهاء AISI 316
مصنوعة من أجل السكك الحديدية المسطحة أو الجولة
سرج جولة مناسبة لرسل درابزين مستدير 1/2 "إلى 2"
سوف ربط إلى أعلى من الخشب أو الصلب
سوف جبل في الخشب، الصلب أو الخرسانة

طلب:

رسم تقنى _ رسم عن طريق الكمبيوتر:

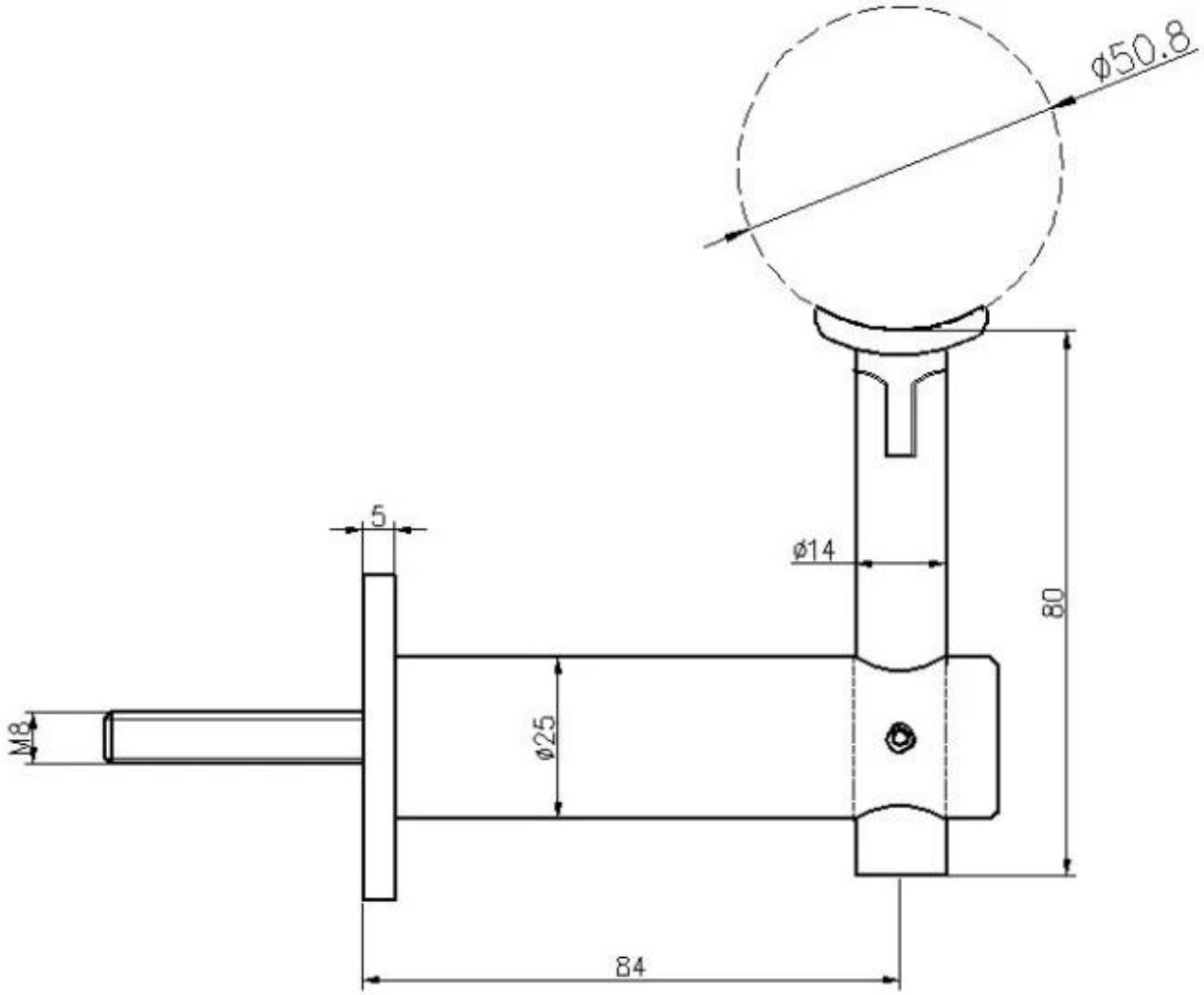
ø50.8
5
ø14
80
M8
ø25
84

أكثر تصميمات من درابزين اقواس متوفرة:

لا تتردد في الاتصال بنا للحصول على مزيد من المعلومات:
حواء
البريد الإلكتروني: sales03@launch-china.cn.
HP / WhatsApp:+861368680779.