حبل أسلاك الفولاذ المقاوم للصدأ الخيوطشد الحبل Swagelessإلىتشديد4 مم5 ملم6 ممأقطارالكابلاتمطبق لدرابزين أسلاك الكابلات.

-أولا الميزات

العنصر	حبل أسلاك الفولاذ المقاوم للصدأ الخيوط ربط المقطورة Swageless
لقطر حبل السلك	مم 5 مم6 مم 4
مواد	من الفولاذ المقاوم للصدأ 304/316
ينهي	الساتان ، المرآة
مجموعة تشمل 1	جهاز كمبيوتر ، 1 جهاز كمبيوتر يستخدم على اليسار ، وأجهزة الكمبيوتر الأخرى المستخدمة على اليمين 2
تشديداكتب	تبجحولابحاجة إلىهيدروليكيمكشكش

- Swageless ثانيًا. الصور والأبعاد من حبل أسلاك الفولاذ المقاوم للصدأ مترابطة الحبل

نموذج#T803

- T803 رسم شداد حبل سلك

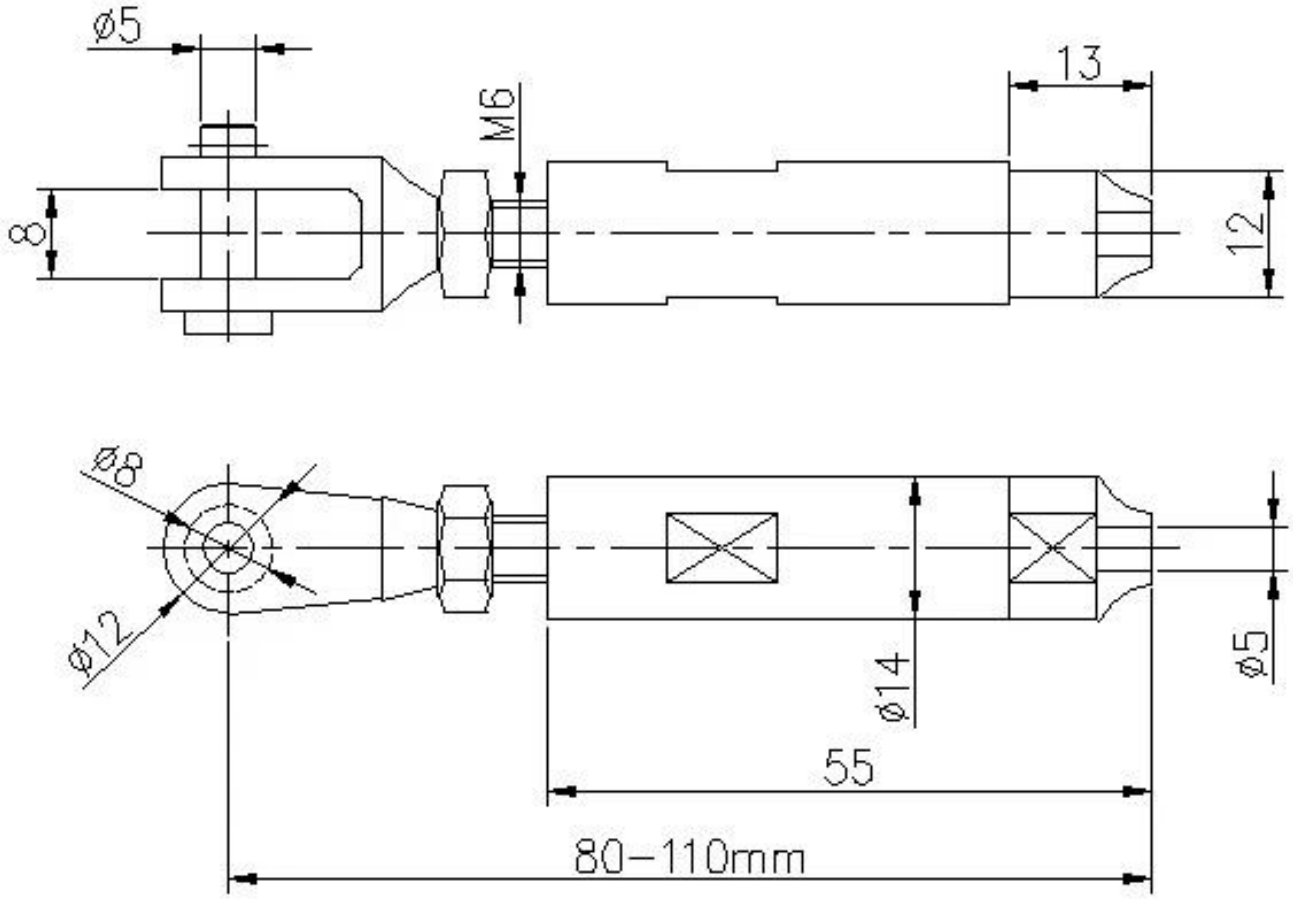

سلك حبل؟ T803 كيفية تثبيت الموتر

Mount to concrete

If mount to wood, the end bolt have to change to this

-ثالثا. المزيد من تصاميم مشابك أسلاك الكابلات

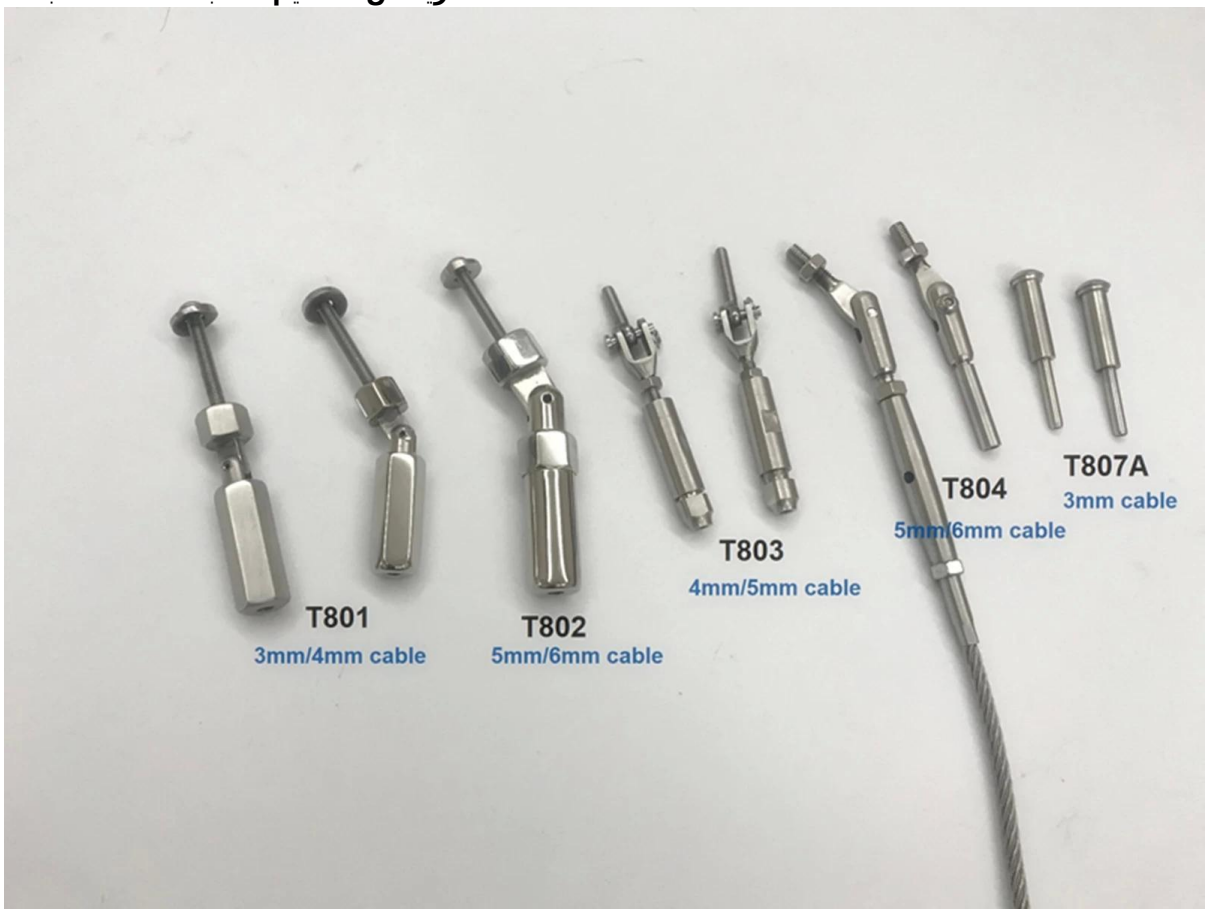

صور مشروع الدرابزينات ذات حبل سلكي مع T803 سلك حبل مشابك متشابكة Swageless-

2205