الوصف

الوزن أوراق الباب الحد الأقصى ز-ز: **30 كجم\/زوج**-
الوزن ليف باب الحد الأقصى ز :G2- **20 كغم\/زوج**
عرض أوراق الباب الحد الأقصى: 900 مم-
للاستخدام مع الزجاج 8-12.7 مم--
حفر الزجاج الثقوب سايز: قطرها 16 مم-
موك: قطعة واحدة-
تتوفر قوالب 3 يتوقف-

1. الزجاج للزجاج المفصلي ز-ز
2. الزجاج جولة وظيفة يتوقف ز -R (جولة وظيفة قطرها 50.8 ملم)
3. الزجاج إلى وظيفة مربعة أو الجدار المفصلي ز-ث

لمعلومات تجارية والبيت الحديث تصميم الصفحة الرئيسية--
(لكل البيع بالجملة والتجزئة (نحن مصنع--
عينة متوفرة دوماً-

تفاصيل المنتج

مرآة الانتهاء

الانتهاء من الحرير

الزجاج حفر ثقوب الحجم والموضع

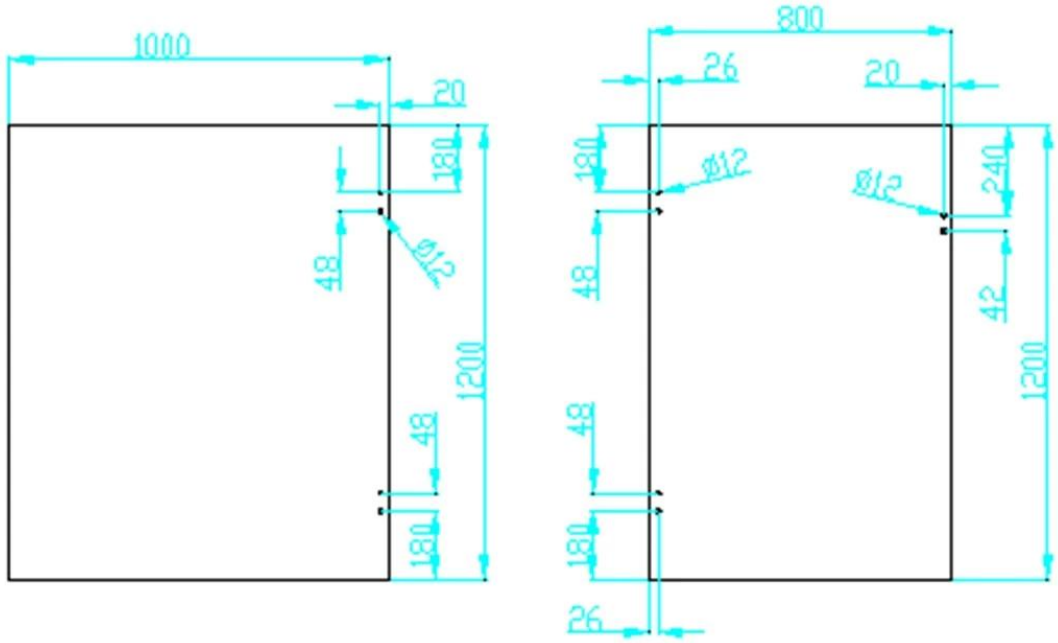

المشروع

يتوقف زجاج مع حنفية الزجاج و قفل الزجاج التصميم

التعبئة والتغليف والتسليم

-واحد من القطع في كيس بلاستيكي واحد، 2 قطعة في مربع واحد

-مهلة العادية: 10-15 يوما بعد الدفع. وفقا للكمية.

-الشحن الوقت: 5-7 أيام قبل إكسبريس. 15-20 يوما عن طريق البحر.

مصنع وإصدار الشهادات

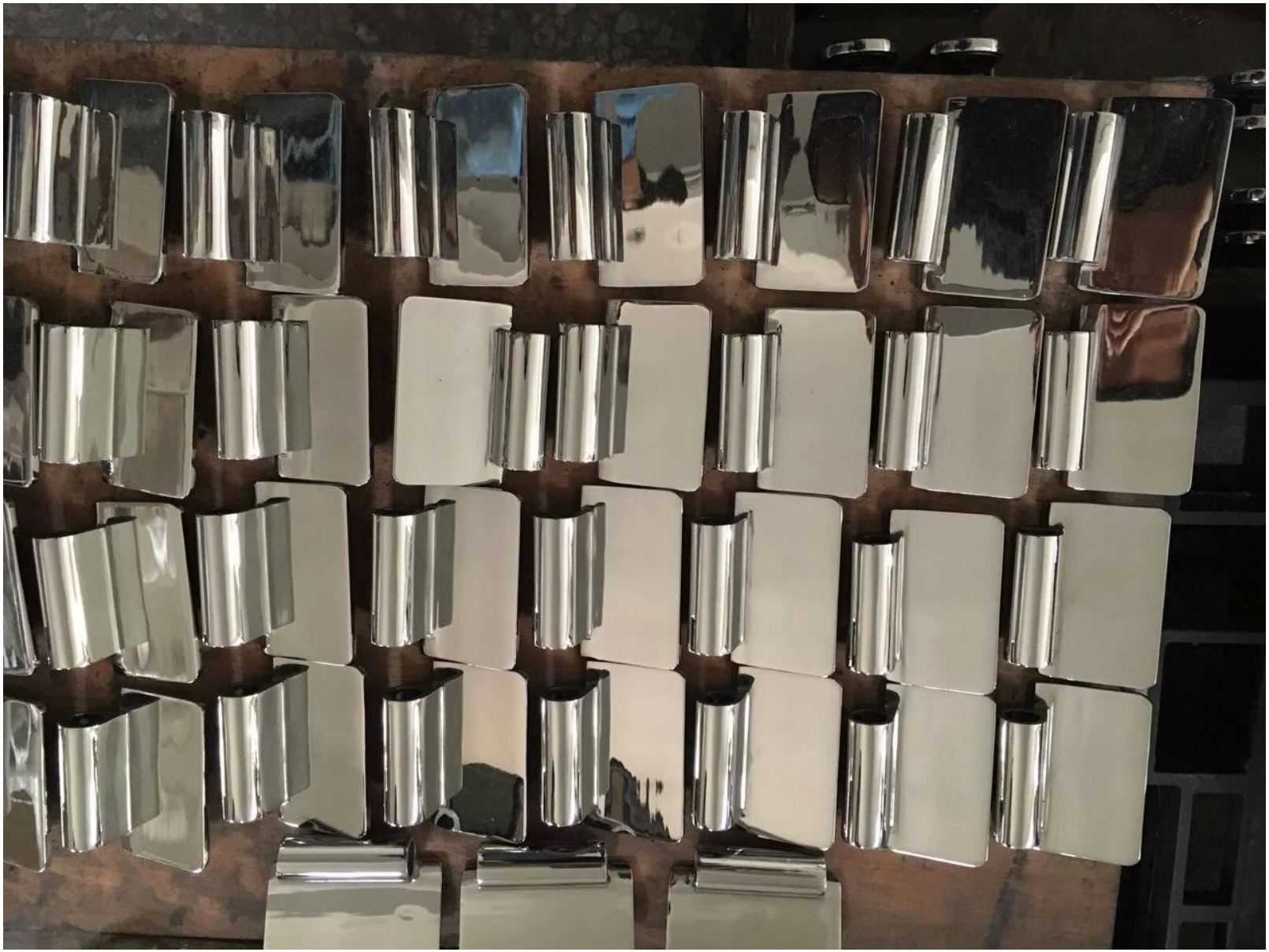

Factory Audit
Alibaba.com Trade Audit Report

企业法人营业执照（副本）

launch.china.en.alibaba.com

Factory Audit
Trade Audit Report

PONY 检 验 报 告
(Test Report)

بحاجة إلى عرض أسعار أو أي أسئلة، الرجاء ترك رسالة.
أو الاتصال بي كما أدناه معلومات. وسوف نعود إليكم بأسرع!
لأي استفسار عاجل، يرجى الحصول على اتصال على وتشات: 973219879 أو ما هو أعلى: +
13530506265-86