الوصف

-للزجاج لوظيفة مربعة أو الجدار W1-الفولاذ المقاوم للصدأ زجاج باب هينجير ز
-نموذج No.:G-w1
--للزجاج إلى ساحة بوست/الجدار
-تصنيع الأسلوب: ختم
-1000 (زجاج x1000x8mm)يمكن أن تعقد ≥ 20 كجم الزجاج
-سمك الصفائح المعدنية: 2.5 ملم
-التعبئة والتغليف: جهاز كمبيوتر واحد في كيس بلاستيكي واحد، ثم في مربع واحد. 12 أجهزة الكمبيوتر الشخصية في كرتون واحد.
-موك: جهاز كمبيوتر واحد
-التسليم: جوا/عن طريق البحر
-التطبيق: صندوق الأمانات تجمع السور الباب الزجاجي، درابزين الزجاج، وتصميم باكلوني حديدي، الزجاج إلى وظيفة مربع الفولاذ المقاوم للصدأ، الزجاج إلى وظيفة مربع ألومنيوم، الزجاج على الجدار المفصلي
--لمعلومات تجارية والبيت الحديث تصميم الصفحة الرئيسية
--(لكل البيع بالجملة والتجزئة (نحن مصنع
-عينة متوفرة دوماً

تفاصيل المنتج

إنهاء مرآة & غاز السارين

G-W 1

ثقب حفر الزجاج الرسم

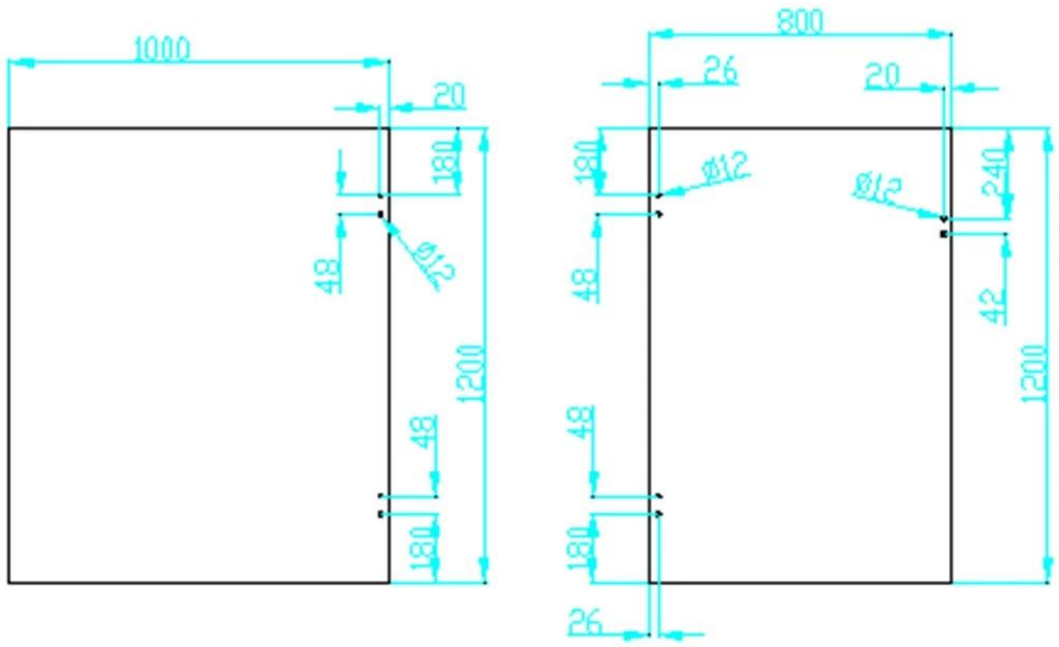

يتوقف زجاج عادة ما يتطابق مع حنفية الزجاج و قفل الزجاج

تجمع السور المشروع الصور، انتقل هنا beautful للحصول على أكثر

التعبئة والتسليم

-Pc واحدة في كيس بلاستيكي واحد، ثم في مربع واحد.
-مهلة العادية: 10-15 يوما بعد الدفع. وفقا للكمية.
-الشحن الوقت: 5-7 أيام قبل إكسبريس. 15-20 يوما عن طريق البحر.

packing	plastic bag+box+carton
production lead time	30-45 days ; also depending on your qty.
Shippment	DHL EXPRESS, TNT, UPS, EMS POCZTEX, FedEx Express, 中国邮政 CHINA POST
payment	HSBC 滙豐, WESTERN UNION FAST, RELIABLE, WORLDWIDE MONEY TRANSFER

مصنع وإصدار الشهادات

يحاجة إلى عرض أسعار أو أي أسئلة؟ الرجاء ترك رسالة.
أو الاتصال بي كما أدناه معلومات. وسوف نعود إليكم في أسرع وقت ممكن!

KEBIL科比奥®
深圳市朗驰商贸有限公司
SHENZHEN LAUNCH CO., LTD.
朗驰国际有限公司
LAUNCH INTERNATIONAL LIMITED.

董 萍 Doris Dong
Senior Sales Representative
(86) 135 3050 6265

深圳市南山区南山大道1092号亿利达大厦B区3栋5003
Room 5003, Building 3, Yilida Building, No.1092 Nanshan Road, Nanshan District, Shenzhen, China postal code 518054

(86-755) 8603 7559
(86-755) 8637 2611
sales04@launch-china.cn
www.launch-china.com
www.chinabalustrade.com