أنواع زجاج الباب المفصلي 2

زجاج معدني الباب المفصلي steet ختم
صب الزجاج الباب المفصلي

نموذج ختم مفصلات الأبواب الزجاجية 3

1) الزجاج للزجاج المفصلي ز -G1
2) الزجاج جولة وظيفة قطرها 50.8 ملم المفصلي ز -R1
3) الزجاج لوظيفة\الجدار مربعا المفصلي ز -W1

يتوقف الصب واجبا ثقيلاً النموذجي 3

1) الزجاج للزجاج المفصلي ز -G2
2) الزجاج جولة وظيفة قطرها 50.8 ملم المفصلي ز -R2
3) الزجاج لوظيفة\الجدار مربعا المفصلي ز -W2

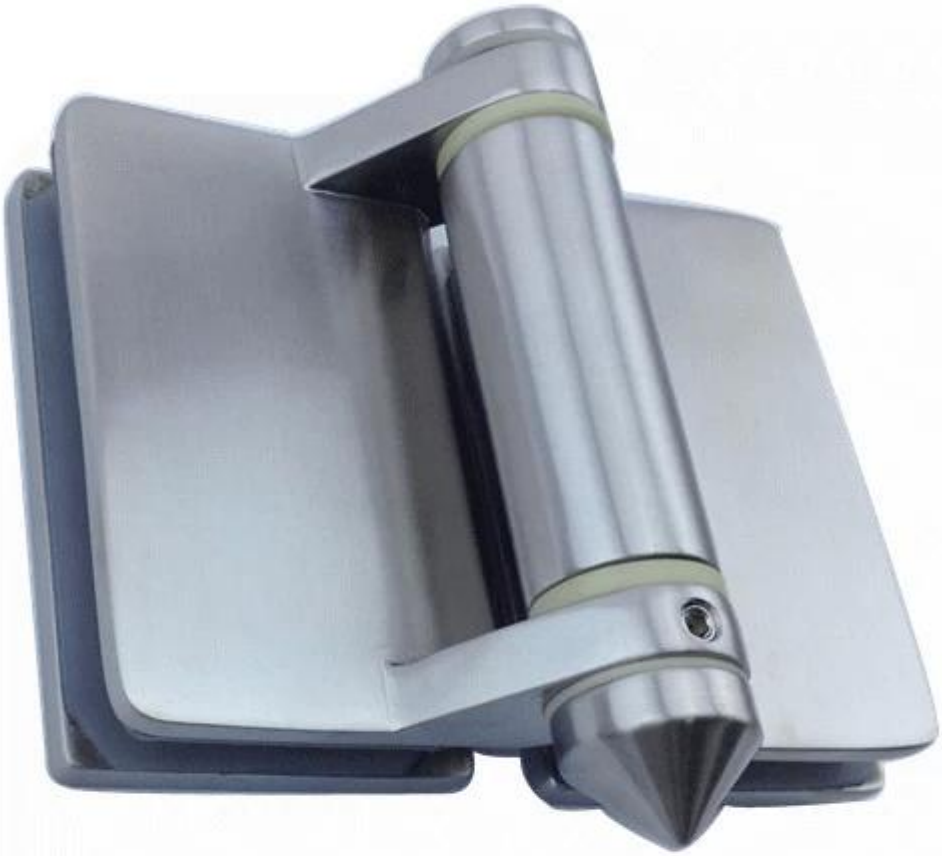

G-G2

G-R2

الزجاج حفر ثقوب الرسم

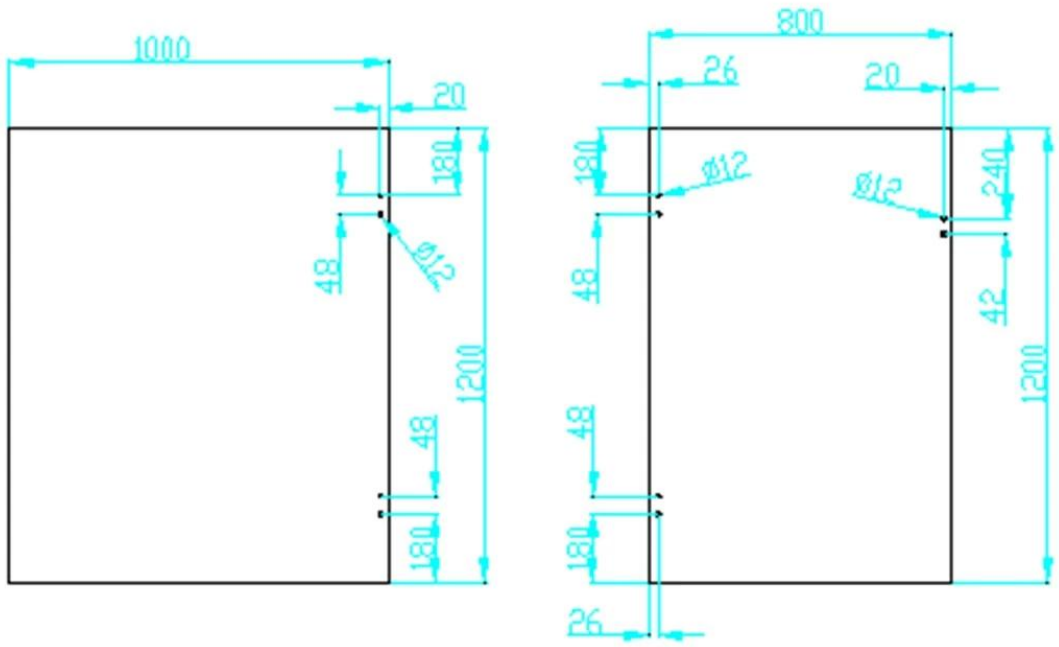

المشروع

التصميم [تأمين الزجاج](#) و [حنفية الزجاج](#) المفصلي مع صب الزجاج للزجاج الثقيلة

الصفائح المعدنية دمغ الزجاج المفصلي إلى 50.8 ملم الألومنيوم الجولة آخر التصاميم

تجمع السور المشروع الصور، انتقل هنا beautful للحصول على أكثر

التعبئة والتسليم

-2 قطعة في كيس بلاستيكي واحد، ثم في مربع واحد.

-7-5 أيام عن طريق البحر 15-20 عن طريق الجو،

مصنع وإصدار الشهادات

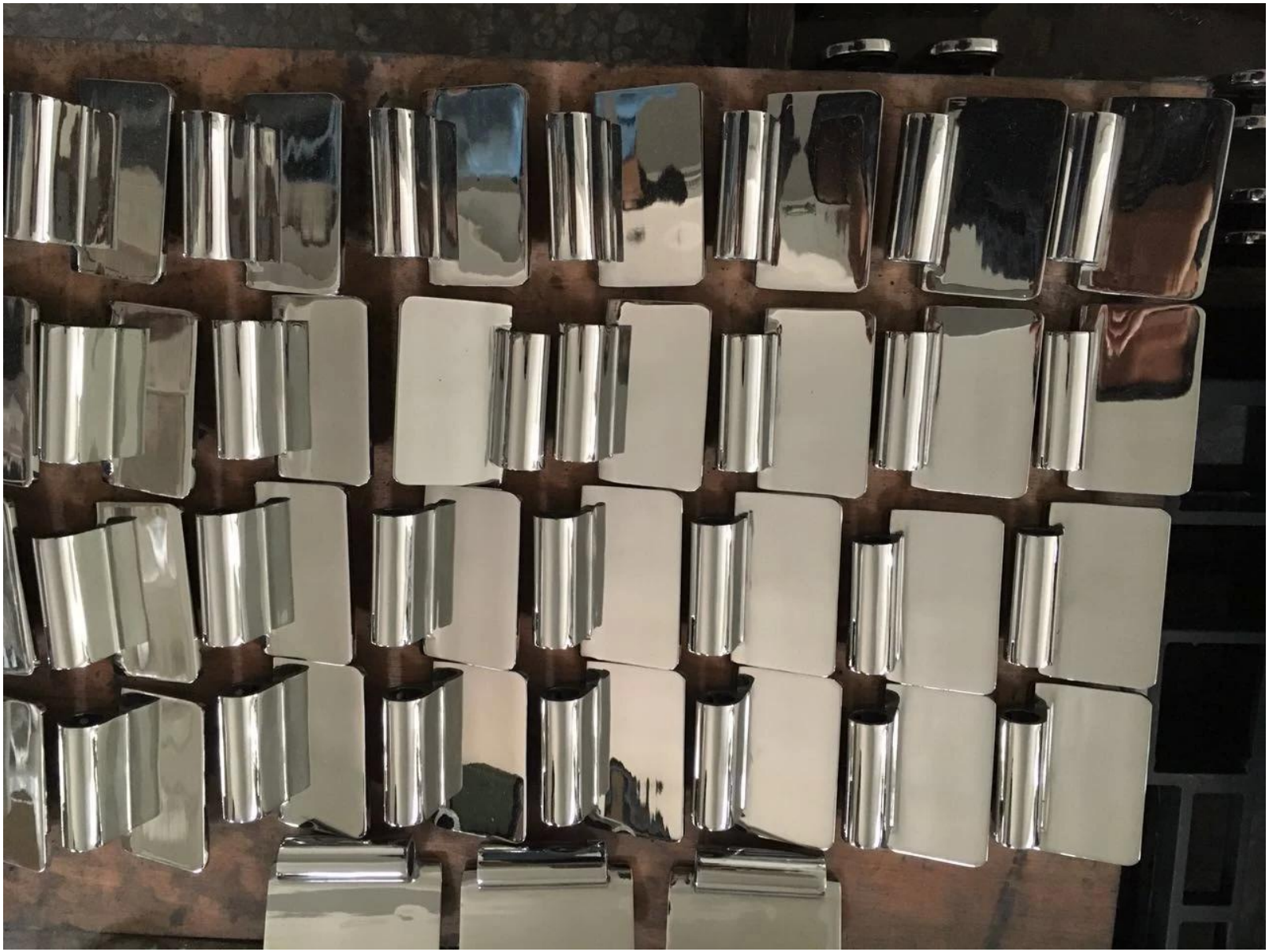

Factory Audit
Alibaba.com Trade Audit Report

企业法人营业执照（副本）

launch.china.en.alibaba.com

Factory Audit
Trade Audit Report

PONY 检 验 报 告
(Test Report)

بحاجة إلى عرض أسعار أو أي أسئلة، الرجاء ترك رسالة.
أو الاتصال بي كما أدناه معلومات. وسوف نعود إليكم بأسرع!
لأي استفسار عاجل، يرجى الحصول على اتصال على وبتشات: 973219879 أو ما هو أعلى: +
13530506265-86

□□□□□□□□□□ ,□□□□□□ □□□ □□□ □□□□□□, Linkedin