T316 □□□□□ □□ □□□□□ □□□□□□.□□□□□□□□□ □□□□□ □□□□□ □□□□□□ □□□□ □□□□□□ □□□□□ □□□□□□□ □□□□□□□ □□□□□□ Tesnioner □□□□□ □□□□□□□□□□ □□□□□□□ □□□□□□ □□□ □□□□□□ □□□□ □□□□□□□ □□□□ □□□□ 2 □□□□□ □□□□□□ □□□□□□ □□□ □□□□□□□□□.

□□□□□ T316 □□□□□□□□□ □□□□□□ □□□□□□ □□□□□ □□□□□□□ □□□□□□□ -

1. 316 □□□□□ □□□□□□□ □□□□□□□ - □□□□□□
2. □□□□ □□□ □□□□ □□□□□ □□□□ □□ □□□□□□□□ - □□□□□
3. □□ 5 □□ 4 □□□□□ □□□□□□□
4. □□□□□□□□ □□□□□ □□□□□ □□□□□□

□ □□□□□□□ T316 □□□□□□□□ □□□□□□ □□□□□□ □□□□□ □□□□□□□ □□□□□□□ -

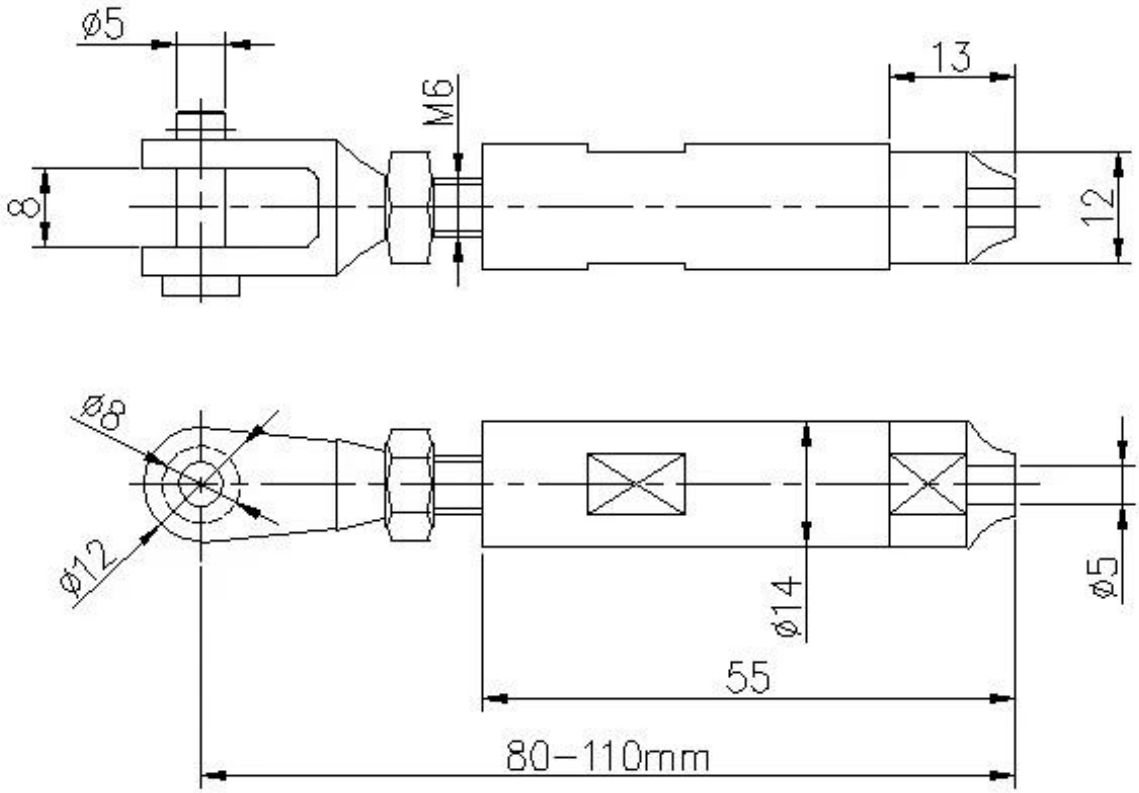

□□□□ □□□□ T803 □□□□ □□ □□□□ □□□ □□□□ □□□□□ □□□□

□□□□□ □□□□□