مقسى فرملس حديدي حديدي الجدار مثبت 2 بوصة المواجهة دبوس للزجاج الدرابزين
تحديد:

اسم المنتج	مقسى فرملس حديدي حديدي الجدار مثبت 2 بوصة المواجهة دبوس للزجاج الدرابزين
مادة	الفولاذ المقاوم للصدأ 304/316.
اسم آخر	مواجهة السياج الزجاجي، البراغي المواجهة الزجاجية، دبوس حديدي الزجاج
ينهي	prushed مرآة مصقول، أو الساتان
مواجهة الزجاج الحجم	" قطر مع قاعدة 1-3 / 4" سماكة الغطاء 3/8" 2
لسمك الزجاج	و 3/4" (12 و 19 ملم) الزجاج المقسى" 1/2
ثقب الزجاج المحفور	مطلوب في الزجاج MMقطر 12
الوزن الصافي	جرام / قطعة 910
تصاعد	تصاعد الجدار / تركيب الجانب / اللفافة
موك	قطعة 10
عينة	متوفرة
oem وأوديإم الخدمة	مقبول
طلب	تصميم البذر في الهواء الطلق وخارجي، درابزين شرفة، حديدي زجاجي فرملس، تصميم شرفة جولييت، الدرج العائم
تفتيش مصنع	متوفرة

القطر الزجاج حديدي حديدي المواجهة دبوس للتركيب إلى الركيزة الخشبية" 2:

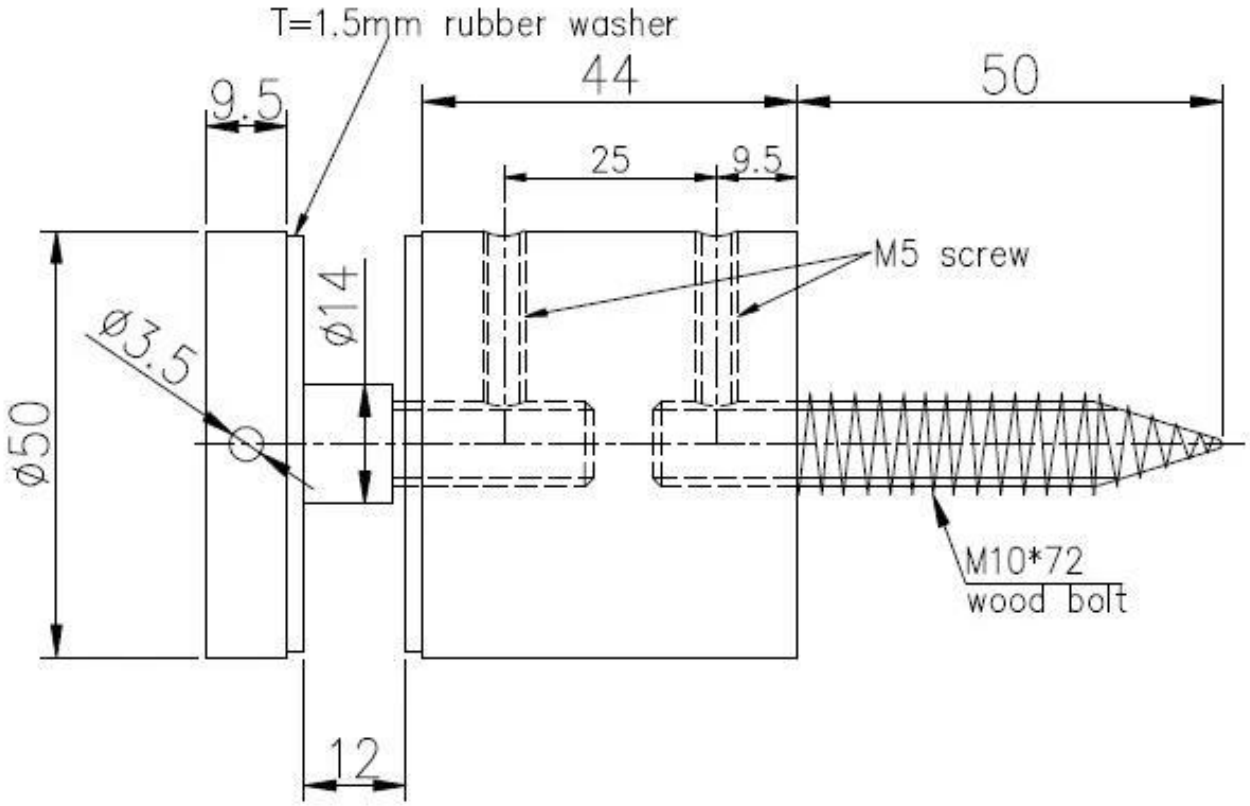

:

دبوس حديدي حديدي دبوس للتركيب إلى الركيزة ملموسة" 2:

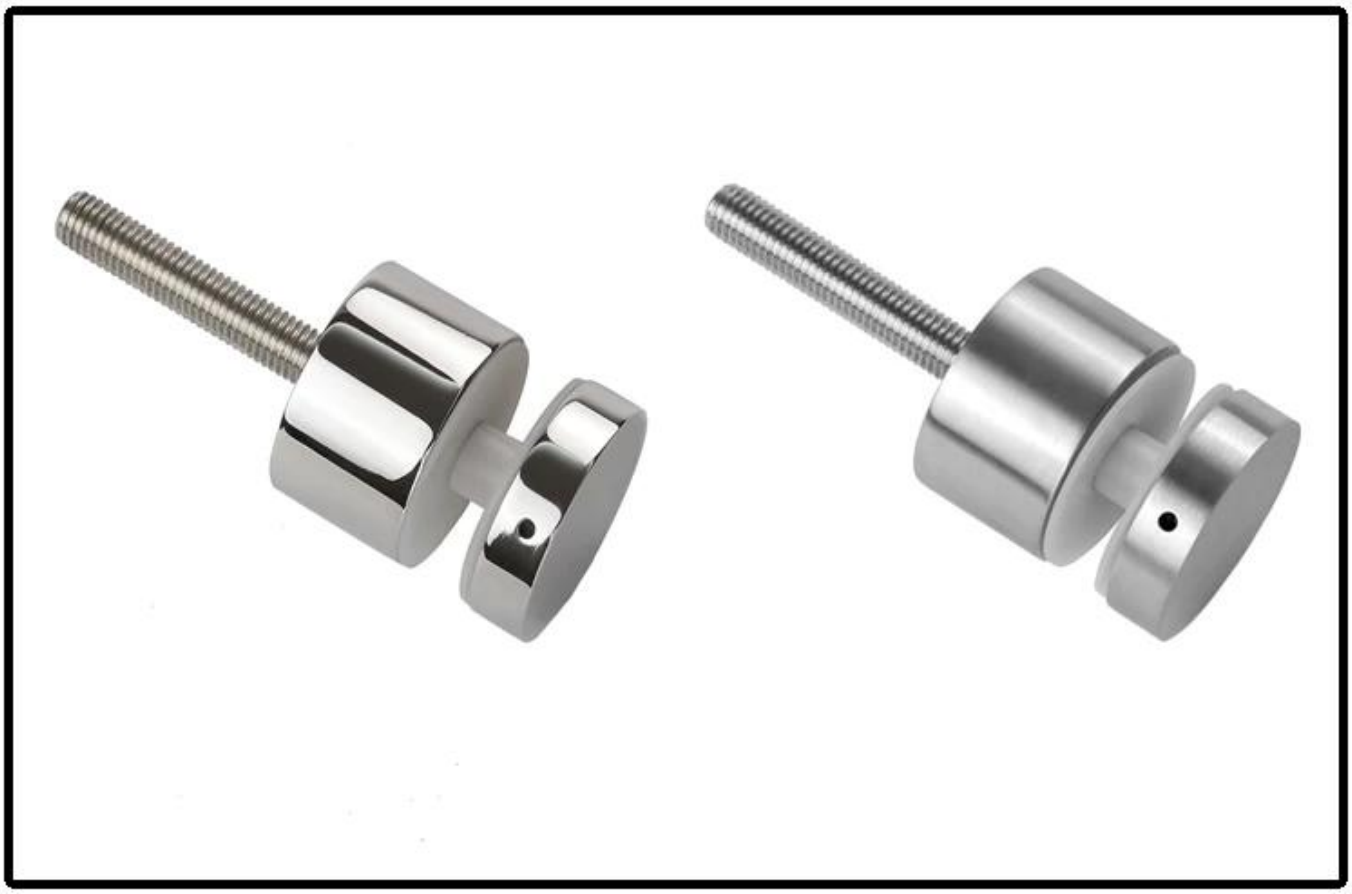

أكثر تصميمات من زجاج حديدي الأزمة دبوس:

SF-50T

SF-50A

SF-50

SF-38

SF-38Z

SF-30

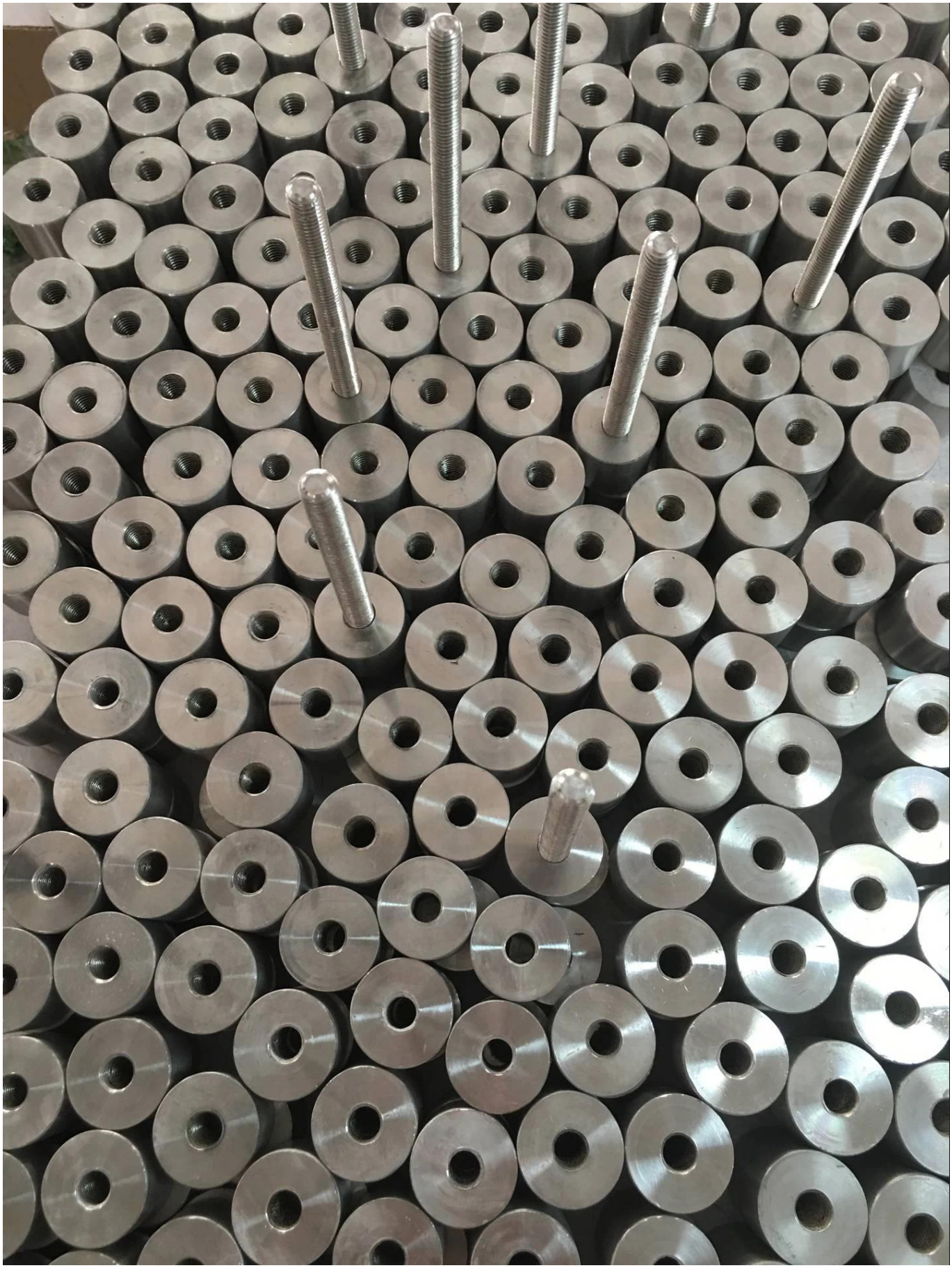

صور المشروع:

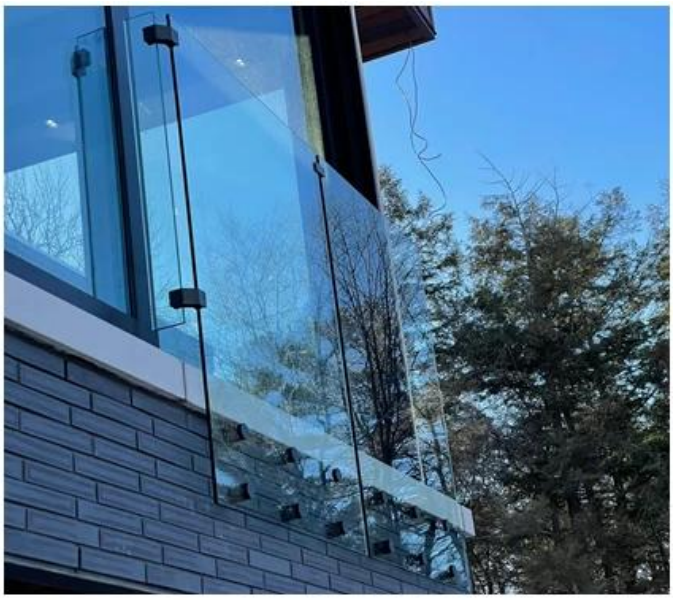

الفولاذ المقاوم للصدأ الزجاج المواجهة للنشاطات الزجاجية فرملس

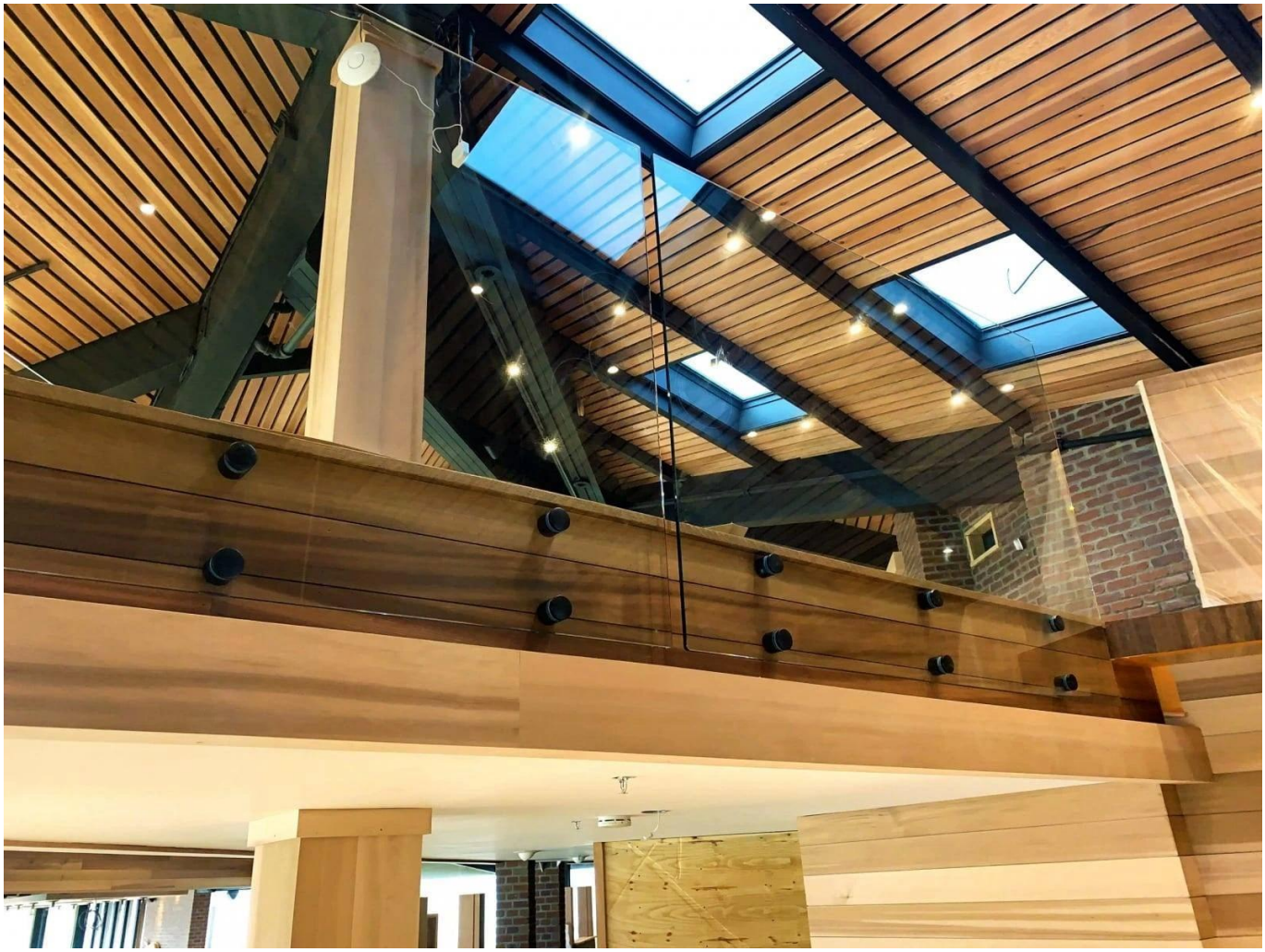

اتصل بنا الآن للحصول على مزيد من المعلومات!
البريد الإلكتروني: sales03@launch-china.cn.
الغوغاء: +8613686807796.