□□□□□□ □□□□□□□□ □□□□ □□□□□□ □□□□□ □□□□□□□ □□□□□□□ □□□□□□□ □□□□.

□□□□□□ □□□□□□□□□ □□□□□□□□ □□□□□□□

1. 12 □ □□□□ 2 □□□mm 50 / 30 □ □□□□□□ □□□□□□mm □□□□□ □□□□□□

2. □□□ □□□□ M12 * 120 □□□ □□□□ □□□□

3. □□□□ □□□□□□□ □□□□ 50 □□□

4. □□□□□ □□□□□□□ □□□□□□□ 316 :□□□□□□

□□□□□□ □□□□□□□ □□□□ □□□□ □□□□□□ □□□□□ □□□□□□□ □□□□□□□ □□□□□□□□ □□□

Standoff with concrete bolt, # SF-50

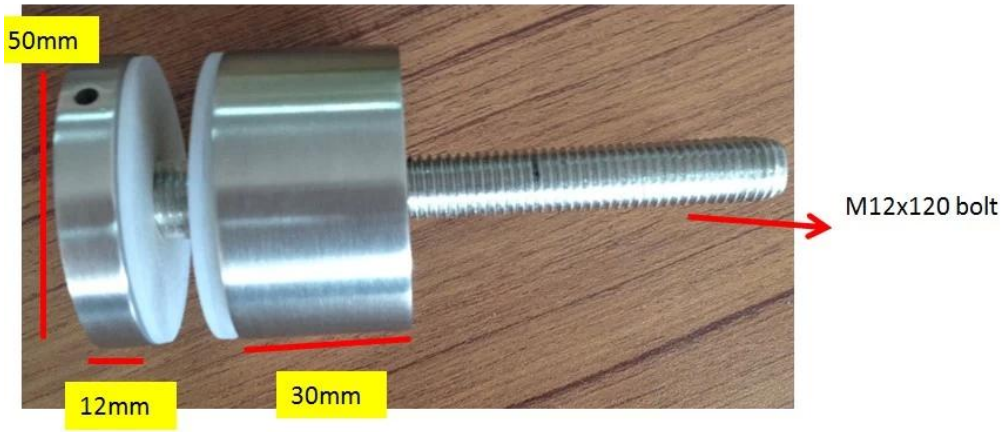

Standoff with wood screw , # SF-50A

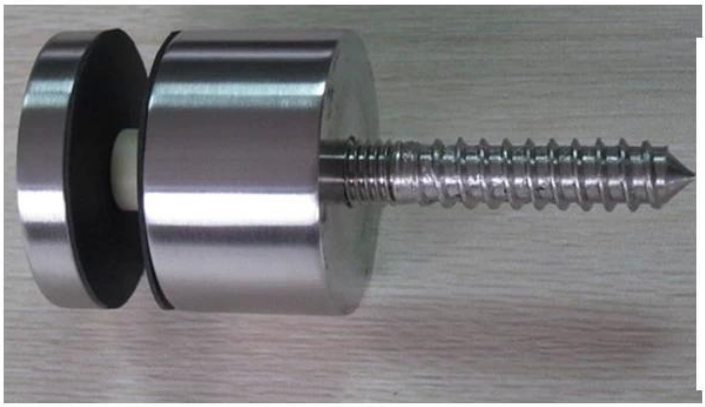

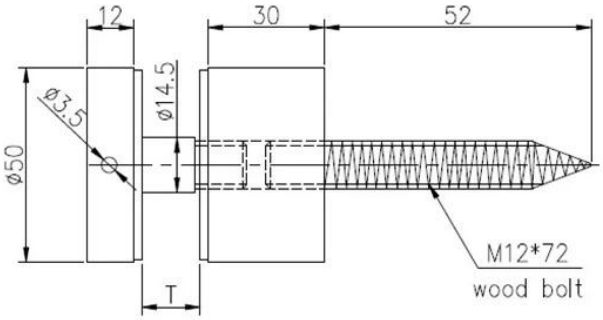

□□□□ □□□□□ □□□□□□□ □□□□□□□ □□□□ □□□□□□□□ □□□ □□□□□□ □□□□□□□ □□□□□□ □□□□□□ □□□□□□□ □□□□□□□

1 pc □□□□□□□ □□ □□□□ □□□□□□□ □□□□ 30 □ □□□□ □□□□ □□ □□□□□□□□

[illegible]