آخر الألومنيوم بطلب للحصول على شرفة في الهواء الطلق

نوع مستديرة
المواد: الألومنيوم 6063 T5
النهاية: أنودة، مسحوق طلاء
البعد: dia50 * 3MM، 1265mm ارتفاع أو حسب الاحتياج الخاصالخبر
أنواع مختلفة من وظيفة متاحة: جولة ظيفة واحدة الطريقة، الجولة 2 طريقة 180 درجة، الجولة 2 الطريق 90 درجة،
الجولة 2 طريقة 135 درجة

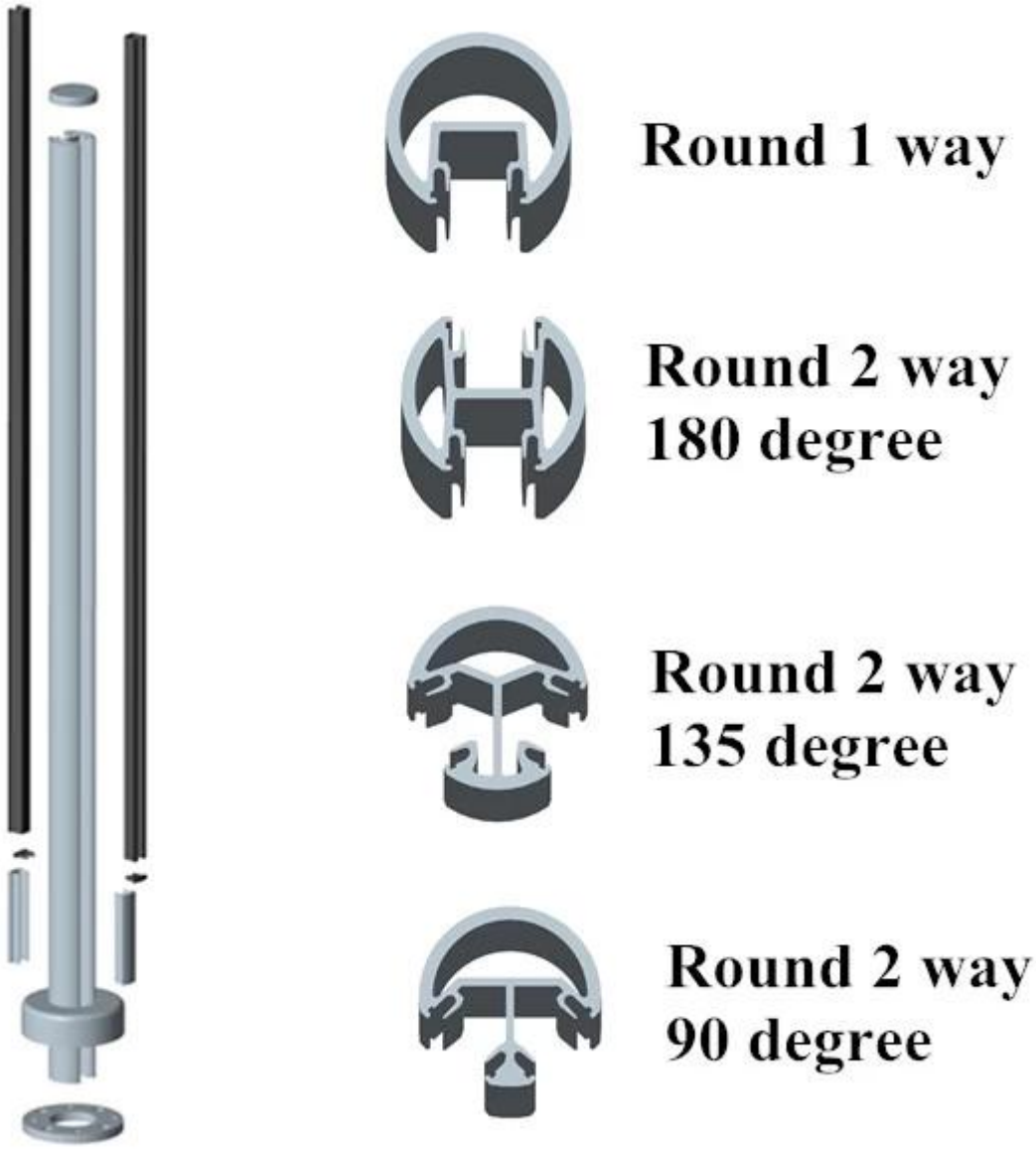

نوع مربع
المواد: الألومنيوم 6063 T5
النهاية: أنودة، طلاء podwer

أو حسب الاحتياجات الخاصة بك mmوارتفاع 1265 ،MMالبعد: 50 * 50 * 3
أنواع مختلفة من آخر المتاحة: مربع آخر طريقة واحدة، مربع 2 طريقة 180 درجة،
مربع 2 الطريق 90 درجة، مربع 2 طريقة 135 درجة

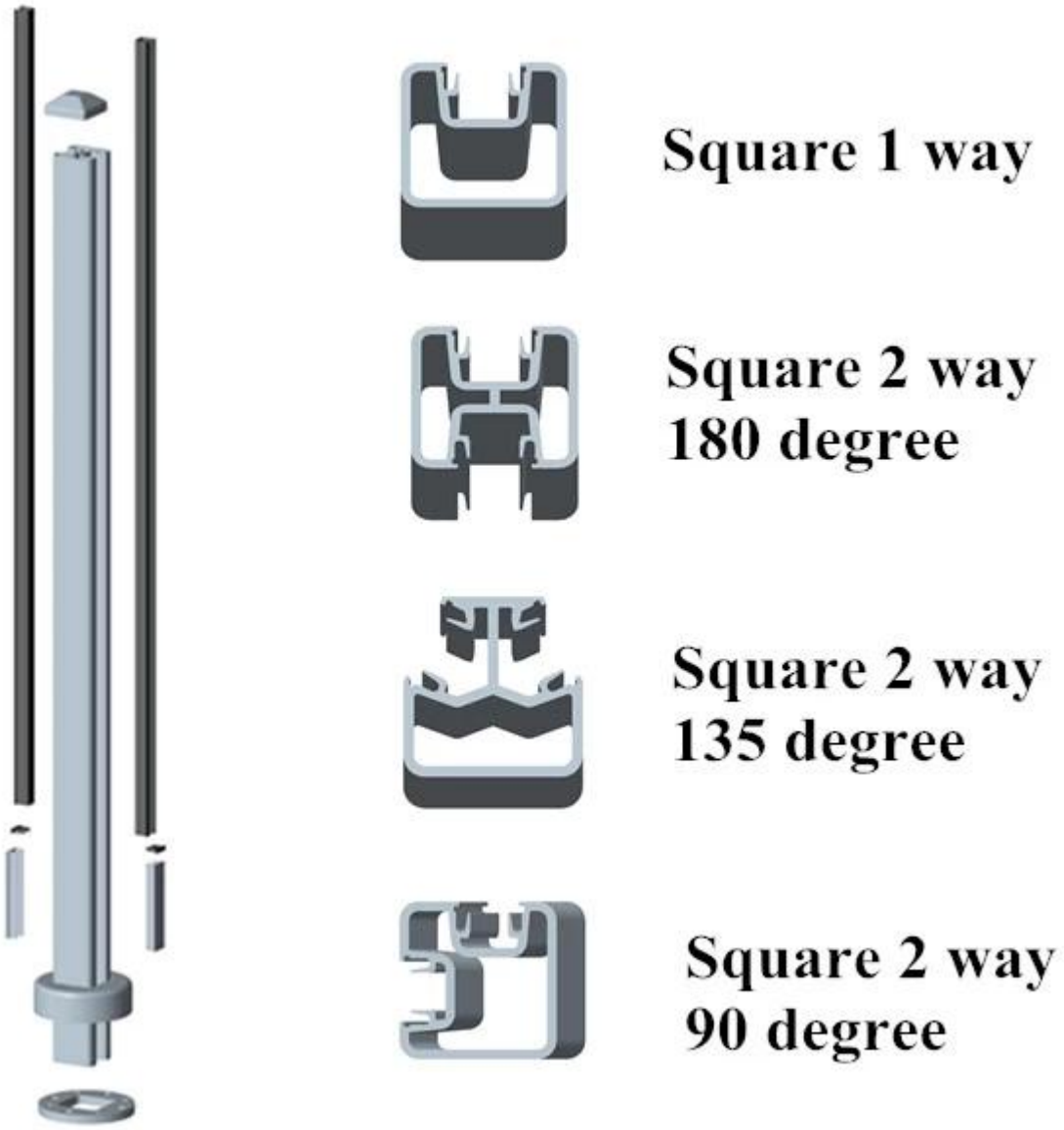

مجموعة واحدة من آخر منها:ز كأب، وقاعدة، والغطاء اند المفاجئة إدراج

وتظهر المشروعات

يرجى الدخول إلى موقعنا الصفحة الرئيسية، ونحن سوف تساعدك على العثور على المنتجات ما تحتاجه. أو اتصل بنا ل recommendaنشوئها.