وصف □□□□□□□:
تجمع ونبسب؛ البوابة □□□□□□ □□□□□□ □□□□□□ □□□□□□ المفصلي
□□□□□□□: الزجاج ونبسب؛ ل □□□□□□ □□□□□□ □□□□□□ □□□□□□□
نموذج ونبسب؛ رقم: G-G1
MagnETIC latch and 2 X Self-closing hinges ,all screws and free installation to نبسب؛ & X بركة بوابة ونبسب؛ الأجهزة ونبسب؛ كيت ونبسب؛ تشمل ونبسب؛ 1 & نبسب؛ عملية شريان الحياة.
Marine grade STAINLESS STEEL 316 made with a fantastic great MIRROR أو & نبسب؛ أطلس البولندية ونبسب؛ النهاية.
شددت ونبسب؛ الزجاج ونبسب؛ البوابة 12MM / 10MM /MMالدعاوى ونبسب؛ 8
الزجاج ونبسب؛ ل □□□□□□ □□□□□□ □□□□ بوابة المفصلي G-G1 نموذج ونبسب؛
2 ونبسب؛ من ونبسب؛ ذاتية الإغلاق ونبسب؛ الربيع المفصلي إلى & نبسب؛ دعوى ونبسب؛ الزجاج / ونبسب؛ الزجاج ونبسب؛ تطبيق

يتوقف ونبسب؛ البعد G-G1:
WIDTH نبسب؛ من ونبسب؛ الزجاج ونبسب؛ ل □□□□□□ المفصلي 77.5مم & 1
نبسب؛ من ونبسب؛ الزجاج ونبسب؛ ل □□□□□□ يتوقف ونبسب؛ 81.25مم طول & 1
THIKCNESS □□□□□□ □□□□□ □□□□□□ □□□□□□ □□□□□ & □□□ □□□□□□ □□□□□□ □□□□□□ □□ □□□□□MM □□□□□□ 16.5 & 1
mmالمسافة ونبسب؛ بين ونبسب؛ اثنين ونبسب؛ مسامير ونبسب؛ 47.5
MM□□□□□ □□□□□□ □□□□: □□□ □□□□□□ 12
□□□□□ □□□□□□ □□□□□ □□□□□□ □□□□□ □□□□□ & □□□ □□□□□□ □□□□□□ □□□□□□ □□□□:

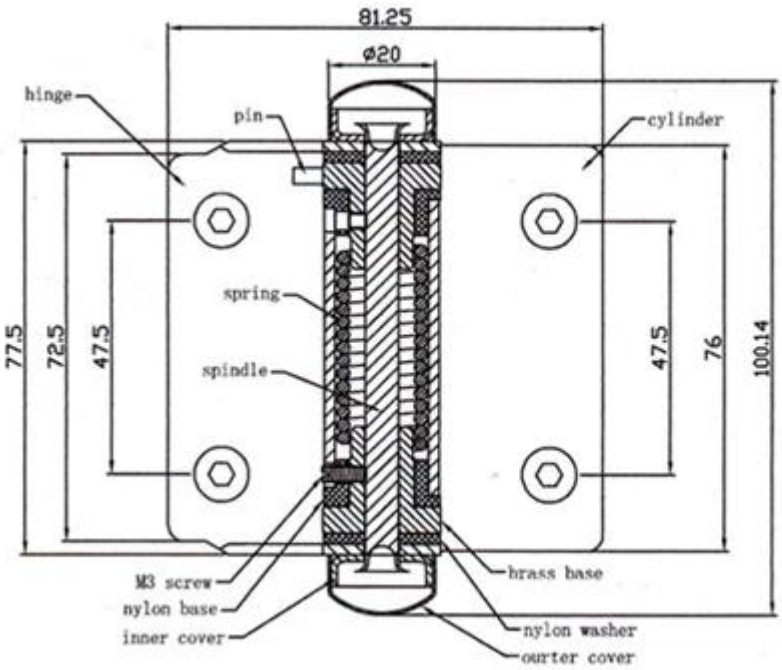

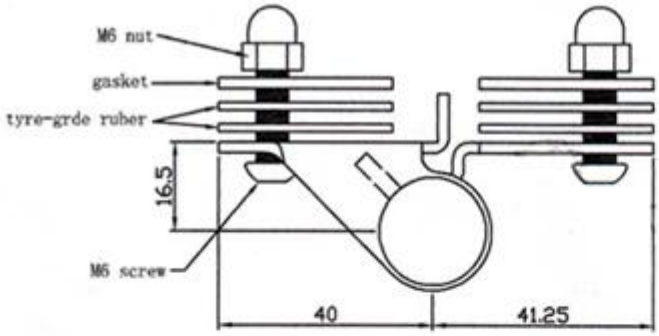

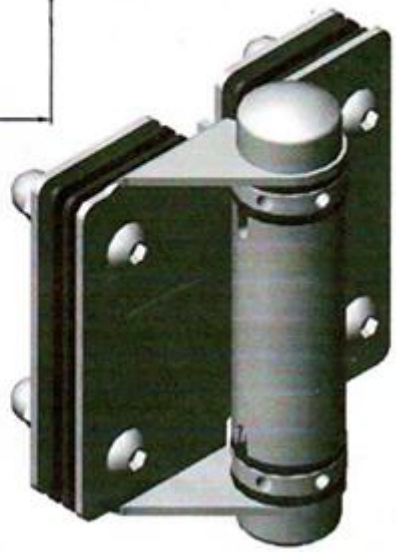

G-G1 □□□□□□ □□□□□□ □□□ □□□□□□ □□□□ □□□□□□ □□□□□□□□□□ □□□□□□ □□□□□□□ □□□□□□:
1 & □□□□□ X & □□□□□□□ □□□□□
1 & □□□□□ X & □□□□ □□□□□
4 □□□□□□ X & □□□□□□□ □□□□□
2 & □□□□□ X & □□□□□□ □□□□□
1 & □□□□□ X & □□□□□□ □□□□□
1 & □□□□□ X & □□□□□ M3 □□□□□□□ □□□□□□
4 □□□□□□ X & □□□□□ □□□□□□ □□□□□□□□ □□□□□
2 & □□□□□ X & □□□□ □□□□□□ □□□□□□□ □□□□□
4 □□□□□□ X & □□□□□ □□□□□□ □□□□□□ □□□□□
2 & □□□□□ X & □□□□□ □□□□□□ □□□□□□□□ □□□□□
2 & □□□□□ X & □□□□ □□□□□□ □□□□□□□ □□□□□
4 □□□□□□ X & □□□□□ M6 □□□□□ □□□□□□

2 & □□□□□ X & □□□□ □□□□□
4 □□□□□□ X & □□□□□ regrade □□□□□□ □□□□□□
4 □□□□□□ X & □□□□□ M6 □□□□□□ □□□□□□

يتوقف ونبسب؛ الفنية ونبسب؛ من المعلومات: G-G1
ونبسب؛ الدعاوى ونبسب؛ 8/ ،MMالزجاج ونبسب؛ لونبسب؛ البوابة ونبسب؛ فجوة ونبسب؛ 18
10/12mm toughened glass gate, will fit onto 10/12mm fixed glass
مم GAP 42 نبسب؛ من ونبسب؛ الزجاج ونبسب؛ ل □□□□□□ المفصلي □□ 2 & نبسب؛ مسامير ونبسب؛ 1 &
تجمع ونبسب؛ البوابة ونبسب؛ الزجاج ونبسب؛ وحة ونبسب؛ حفرة ونبسب؛ - 20مم ونبسب؛ في ونبسب؛ من ونبسب؛ الزجاج
ونبسب؛ إربا. MMونبسب؛ الحافة، ونبسب؛ 42
ونبسب؛ الدعاوى ونبسب؛ 8/ 10/12مم ونبسب؛ المشددة ونبسب؛ ،MMالزجاج ونبسب؛ لونبسب؛ البوابة ونبسب؛ فجوة ونبسب؛ 18
الزجاج ونبسب؛ البوابة
□□□□□ □□□□□ □□□ □□□□□□ □□□ □□□□□ □□□□:

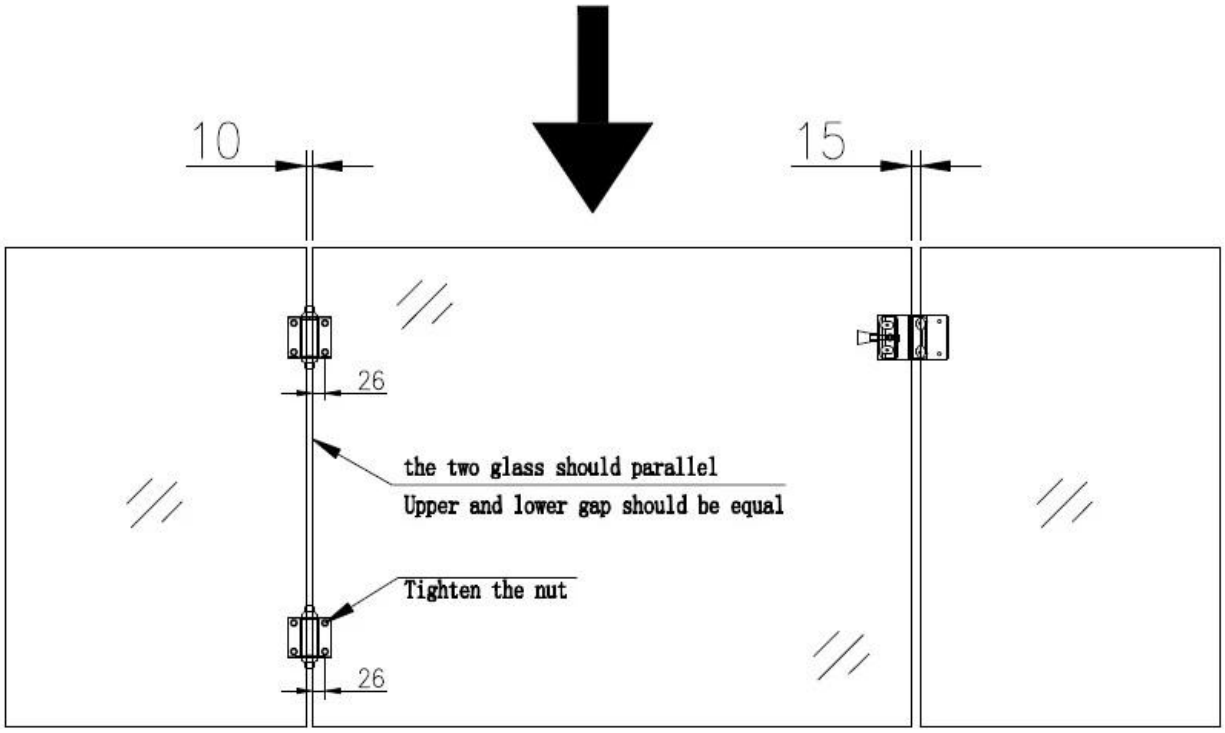

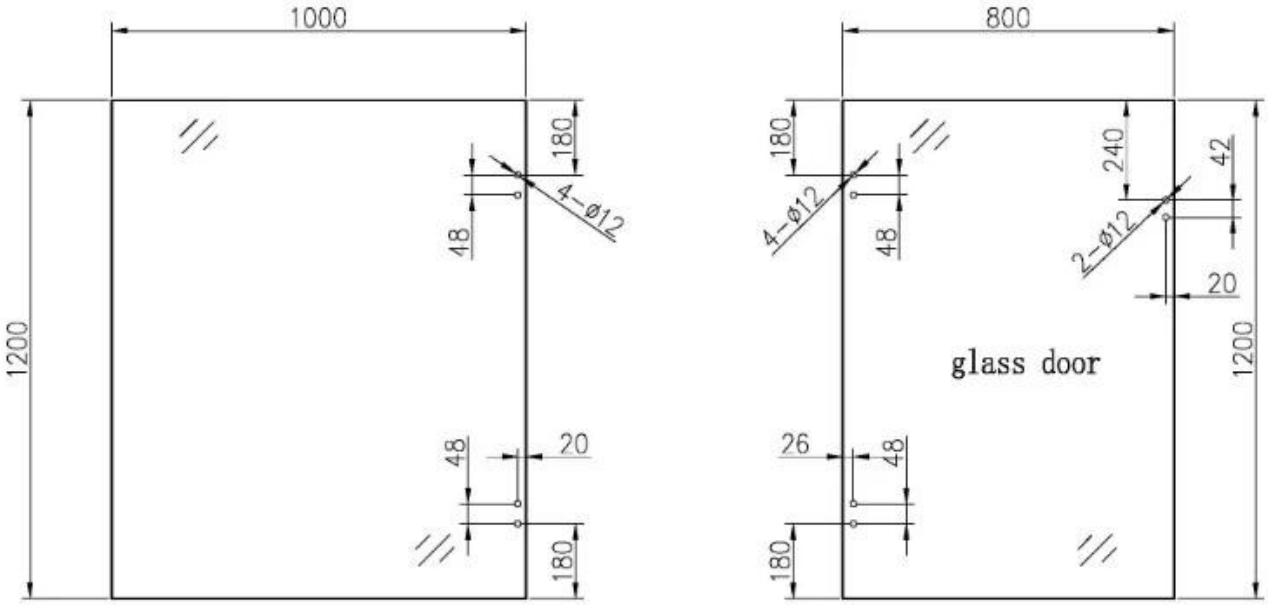

 الزجاج ونبسب؛ بركة ونبسب؛ البوابة المفصلي و أمبير؛ & نبسب؛ التثبيت يرجى ونبسب؛ انظر ونبسب؛ أدناه ونبسب؛ فيديو ونبسب؛ الرابط:
https://www.youtube.com/watch?v=DKZlF0cAt1M

 الزجاج ونبسب؛ بركة ونبسب؛ البوابة التعبئة والتغليف يرجى ونبسب؛ أدناه ونبسب؛ التعبئة والتغليف ونبسب؛ الصور: