□ □□□□□□□□□ □□□□□□□ □□□□□ □□□□□ □□□□□□ □□□□□□□**-G1**

□□□□□ □□□□□□□□ □□□□□ □□□□□ □□□□□□ □□□□□□□ □□□□□□□

- □ .□□□ □□□□□□□-G1
- □□□□□□ □□□□□□ □□□□□□ □□□□□□□
- 316 □□□□□ □□□□□□□ □□□□□□□
- □□□□□□□ □□ □□□□
- □□□□ □□□□□

□□□□□ □□□□□□□□ □□□□□ □□□□□ □□□□□□ □□□□□□□ □□□

□□□□□□□ □□□□□□ □□□□□□ □□□□□□

□□□ □□□□ □□□□□□□ □□□□□ □□□□□□

□□□□□□□□ □□□□□□ □□□ □□□□□□

[illegible]

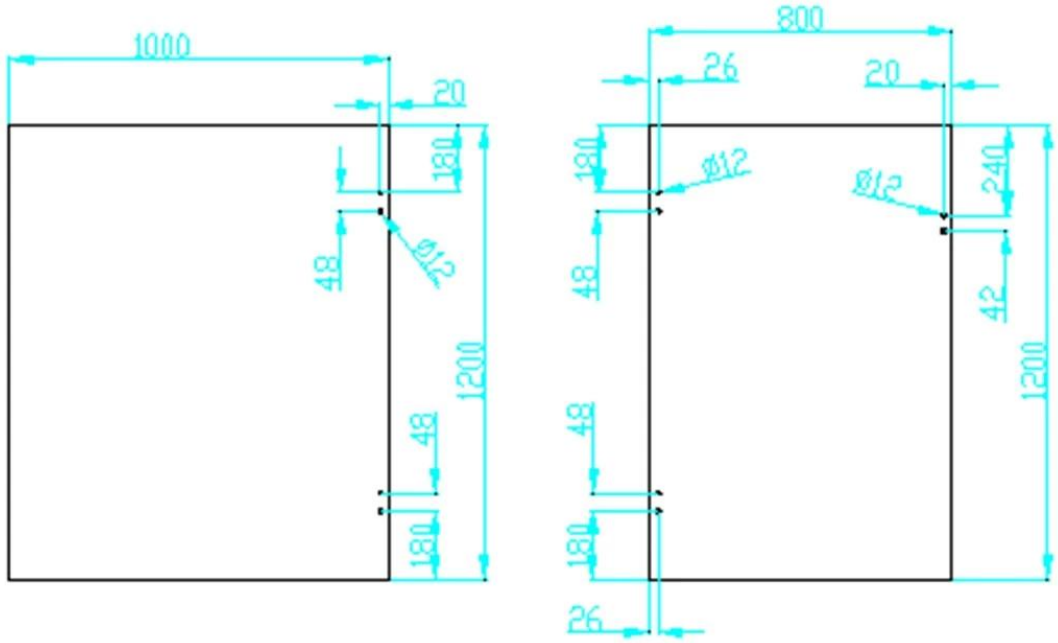
1000
20
180
48
Ø12
1200
48
180
800
26
20
180
Ø12
Ø12
240
48
42
1200
48
180
26

[illegible]

[illegible]

[illegible] !