الألواح الزجاجية mmلحمام سباحة فرملس / شرفة الزجاج ركن الزجاج ركن 15 درجة الزجاج المشبك لمدة 10- 12.

**ميزات الزاوية 90 درجة الزجاج المشبك**

- لوحات زجاجية من 10-12 ملم
- الفولاذ المقاوم للصدأ 304/316
- المستخدمة في الزاوية لجعل السياج الزجاج أكثر استقرارا
- نموذج رقم CB-90B
- لا حاجة ثقوب زجاجية، احتكاك صالح

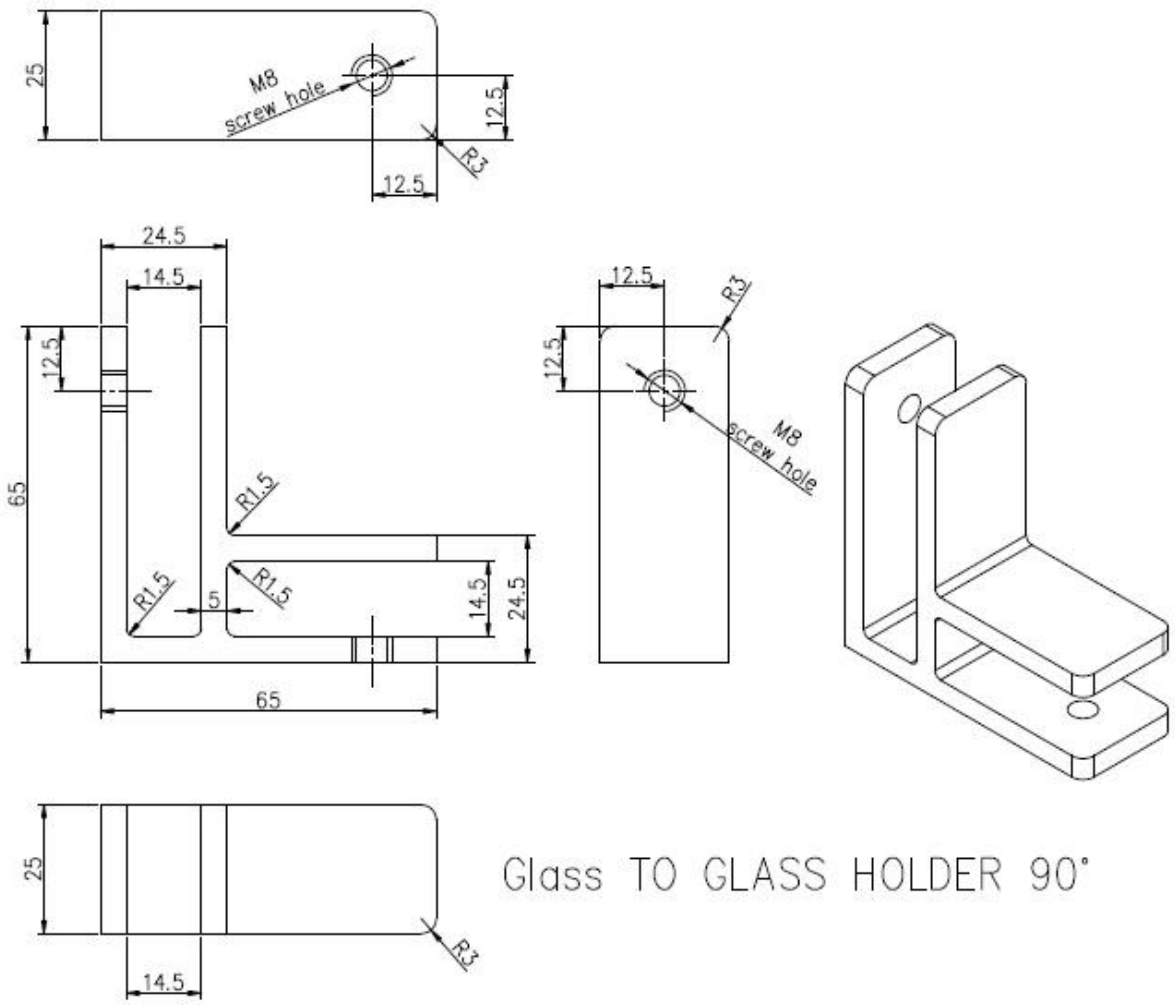


**إنتاج الزجاج الزجاجي الزجاجي**

**- مسامير لقضاء الزجاج الزجاجي الزجاجي لمدة 12 مم**